THE BOX

MAGASIN VERTICAL AUTOMATIQUE

ORGANISATION

SIMPLICITÉ

MODULARITÉ

TRAÇABILITÉ

ÉCONOMIE

CONTRÔLE

VITESSE

SPÉCIFIQUE POUR LA GESTION DES OUTILS

COMMENT “THE BOX” EST NÉ

SAU S.p.A. en 2017 se trouva à affronter et à devoir résoudre de nombreux problèmes concernant le stockage de matériel ainsi que sa gestion dans le siège de production de Polinago, en fonction depuis 1982. Et c’est justement des exigences au sein de l’entreprise que l’on commença à envisager comment pouvoir faciliter le travail des opérateurs, utiliser en hauteur la capacité de stockage, vérifier et gérer au mieux les ressources, tout en accélérant les opérations. Le désir et la volonté de créer un magasin vertical “simple et de grande utilité” réunit les forces de SAU S.p.A. et de AGS Automation pour donner vie à un partenariat, avec l’entrée de AGS au sein de SAU Group dès les premiers mois de 2019. Après une période d’études et d’analyses approfondies il a été créé un logiciel d’un usage facile et intuitif susceptible de gérer chaque prélèvement, en contingentant les opérations d’une façon précise et judicieuse. Avec l’installation des deux premiers magasins verticaux en 2018, au siège de production SAU de Polinago, il a été possible de toucher du doigt le rendement et le dynamisme dérivant de l’impact du magasin vertical sur le travail en termes de coûts, gestion et organisation. C’est de l’expérience des premiers magasins verticaux réalisés pour un usage interne que l’on a décidé de “partager” l’idée et de la rendre utilisable dans de nombreux secteurs commerciaux et de production, en l’adaptant dans plusieurs catégories de produits avec des entreprises ayant la nécessité de stocker des objets de petites et moyennes tailles dépassant le poids.

C’est ainsi que naît l’idée du magasin vertical THE BOX.

Siège SAU (Polinago)

Siège AGS (Castellarano)

THE BOX
SAU
A.G.S.

THE BOX
SAU
A.G.S.
A.G.S.
automation
THE BOX
SAU
A.G.S.
A.G.S.
automation

THE BOX
SAU
A.G.S.
ESTINTORE

THE BOX

Le magasin automatique vertical à encombrement réduit. Tout à fait modulable et extensible au moyen de modules pouvant être associés et superposés.

RENDEMENT, ERGONOMIE ET SÉCURITÉ

Dimensions:
L = 1600 x H 2200 x P 1200 (mm)

Poids:
850 Kg

Nombre maximum de tiroirs:
20

Nombre maximum de secteurs:
480 Emplacements dynamiques simples

Portée à pleine charge:
plus de 1600 Kg

Surface occupée:
L 1600 x P 1000 < 2 mt²

MODULABLE DANS LE TEMPS

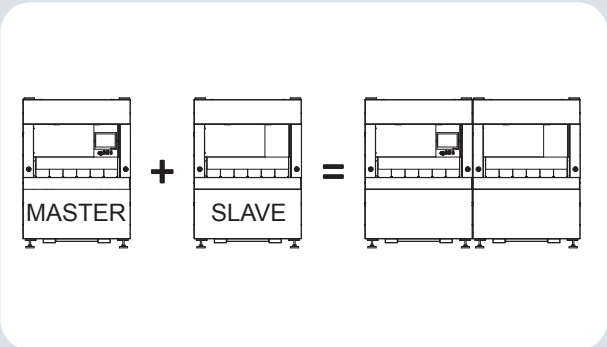

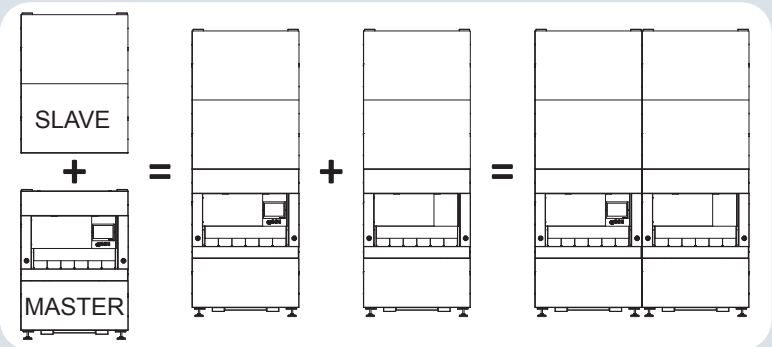

Avec la version THE BOX DOUBLE la hauteur double et les avantages triplent !

Dimensions:
L = 1600 x H 4200 x P 1200 (mm)

Poids:
1250 Kg

Nombre maximum de tiroirs:
70

Nombre maximum de secteurs:
1680 Emplacements dynamiques simples

Portée à pleine charge:
plus de 5700 Kg

Surface occupée:
L 1600 x P 1000 < 2 mt²

En utilisant la hauteur des édifices, on obtient une augmentation des emplacements considérable

CARACTÉRISTIQUES DU MATÉRIEL

La solution idéale dans n'importe quel environnement pour stocker, indépendamment du poids, toute sorte de produit de petites et moyennes tailles.

Interface panneau opérateur à écran tactile de 15,6" (pouces)

Courroie renforcée à centrage automatique

Structure portante robuste

Mécanique et électronique spécialement conçues, afin d'assurer résistance et durée dans le temps

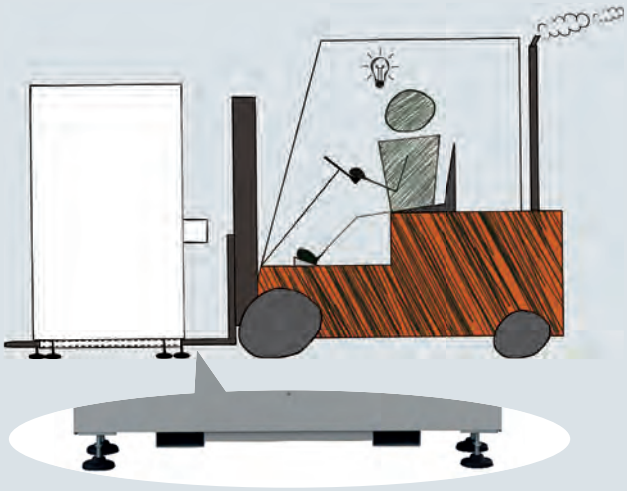

Mise en place de la manutention Transpalette / Chariot élévateur avec anti-basculement

ERGONOMIE MAXIMUM

L'ergonomie du magasin facilite la bonne posture de l'opérateur.

En quelques secondes le matériel est disponible pour l' enlèvement : (Tmax = 16 sec.)

AMÉLIORE LA PRÉCISION

Chaque tiroir est subdivisé jusqu'à 24 secteurs pratiques ergonomiques. Seul l'article sélectionné est rendu automatiquement disponible avec l'ouverture du secteur correspondant. Alors que les articles stockés dans les emplacements adjacents ne sont pas accessibles.

Ouverture secteur et accessibilité

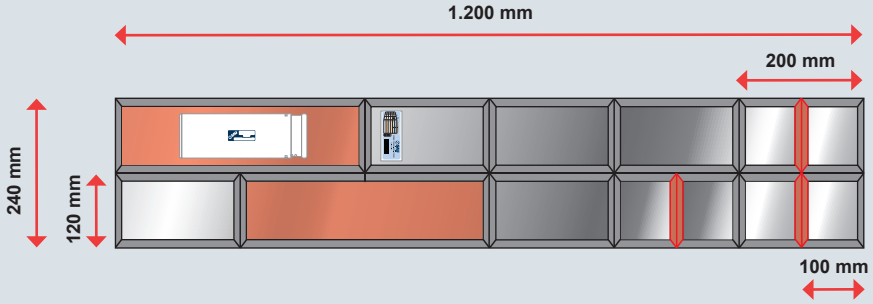

On peut choisir les tiroirs de 40 mm et/ou 100 mm de haut. Chaque tiroir est modulable pour s'adapter aux dimensions du matériel à stocker.

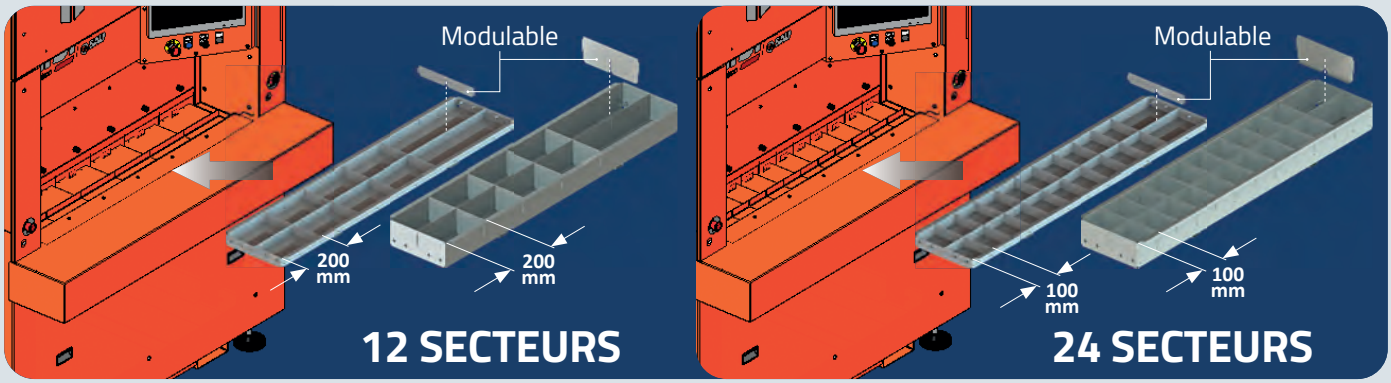

Les schémas de montage des tiroirs peuvent être modifiés à tout moment, en déplaçant les diviseurs et en redessinant les secteurs au moyen de la simple fonction graphique prévue dans le logiciel. La baie de prélèvement standard est formée de 12 portes (200 mmx120 mm), autrement on peut choisir la Baie avec 24 portes (100mmx120mm), ce qui redouble le nombre des emplacements disponibles par tiroir.

BAIE STANDARD 12 PORTES (200mm x 120mm)

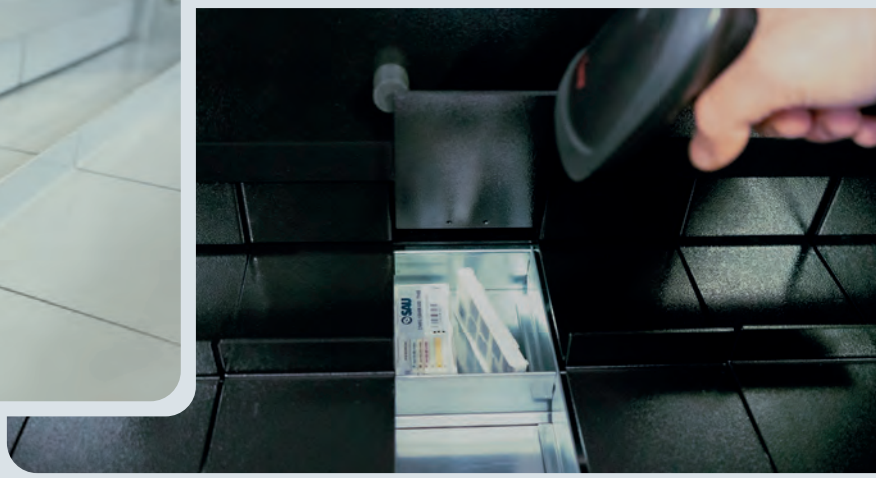

BAIE VERSION "S" 24 PORTES (100mm x 120mm)

CARACTÉRISTIQUES DU LOGICIEL

Logiciel intuitif ! Autorise l'accès à toutes les fonctions de la machine d'une façon simple et immédiate. Assure une facilité d'utilisation même à un personnel non spécialisé.

- Création et gestion des **utilisateurs illimités**.
- Création de champs **fonctions illimitées**.
- Création **de champs illimités de familles/ typologies de produits**.
- Création de champs **d'utilisation de produits** pour **analyses et rapports personnalisés**.
- Gestion **de la liste des articles**.
- **Mise en place de logiciel sur demande**.
- Gestion **de Mise en garde de sous-stockage et gestion réaménagement des produits**.
- Gestion **des articles à retourner**.
- Gestion **des articles réaffûtables**.
- Gestion des **articles à tarer et mise en garde de péremption des produits**.
- Contrôle du magasin pour **vérification d'inventaire rapide**.
- **Création de magasin virtuel** pour la gestion d'articles même non stockés à l'intérieur de THE BOX.

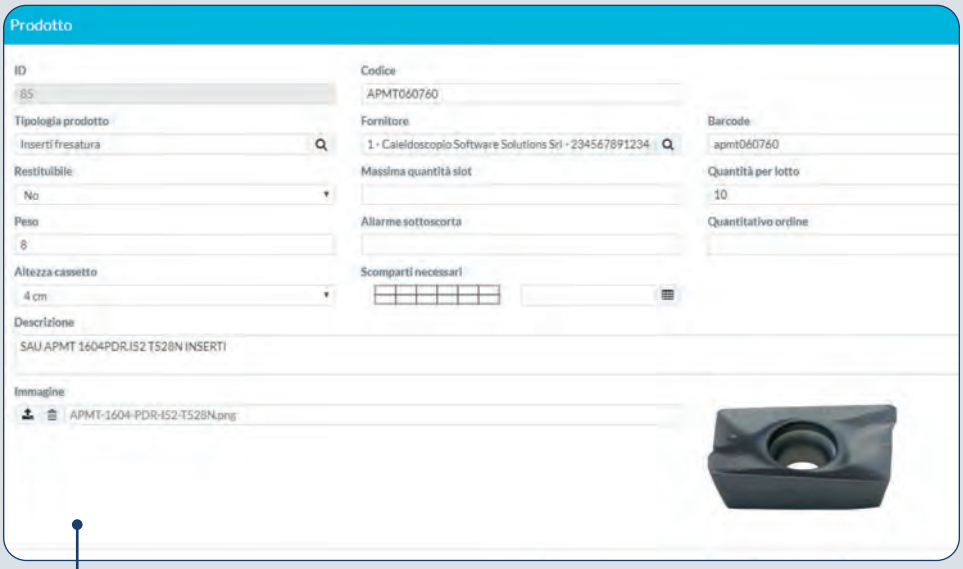

Instrument graphique facile à utiliser

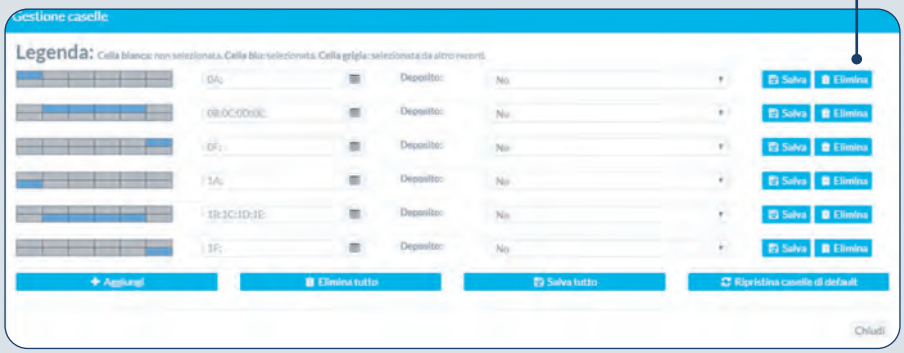

3 Niveaux utilisateurs à sélectionner

- Administrateur
- Magasinier
- Opérateur

Commandes intuitives

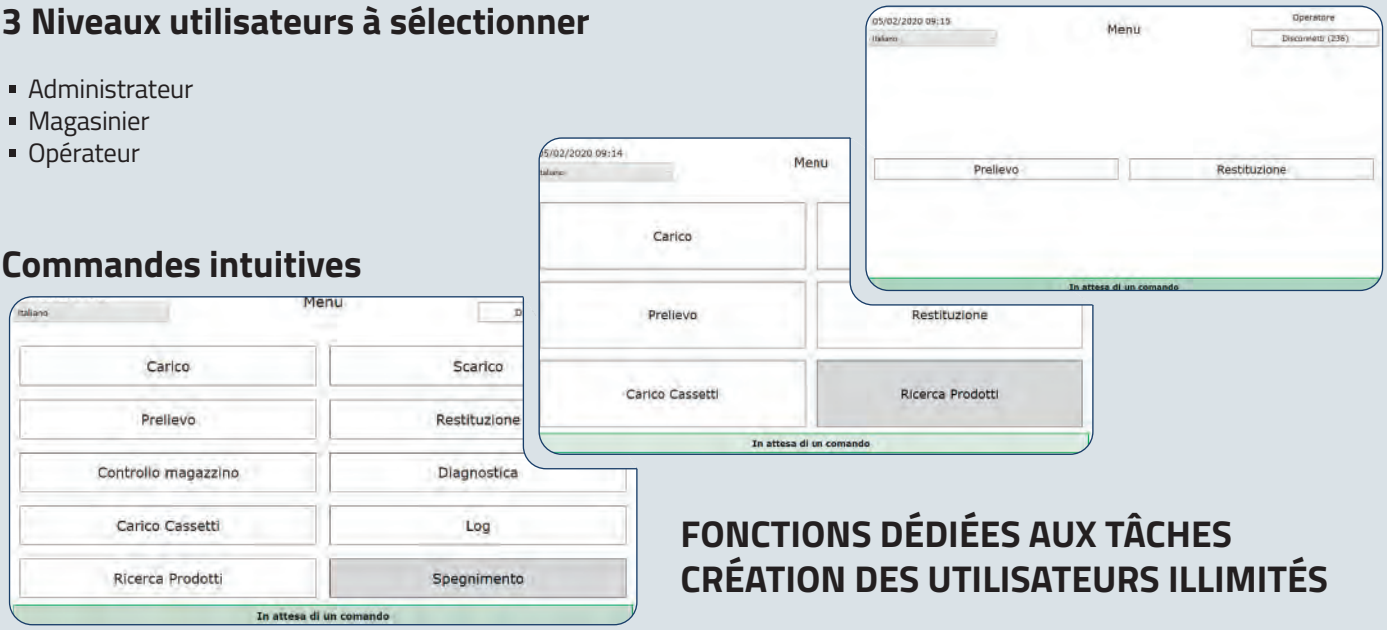

FONCTIONS DÉDIÉES AUX TÂCHES
CRÉATION DES UTILISATEURS ILLIMITÉS

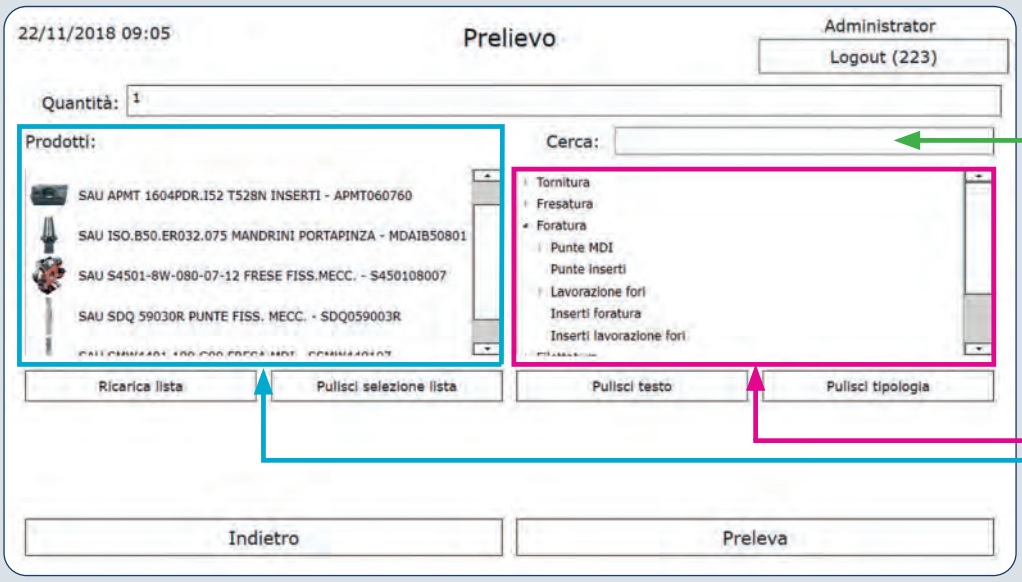

Consultation facile et recherche d'article par une page-écran unique avec différente méthodologie (sélection d'après la liste, filtre par typologie, recherche par insertion du code et/ou description) :

- Saisie (même partielle)
- Listes familles/typologies
- Liste avec description et image

VOTRE FORCE ? LES DONNÉES. Quand, de la part de qui et pour quelle raison un article a été prélevé/rendu avec reporting sous format XML/XLS (excel).

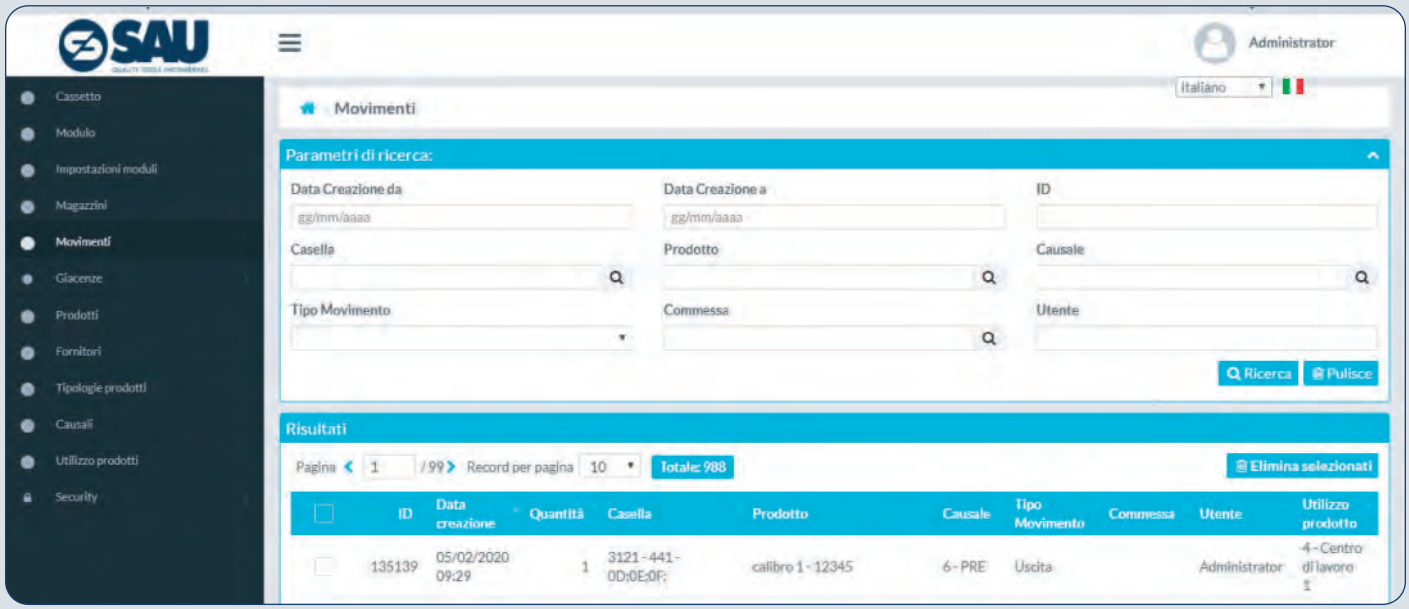

EN OPTION

PERSONNALISEZ VOTRE “THE BOX”

ACCESSOIRES

LECTEUR DE CODES À BARRES:
le rendement est amélioré, en abattant les temps de saisie de codes complexes.

BALANCE COMPTE-PIÈCES:
dispositif susceptible de compter le nombre de pièces en fonction du poids unitaire. Idéal pour augmenter la vitesse dans le comptage de petits objets.

NAVETTES ET SUPPORTS:
nous sommes en mesure de réaliser des supports sur dessin avec impression 3D.

CAMÉRA:
contrôle vidéo sur les mouvements effectués dans l’emplacement.

BAIE DE PRÉLÈVEMENT AVEC 24 SECTEURS

Choix valable, lorsqu’il existe l’exigence de doubler les emplacements, pour stocker les objets de petites tailles.

CHOISISSEZ VOTRE RAL:

RAL

SERVICES PAYANTS:

- Importation de données en masse de listes des articles, pour importer rapidement la base de données initiale.
- Mises en œuvre de logiciel
- Progiciels d’assistance et entretien programmé

NOS POINTS FORTS:

POIDS

Il est possible de stocker tous les types de produit indépendamment du poids

MODULARITE MAXIMUM

Les tiroirs peuvent être configurés de nouveau pour stocker des objets de petites et moyennes tailles (jusqu'à 1200x100x240 mm)

ACCESSIBILITE

Dimension minimum des secteurs 100x120x40 mm

VITESSE DE PRELEVEMENT TRES ELEVEE

Temps maximum 16 secondes

EMPLACEMENT

Optimise une surface réduite, moins de 2 m², en utilisant la hauteur des locaux.

PRELEVEMENT SANS ERREURS

Seul l'article sélectionné est rendu disponible à l'utilisateur.

STOCKS

Tout ce qui sert, quand il le faut et dans les quantités appropriées avec un inventaire toujours sous contrôle.

TRAÇABILITÉ ET DISPONIBILITE DES PRODUITS

REDUCTION DES COUTS ET AUGMENTATION DE LA PRODUCTIVITÉ

ACCROISSEMENT DES CRITERES DE SÉCURITÉ

QUATRIÈME RÉVOLUTION INDUSTRIELLE PRÊTE

THE BOX répond aux exigences de l'industrie 4.0 TRAVAIL INTELLIGENT.
Investir n'a jamais été aussi simple.

Ce que dit, celui qui choisit “THE BOX” ...

“Nous avons évalué l’achat de différentes machines et l’unique qui correspondait totalement à nos exigences a été le THE BOX, non seulement en raison de son logiciel simple et complet, mais aussi en raison de ses dimensions d’encombrement réduites, ce qui nous a permis d’utiliser la hauteur du hangar, en optimisant sa surface.”

“Le matériel était répandu dans l’atelier, grâce à THE BOX nous avons réussi à le centraliser, en optimisant les stocks et en réduisant les achats.”

“Nos opérateurs retirent en pleine autonomie les articles de consommation du magasin THE BOX, ce qui réduit les temps morts. En outre, nous avons remarqué qu’il ne se vérifie plus de consommations de produits excessives”

“Nous sommes parvenus à éviter non seulement les arrêts de machine dus aux manques de consommables, mais aussi à optimiser la charge de travail des opérateurs.”

“THE BOX.. Petit, Rapide, Spacieux. Pratiquement MALIN!”

SAU S.p.A.
Via dei Raseni, 6/B
41040 Polinago (MO) Italie
Tel. 0039 0536 47510
Fax. 0039 0536 47275
infosau@sautool.it
www.sautool.it