2010

IAGNONI s.r.l.
ACCESSORI
PER MACCHINE UTENSILI

MANDRINI PORTAUTENSILI

PER MACCHINE A CNC
PER LA LAVORAZIONE
DEL LEGNO E PVC

PAGNONI S.R.L. é una affermata azienda, nella costruzione di mandrineria e complementi per macchine automatiche.

Specializzatasi nella realizzazione di mandrini con attacco ISO e HSK, nelle varie versioni, standard e no, ultimamente ha approntato una nuova linea di produzione, in modo tale di soddisfare il mercato locale ed internazionale.

Specializzata nel realizzare grosse serie, il suo organico prevede anche una linea per realizzare, con tempistica rapida, ogni eventuale richiesta personalizzata.

Continuamente aggiornata dal punto di vista tecnico, la produzione é caratterizzata da un'ottima resa qualitativa e da una costante disponibilità di articoli pronti a magazzino.

Tutti i nostri portautensili per macchine CNC e relativi accessori sono costruiti con acciaio da cementazione di alta qualità. Questi sono cementati, temperati, rinvenuti, sabbiati e bruniti: hanno una durezza in superficie di 58/60 HRC.

Tutte le parti di contatto tra la macchina e l'utensile sono totalmente retificati, comprese le filettature esterne per la ghiera di serraggio pinza.

Le quote di costruzione e le tolleranze di esecuzione rispondono alle normative DIN.

Siamo in grado di fornire anche portautensili e accessori speciali non presenti a catalogo.

PAGNONI S.R.L. is a established company, in the construction of spindles and accessories for automated machinery.

It specialises in the construction of spindles with ISO and HSK connections, in either standard or customised versions. Recently it has set up a new line so as to satisfy local and international market.

All these components are generally produced in big runs, but the company also has a line that enables it to meet quickly and accurately any request for tailor-made products.

Continuously updated from the technical viewpoint, its production is characterised by excellent quality levels and the availability of wide range of ready-made articles.

Our tool holders for CNC machines and the relative accessories are all made of first-rate case-hardening steel. The parts are case-hardened, hardened and tempered, sand-blasted and burnished: their surface hardness is 58/60 HRC.

All contact surfaces between the machine and the tool are ground all over, including the external threaded parts for the jaw clamping ring-nut.

Construction dimensions and execution tolerances conform to DIN standards.

We can supply tool holders and special accessories not included in our standard line-up

I AGNONI s.r.l.
ACCESSORI
PER MACCHINE UTENSILI

Come raggiungerci

I AGNONI S.r.l.
ACCESSORI
PER MACCHINE UTENSILI

I N D I C E

PORTAPINZE

Mandrini portapinze con attacco HSK 50/63 DIN 69893	pag. 6
Mandrini portapinze con attacco ISO 30/40	pag. 7-8
Mandrini portapinze con attacco ISO 30/40 flangia di cambio utensile Ø58	pag. 9
Mandrini portapinze con attacco ISO 30 a flangia dentata	pag. 10
Mandrini portapinze con attacco cono MORSE	pag. 11
Mandrini portapinze con attacco CILINDRICO	pag. 12
Mandrini portapinze per macchine CMS TRIAX	pag. 13

PORTAFRESE

Mandrini portafrese con attacco HSK 50/63 DIN 69893	pag. 14-16
Mandrini portafrese con attacco HSK 63/E per macchine WEINIG	pag. 17
Mandrini portafrese con attacco ISO 30/40	pag. 18-21
Mandrini portafrese con attacco ISO 30 a flangia dentata	pag. 22
Mandrini portafrese con attacco CILINDRICO	pag. 23
Mandrini portafrese con attacco cono MORSE	pag. 24
Mandrini portafrese per macchine CMS TRIAX	pag. 25

RICAMBI

Tiranti di aggancio per mandrini ISO 30/40	pag. 26-29
Pinze e Ghiere di serraggio per portapinze tipo ER DIN 6499	pag. 30-31
Pinze e Ghiere di serraggio per portapinze tipo EOC DIN 6388	pag. 32
Pinze e Ghiere di serraggio per portapinze tipo ETS	pag. 33
Ghiere di bloccaggio	pag. 34
Flange di bloccaggio per portafrese e viti	pag. 35-36
Chiavi per Ghiere	pag. 37

MANDRINO ATTACCO HSK 50/63 PORTA-PINZE ER32/40 EOC25
CHUCK WITH SHANK HSK 50/63 FOR COLLECTS ER32/40 EOC25
MANDRIN AVEC ATTAQUE HSK 50/63 POUR PINCES ER32/40 EOC25
SPANNFUTTER MIT VERBINDUNG HSK 50/63 FUER ZANGE ER32/40 EOC25

DIN 69893

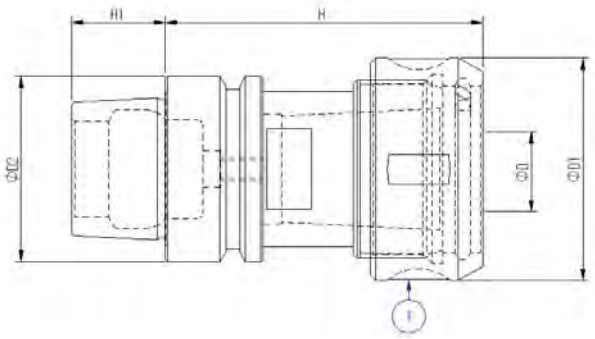

	Codice	Rot .	Ghiera	D	D1	D2	H	H1
UNITEAM,CMS	H5EPDX20	DX	ER/32	3-20	50	50/E	73	25
	H5EPSX20	SX	ER/32	3-20	50	50/E	73	25
	H5EPDX26	DX	ER/40	4-30	63	50/E	75	25
	H5EPSX26	SX	ER/40	4-30	63	50/E	75	25
	H5EPDX25	DX	EOC/25	2-25	60	50/E	90	25
	H5EPSX25	SX	EOC/25	2-25	60	50/E	90	25
UNITEAM,CMS	H6EPDX20	DX	ER/32	3-20	50	63/E	78	32
	H6EPSX20	SX	ER/32	3-20	50	63/E	78	32
	H6EPDX26	DX	ER/40	4-30	63	63/E	75	32
	H6EPSX26	SX	ER/40	4-30	63	63/E	75	32
	H6EPDX25	DX	EOC/25	2-25	60	63/E	90	32
	H6EPSX25	SX	EOC/25	2-25	60	63/E	90	32

	Codice	Rot .	Ghiera	D	D1	D2	H	H1
BIESSE, SCM, MORBIDELLI, EIMA, DUBUS, WEEKE	H5FPDX20	DX	ER/32	3-20	50	50/F	73	20
	H5FPSX20	SX	ER/32	3-20	50	50/F	73	20
	H5FPDX26	DX	ER/40	4-30	63	50/F	75	20
	H5FPSX26	SX	ER/40	4-30	63	50/F	75	20
	H5FPDX25	DX	EOC/25	2-25	60	50/F	90	20
	H5FPSX25	SX	EOC/25	2-25	60	50/F	90	20
BIESSE,EIMA, HOMAG,SCM, IMA(da 9/94), WEEKE, DUBUS, BUSELLATO	H6FPDX20	DX	ER/32	3-20	50	63/F	73	25
	H6FPSX20	SX	ER/32	3-20	50	63/F	73	25
	H6FPDX26	DX	ER/40	4-30	63	63/F	80	25
	H6FPSX26	SX	ER/40	4-30	63	63/F	80	25
	H6FPDX25	DX	EOC/25	2-25	60	63/F	90	25
	H6FPSX25	SX	EOC/25	2-25	60	63/F	90	25

ACCESSORI - ACCESSORIES - ACCESSOIRES - ZUBEHOR

GHIERA "ER"	Q.tà	GHIERA "EOC"	Q.tà
		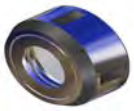	
RIF. PAG. 30	1	RIF. PAG. 32	1

Equilibratura fino a G.2,5 - 24.000 RPM e Marcatura, a richiesta secondo specifiche del cliente.

MANDRINO ATTACCO ISO30/40 PORTA PINZE ER32/40 EOC25
CHUCK WITH SHANK ISO30/40 FOR COLLECTS ER32/40 EOC25
MANDRIN AVEC ATTAQUE ISO30/40 POUR PINCES ER32/40 EOC25
SPANNFUTTER ISO30/40 FUER SPANNZANGEN ER32/40 EOC25

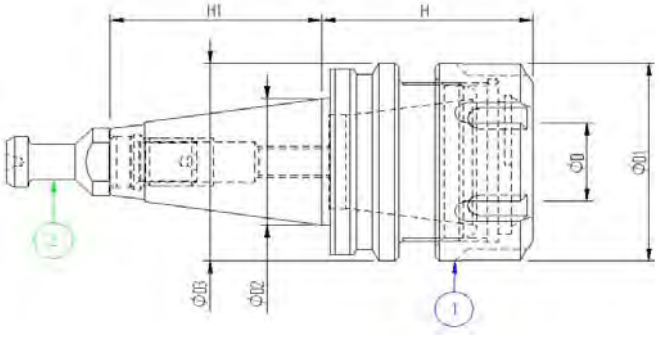

	Codice	ISO	Rot .	Ghiera	D	D1	D2	D3	H1	H
BIESSE, COSMEC, MASTERWOOD	B30PDX20	30	DX	ER/32	3-20	50	31,75	50	47,8	50
	B30PSX20	30	SX	ER/32	3-20	50	31,75	50	47,8	50
	B30PDX26	30	DX	ER/40	4-30	63	31,75	50	47,8	57
	B30PSX26	30	SX	ER/40	4-30	63	31,75	50	47,8	57

	Codice	ISO	Rot .	Ghiera	D	D1	D2	D3	H1	H
BIESSE,SCM, MORBIDELLI,EIMA, DUBUS, WEEKE, ALBERTI	I30PDX20	30	DX	ER/32	3-20	50	31,75	50	47,8	68
	I30PSX20	30	SX	ER/32	3-20	50	31,75	50	47,8	68
	I30PDX26	30	DX	ER/40	4-30	63	31,75	50	47,8	68
	I30PSX26	30	SX	ER/40	4-30	63	31,75	50	47,8	68
	I30PDX25	30	DX	EOC/25	2-25	60	31,75	50	47,8	70
	I30PSX25	30	SX	EOC/25	2-25	60	31,75	50	47,8	70
BIESSE,SCM, IMA, MAKA, WEEKE, BULLERI, REICHENBACHER, STEGHERR	I40PDX20	40	DX	ER/32	3-20	50	44,45	63,55	68,4	68
	I40PSX20	40	SX	ER/32	3-20	50	44,45	63,55	68,4	68
	I40PDX26	40	DX	ER/40	4-30	63	44,45	63,55	68,4	68
	I40PSX26	40	SX	ER/40	4-30	63	44,45	63,55	68,4	68
	I40PDX25	40	DX	EOC/25	2-25	60	44,45	63,55	68,4	74
	I40PSX25	40	SX	EOC/25	2-25	60	44,45	63,55	68,4	74

ACCESSORI - ACCESSORIES - ACCESSOIRES - ZUBEHOR

GHIERA	Q.tà	GHIERA	Q.tà	TIRANTE	Q.tà
		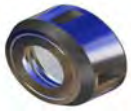			
RIF. PAG. 30	1	RIF. PAG. 32	1	RIF. PAG. 26 - 29	1

N.B. Specificare nell'ordine il codice del tirante.
Equilibratura fino a G.2,5 - 24.000 RPM e Marcatura, a richiesta secondo specifiche del cliente.

MANDRINO ATTACCO ISO30/40 PORTA PINZE ER32/40 EOC25
CHUCK WITH SHANK ISO30/40 FOR COLLECTS ER32/40 EOC25
MANDRIN AVEC ATTAQUE ISO30/40 POUR PINCES ER32/40 EOC25
SPANNFUTTER ISO30/40 FUER SPANNZANGEN ER32/40 EOC25

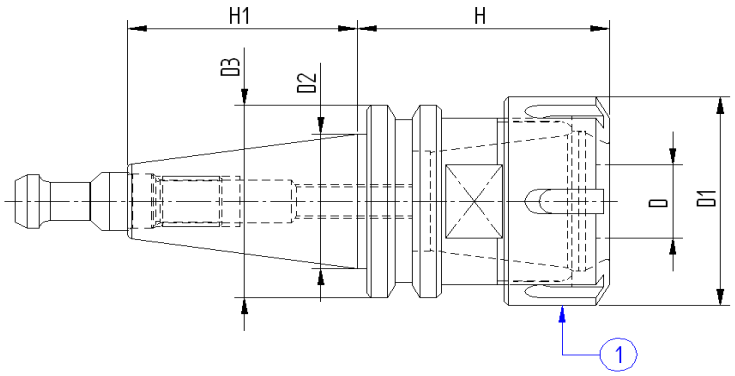

	Codice	ISO	Rot .	Ghiera	D	D1	D2	D3	H1	H
CMS	T30PDX20	30	DX	ER32	3-20	50	31,75	46	47,8	60
	T30PSX20	30	SX	ER32	3-20	50	31,75	46	47,8	60
	T30PDX26	30	DX	ER40	4-30	63	31,75	46	47,8	65
	T30PSX26	30	SX	ER40	4-30	63	31,75	46	47,8	65
	T30PDX25	30	DX	EOC25	2-25	60	31,75	46	47,8	70
	T30PSX25	30	SX	EOC25	2-25	60	31,75	46	47,8	70

ACCESSORI - ACCESSORIES - ACCESSOIRES - ZUBEHOR

GHIERA	Q.tà	GHIERA	Q.tà	TIRANTE	Q.tà
		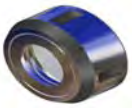			
RIF. PAG. 30	1	RIF. PAG. 32	1	RIF. PAG. 26 - 29	1

N.B. Specificare nell'ordine il codice del tirante.
Equilibratura fino a G.2,5 - 24.000 RPM e Marcatura, a richiesta secondo specifiche del cliente.

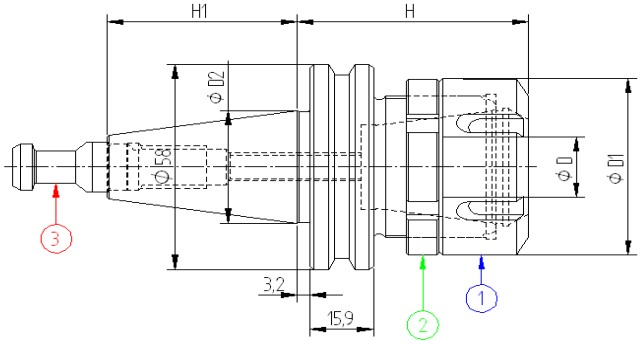

	Codice	ISO	Rot .	Ghiera	D	D1	D2	H1	H
UNITEAM, ESSETEAM, TEKTEAM	E30PDX20	30	DX	ER32	3-20	50	31,75	47,8	63
	E30PSX20	30	SX	ER32	3-20	50	31,75	47,8	63
	E30PDX26	30	DX	ER40	4-30	63	31,75	47,8	65
	E30PSX26	30	SX	ER40	4-30	63	31,75	47,8	65
	E30PDX25	30	DX	EOC25	2-25	60	31,75	47,8	70
	E30PSX25	30	SX	EOC25	2-25	60	31,75	47,8	70

UNITEAM, ESSETEAM, TEKTEAM	E40PDX20	40	DX	ER32	3-20	50	44,45	68,4	63
	E40PSX20	40	SX	ER32	3-20	50	44,45	68,4	63
	E40PDX26	40	DX	ER40	4-30	63	44,45	68,4	65
	E40PSX26	40	SX	ER40	4-30	63	44,45	68,4	65
	E40PDX25	40	DX	EOC25	2-25	60	44,45	68,4	70
	E40PSX25	40	SX	EOC25	2-25	60	44,45	68,4	70

ACCESSORI - ACCESSORIES - ACCESSOIRES - ZUBEHOR

GHIERA	Q.tà	GHIERA	Q.tà	TIRANTE	Q.tà
RIF. PAG. 30	1	RIF. PAG. 34	1	RIF. PAG. 26 - 29	1

N.B. Specificare nell'ordine il codice del tirante.
Equilibratura fino a G.2,5 - 24.000 RPM e Marcatura, a richiesta secondo specifiche del cliente.

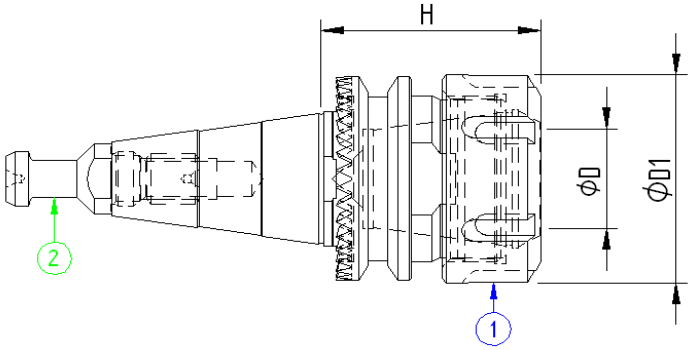

	Codice	Rot .	Ghiera	H	D1	D
SCM, MORBIDELLI	S30PDX20	DX	ER/32	55	50	3-20
	S30PSX20	SX	ER/32	55	50	3-20
	S30PDX26	DX	ER/40	74	63	4-30
	S30PSX26	SX	ER/40	74	63	4-30
	S30PDX25	DX	EOC/25	70	60	2-25
	S30PSX25	SX	EOC/25	70	60	2.25

ACCESSORI - ACCESSORIES - ACCESSOIRES - ZUBEHOR

GHIERA ER	Q.tà	GHIERA EOC	Q.tà	TIRANTE	Q.tà
RIF. PAG. 30	1	RIF. PAG. 32	1	RIF. PAG. 26 - 29	1

N.B. Specificare nell'ordine il codice del tirante.
Equilibratura fino a G.2,5 - 24.000 RPM e Marcatura, a richiesta secondo specifiche del cliente.

MANDRINO ATTACCO CM2-3 PORTA-PINZE ER32-40 PER PANTOGRAFO
CHUCK FOR COLLECTS ER32 WITH CM2-3 SHANK FOR PANTOGRAPH
MANDRIN AVEC PINCES ER32 ATTAQUE CM2-3 POUR PANTOGRAPH
SPANNFUTTER MIT CM2-3 VERBINDUNGSSTUECK ER32 FUER PANTOGRAPH

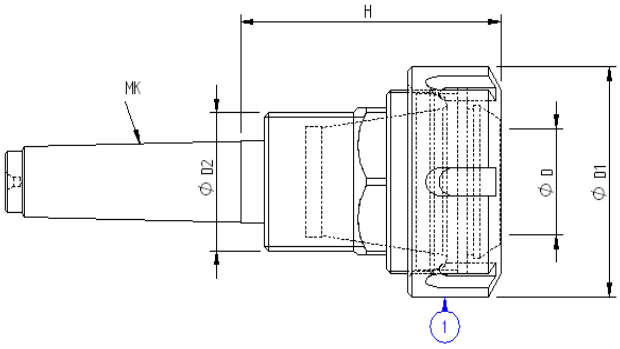

Codice	MK	H	Ghiera	D	D1	D2	Rot .
M02PDX20	2	62	ER32	3-20	50	M30X1,5	DX
M02PSX20	2	62	ER32	3-20	50	M30X1,5	SX
M02PDX26	2	93	ER40	4-30	63	M30X1,5	DX
M02PSX26	2	93	ER40	4-30	63	M30X1,5	SX
M02PDX20/20	2	85	ER32	3-20	50	W20X14	DX
M02PSX20/20	2	85	ER32	3-20	50	W20X14	SX
M02PDX26/20	2	93	ER40	4-30	63	W20X14	DX
M02PSX26/20	2	93	ER40	4-30	63	W20X14	SX
M03PDX20	3	70	ER32	3-20	50	M30X1,5	DX
M03PSX20	3	70	ER32	3-20	50	M30X1,5	SX
M03PDX26	3	80	ER40	4-30	63	M30X1,5	DX
M03PSX26	3	80	ER40	4-30	63	M30X1,5	SX

ACCESSORI - ACCESSORIES - ACCESSOIRES - ZUBEHOR

GHIERA	Q.tà
RIF. PAG. 30	1

Marcatura a richiesta, secondo specifiche del cliente.

MANDRINO ATTACCO Φ20-25 PORTA PINZE ER32-40
CHUCK WITH SHANK Φ20-25 FOR COLLECT ER32-40
MANDRIN AVEC ATTAQUE Φ20-25 POUR PINCES ER32-40
SINDLE MIT VERBINDUNG Φ20-25 FUER ZANGEN ER32-40

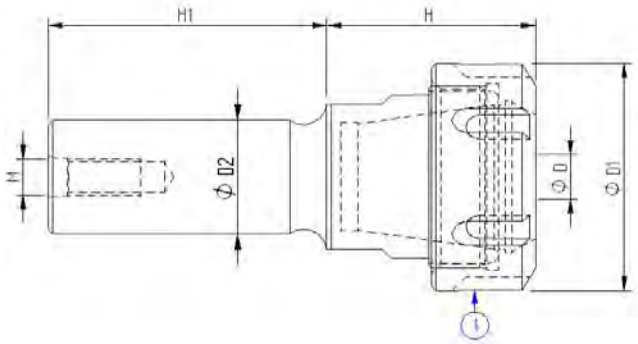

Codice	Rot .	M	Ghiera	D	H	D1	H1	D2
C20PDX20	DX	M8	ER/32	3-20	50	50	60	20
C20PSX20	SX	M8	ER/32	3-20	50	50	60	20
C20PDX26	DX	M8	ER/40	4-30	64	63	60	20
C20PSX26	SX	M8	ER/40	4-30	64	63	60	20
C25PDX20	DX	M8	ER/32	3-20	50	50	60	25
C25PSX20	SX	M8	ER/32	3-20	50	50	60	25
C25PDX26	DX	M8	ER/40	4-30	64	63	60	25
C25PSX26	SX	M8	ER/40	4-30	64	63	60	25

ACCESSORI - ACCESSORIES - ACCESSOIRES - ZUBEHOR

GHIERA	Q.tà
RIF. PAG. 30	1

Marcatura a richiesta, secondo specifiche del cliente.

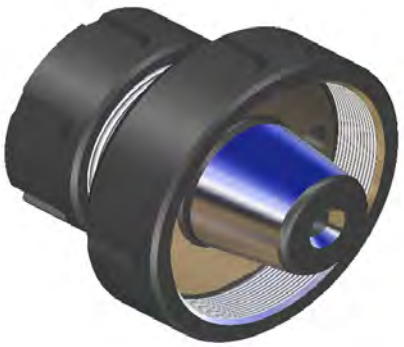

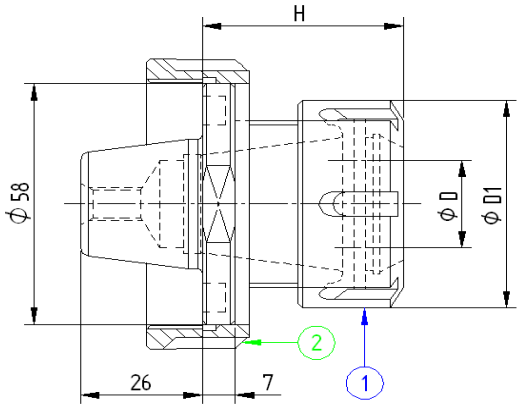

	Codice	Rot .	Ghiera	D	H	D1
CMS TRIAX	X30PDX20	DX	ER/32	3-20	43	50
	X30PSX20	SX	ER/32	3-20	43	50
	X30PDX26	DX	ER/40	4-30	60	63
	X30PSX26	SX	ER/40	4-30	60	63

ACCESSORI - ACCESSORIES - ACCESSOIRES - ZUBEHOR

GHIERA	Q.tà	GHIERA	Q.tà
RIF. PAG. 30	1	RIF. PAG. 34	1

Marcatura a richiesta, secondo specifiche del cliente.

MANDRINO ATTACCO HSK 50/63 CON ALBERO PORTAFRESE
CHUCK WITH SHANK HSK 50/63 FOR SPINDLE-COLLECTS ER 32
MANDRIN AVEC ATTAQUE HSK 50-63 POUR ARBRE-PINCES ER 32
SPANNFUTTER MIT VERBINDUNG HSK 50/63 FUER WELLE-ZANGE ER 32

DIN 69893

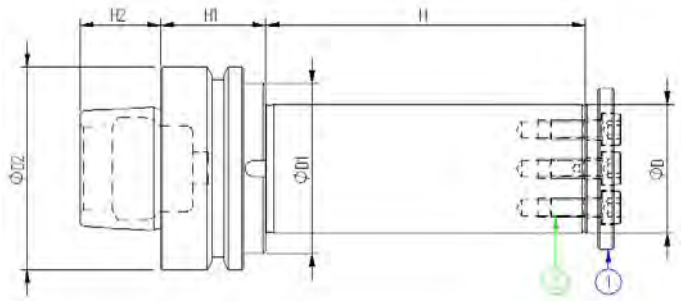

	Codice	D2	H2	H1	D	H	D1
UNITEAM,CMS	H5EAPF20/70	50/E	25	42	20	70	35
	H5EAPF30/70	50/E	25	42	30	70	45
	H5EAPF30/80	50/E	25	42	30	80	45
	H5EAPF30/100	50/E	25	42	30	100	45
	H5EAPF30/150	50/E	25	42	30	150	45
	H5EAPF35/70	50/E	25	42	35	70	49
	H5EAPF35/80	50/E	25	42	35	80	49
	H5EAPF35/100	50/E	25	42	35	100	49
	H5EAPF35/150	50/E	25	42	35	150	49
UNITEAM,CMS	H6EAPF20/70	63/E	32	42	20	70	35
	H6EAPF30/70	63/E	32	42	30	70	45
	H6EAPF30/80	63/E	32	42	30	80	45
	H6EAPF30/100	63/E	32	42	30	100	45
	H6EAPF30/150	63/E	32	42	30	150	45
	H6EAPF35/70	63/E	32	42	35	70	50
	H6EAPF35/80	63/E	32	42	35	80	50
	H6EAPF35/100	63/E	32	42	35	100	50
	H6EAPF35/150	63/E	32	42	35	150	50
	H6EAPF40/70	63/E	32	42	40	70	53
	H6EAPF40/80	63/E	32	42	40	80	53
	H6EAPF40/100	63/E	32	42	40	100	53
	H6EAPF40/150	63/E	32	42	40	150	53

ACCESSORI - ACCESSORIES - ACCESSOIRES - ZUBEHOR

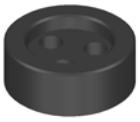

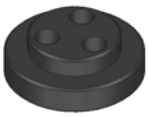

Ø	FLANGIA DI BLOCCAGGIO RIDOTTO	Q.tà	Ø	FLANGIA DI BLOCCAGGIO ESPANSO	Q.tà	VITE	Q.tà
20	182001302	1	20	182001001	1	110501601	3
30	183001302	1	30	183000901	1	110601601	3
35	183501302	1	35	183500901	1	110601601	3
40	184001302	1	40	184000901	1	110601601	3

Equilibratura fino a G.2,5 - 24.000 RPM e Marcatura, a richiesta secondo specifiche del cliente.

MANDRINO ATTACCO HSK 50/63 CON ALBERO PORTAFRESE
CHUCK WITH SHANK HSK 50/63 FOR SPINDLE-COLLECTS ER 32
MANDRIN AVEC ATTAQUE HSK 50-63 POUR ARBRE-PINCES ER 32
SPANNFUTTER MIT VERBINDUNG HSK 50/63 FUER WELLE-ZANGE ER 32

DIN 69893

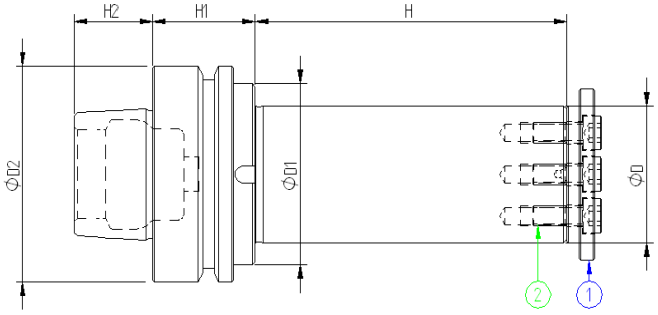

	Codice	D2	H2	H1	D	H	D1
BIESSE,SCM, MORBIDELLI, EIMA, DUBUS, WEEKE	H5FAPF20/70	50/F	20	42	20	70	35
	H5FAPF30/70	50/F	20	42	30	70	45
	H5FAPF30/80	50/F	20	42	30	80	45
	H5FAPF30/100	50/F	20	42	30	100	45
	H5FAPF30/150	50/F	20	42	30	150	45
	H5FAPF35/70	50/F	20	42	35	70	49
	H5FAPF35/80	50/F	20	42	35	80	49
	H5FAPF35/100	50/F	20	42	35	100	49
	H5FAPF35/150	50/F	20	42	35	150	49
BIESSE,HOMAG, IMA(DA 9/94). WEEKE, EIMA, BUSELLATO, DUBUS	H6FAPF20/70	63/F	25	42	20	70	35
	H6FAPF30/70	63/F	25	42	30	70	45
	H6FAPF30/80	63/F	25	42	30	80	45
	H6FAPF30/100	63/F	25	42	30	100	45
	H6FAPF30/150	63/F	25	42	30	150	45
	H6FAPF35/70	63/F	25	42	35	70	50
	H6EAPF35/80	63/F	25	42	35	80	50
	H6FAPF35/100	63/F	25	42	35	100	50
	H6FAPF35/150	63/F	25	42	35	150	50
	H6FAPF40/70	63/F	25	42	40	70	53
	H6FAPF40/80	63/F	25	42	40	80	53
	H6FAPF40/100	63/F	25	42	40	100	53
	H6FAPF40/150	63/F	25	42	40	150	53

ACCESSORI - ACCESSORIES - ACCESSOIRES - ZUBEHOR

Ø	FLANGIA DI BLOCCAGGIO RIDOTTO	Q.tà	Ø	FLANGIA DI BLOCCAGGIO ESPANSO	Q.tà	VITE	Q.tà
	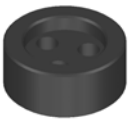						
20	182001302	1	20	182001001	1	110501601	3
30	183001302	1	30	183000901	1	110601601	3
35	183501302	1	35	183500901	1	110601601	3
40	184001302	1	40	184000901	1	110601601	3

Equilibratura fino a G.2,5 - 24.000 RPM e Marcatura, a richiesta secondo specifiche del cliente.

MANDRINO ATTACCO HSK 63 CON ALBERO PORTAFRESE
CHUCK WITH SHANK HSK 63 FOR SPINDLE-COLLECTS ER 32
MANDRIN AVEC ATTAQUE HSK 63 POUR ARBRE-PINCES ER 32
SPANNFUTTER MIT VERBINDUNG HSK 63 FUER WELLE-ZANGE ER 32

DIN 69893

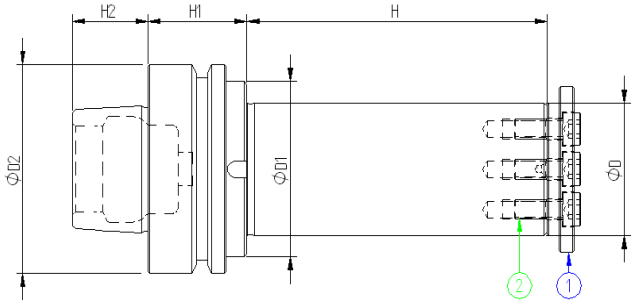

	Codice	D2	H2	H1	D	H	D1
SCM, MORBIDELLI	HSKSCM20/70	63/F	25	33	20	70	35
	HSKSCM30/70	63/F	25	33	30	70	45
	HSKSCM30/80	63/F	25	33	30	80	45
	HSKSCM30/100	63/F	25	33	30	100	45
	HSKSCM30/150	63/F	25	33	30	150	45
	HSKSCM35/70	63/F	25	33	35	70	50
	HSKSCM35/80	63/F	25	33	35	80	50
	HSKSCM35/100	63/F	25	33	35	100	50
	HSKSCM35/150	63/F	25	33	35	150	50
	HSKSCM40/70	63/F	25	33	40	70	53
	HSKSCM40/80	63/F	25	33	40	80	53
	HSKSCM40/100	63/F	25	33	40	100	53
	HSKSCM40/150	63/F	25	33	40	150	53

ACCESSORI - ACCESSORIES - ACCESSOIRES - ZUBEHOR

Ø	FLANGIA DI BLOCCAGGIO RIDOTTO	Q.tà	Ø	FLANGIA DI BLOCCAGGIO ESPANSO	Q.tà	VITE	Q.tà
	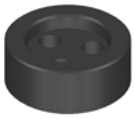			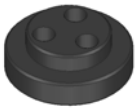			
20	182001302	1	20	182001001	1	110501601	3
30	183001302	1	30	183000901	1	110601601	3
35	183501302	1	35	183500901	1	110601601	3
40	184001302	1	40	184000901	1	110601601	3

Equilibratura fino a G.2,5 - 24.000 RPM e Marcatura, a richiesta secondo specifiche del cliente.

MANDRINO HSK63/E PORTAFRESE PER MACCHINE WEINIG
CHUCK HSK63/E CARRYING DRILL FOR WEINIG MACHINERY
MANDRIN HSK63/E PORTE-FRAISES POUR WEINIG MACHINES
AUFSTECKFRAESDORNE HSK63/E FUER WEINIG MASCHINEN

" W'EINIG "

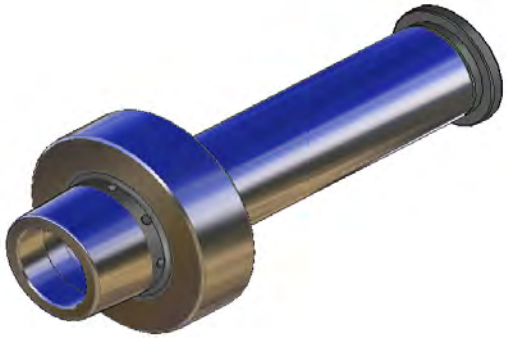

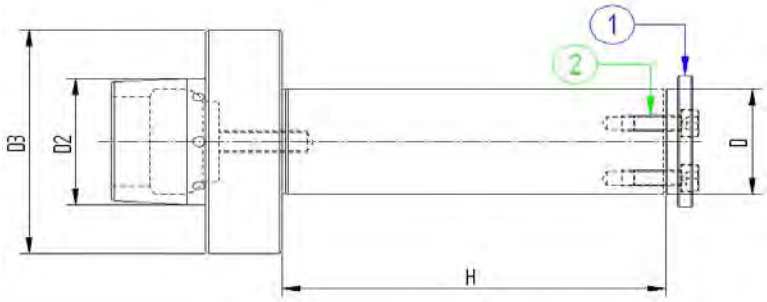

	Codice	D	H	D2	D3
WEINIG	W6EAPF30/100	30	100	48	80
	W6EAPF30/150	30	150	48	80
	W6EAPF30/200	30	200	48	80
	W6EAPF30/250	30	250	48	80
	W6EAPF35/100	35	100	48	80
	W6EAPF35/150	35	150	48	80
	W6EAPF35/200	35	200	48	80
	W6EAPF35/250	35	250	48	80
	W6EAPF40/100	40	100	48	80
	W6EAPF40/150	40	150	48	80
	W6EAPF40/200	40	200	48	80
	W6EAPF40/250	40	250	48	80

Su richiesta fornibili con attacco "POW'ER LOCK"

ACCESSORI - ACCESSORIES - ACCESSOIRES - ZUBEHOR

Ø	FLANGIA DI BLOCCAGGIO RIDOTTO	Q.tà	Ø	FLANGIA DI BLOCCAGGIO ESPANSO	Q.tà	VITE	Q.tà
	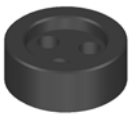						
30	183001302	1	30	183000901	1	110601601	3
35	183501302	1	35	183500901	1	110601601	3
40	184001302	1	40	184000901	1	110601601	3

Equilibratura fino a G.2,5 - 24.000 RPM e Marcatura, a richiesta secondo specifiche del cliente.

MANDRINO ISO 30/40 CON ALBERO PORTAFRESA
CHUCK WITH SHANK ISO 30/40 CARRYING DRILL
MANDRIN AVEC ATTAQUE ISO 30/40 PORTE-FRAISES
SPANNFUTTER ISO30/40 FRAESDORN

DIN 69871

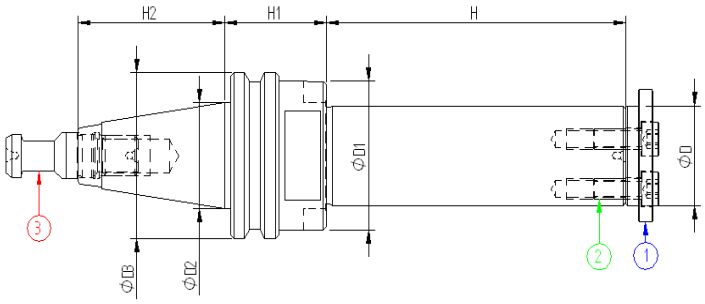

	Codice	ISO	D	D1	D2	D3	H	H1	H2
BIESSE, COSMEC, HOMAG,MAKA, BULLERI, ALBERTI, REICHENBACHER, MASTERWOOD, BUSELLATO	I30APF20/70	30	20	35	31,75	50	70	35	47,8
	I30APF30/70	30	30	45	31,75	50	70	35	47,8
	I30APF30/80	30	30	45	31,75	50	80	35	47,8
	I30APF30/100	30	30	45	31,75	50	100	35	47,8
	I30APF30/150	30	30	45	31,75	50	150	35	47,8
	I30APF35/70	30	35	48	31,75	50	70	35	47,8
	I30APF35/80	30	35	48	31,75	50	80	35	47,8
	I30APF35/100	30	35	48	31,75	50	100	35	47,8
	I30APF35/150	30	35	48	31,75	50	150	35	47,8

ACCESSORI - ACCESSORIES - ACCESSOIRES - ZUBEHOR

Ø	FLANGIA DI BLOCCAGGIO RIDOTTO	Q.tà	FLANGIA DI BLOCCAGGIO ESPANSO	Q.tà	VITE	Q.tà	TIRANTE	Q.tà
	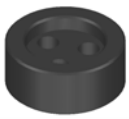							
20	182001302	1	182001001	1	110501601	3	RIF. PAG. 26 - 29	1
30	183001302	1	183000901	1	110601601	3		
35	183501302	1	183500901	1	110601601	3		
40	184001302	1	184000901	1	110601601	3		

N.B. Specificare nell'ordine il codice del tirante.
Equilibratura fino a G.2,5 - 24.000 RPM e Marcatura, a richiesta secondo specifiche del cliente.

MANDRINO ISO 30/40 CON ALBERO PORTAFRESA
CHUCK WITH SHANK ISO 30/40 CARRYING DRILL
MANDRIN AVEC ATTAQUE ISO 30/40 PORTE-FRAISES
SPANNFUTTER ISO30/40 FRAESDORN

DIN 69871

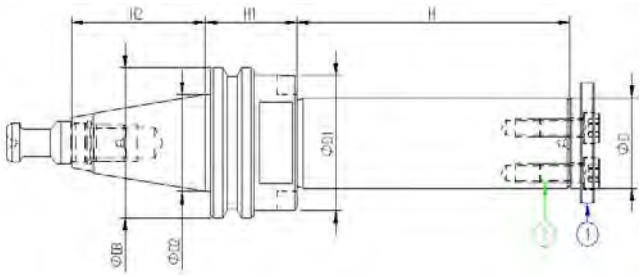

	Codice	ISO	D	D1	D2	D3	H	H1	H2
SCM, IMA, MAKA WEEKE, STEGHERR, REICHENBACHER	I40APF20/70	40	20	35	44,45	63,55	70	35	68,4
	I40APF30/70	40	30	45	44,45	63,55	70	35	68,4
	I40APF30/80	40	30	45	44,45	63,55	80	35	68,4
	I40APF30/100	40	30	45	44,45	63,55	100	35	68,4
	I40APF30/150	40	30	45	44,45	63,55	150	35	68,4
	I40APF35/70	40	35	50	44,45	63,55	70	35	68,4
	I40APF35/80	40	35	50	44,45	63,55	80	35	68,4
	I40APF35/100	40	35	50	44,45	63,55	100	35	68,4
	I40APF35/150	40	35	50	44,45	63,55	150	35	68,4
	I40APF40/70	40	40	55	44,45	63,55	70	35	68,4
	I40APF40/80	40	40	55	44,45	63,55	80	35	68,4
	I40APF40/100	40	40	55	44,45	63,55	100	35	68,4
	I40APF40/150	40	40	55	44,45	63,55	150	35	68,4

ACCESSORI - ACCESSORIES - ACCESSOIRES - ZUBEHOR

Ø	FLANGIA DI BLOCCAGGIO RIDOTTO	Q.tà	FLANGIA DI BLOCCAGGIO ESPANSO	Q.tà	VITE	Q.tà	TIRANTE	Q.tà
20	182001302	1	182001001	1	110501601	3	RIF. PAG. 26 - 29	1
30	183001302	1	183000901	1	110601601	3		
35	183501302	1	183500901	1	110601601	3		
40	184001302	1	184000901	1	110601601	3		

N.B. Specificare nell'ordine il codice del tirante.
Equilibratura fino a G.2,5 - 24.000 RPM e Marcatura, a richiesta secondo specifiche del cliente.

MANDRINO ISO 30/40 ALBERO PORTAFRESA
CHUCK WITH SHANK ISO 30/40 CARRYING DRILL
MANDRIN AVEC ATTAQUE ISO 30/40 PORTE-FRAISES
SPANNFUTTER ISO30/40 FRAESDORN

DIN 69871

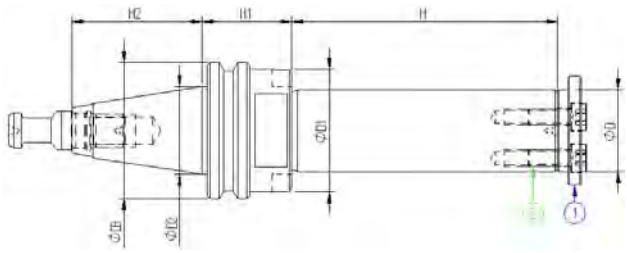

	Codice	ISO	D	D1	D2	D3	H	H1	H2
CMS	T30APF20/70	30	20	35	31,75	46	70	35	47,8
	T30APF30/70	30	30	45	31,75	46	70	35	47,8
	T30APF30/80	30	30	45	31,75	46	80	35	47,8
	T30APF30/100	30	30	45	31,75	46	100	35	47,8
	T30APF30/150	30	30	45	31,75	46	150	35	47,8
	T30APF35/70	30	35	50	31,75	46	70	35	47,8
	T30APF35/80	30	35	50	31,75	46	80	35	47,8
	T30APF35/100	30	35	50	31,75	46	100	35	47,8
	T30APF35/150	30	35	50	31,75	46	150	35	47,8

ACCESSORI - ACCESSORIES - ACCESSOIRES - ZUBEHOR

Ø	FLANGIA DI BLOCCAGGIO RIDOTTO	Q.tà	FLANGIA DI BLOCCAGGIO ESPANSO	Q.tà	VITE	Q.tà	TIRANTE	Q.tà
	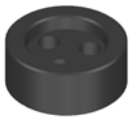							
20	182001302	1	182001001	1	110501601	3	RIF. PAG. 26 - 29	1
30	183001302	1	183000901	1	110601601	3		
35	183501302	1	183500901	1	110601601	3		
40	184001302	1	184000901	1	110601601	3		

N.B. Specificare nell'ordine il codice del tirante.
Equilibratura fino a G.2,5 - 24.000 RPM e Marcatura, a richiesta secondo specifiche del cliente.

MANDRINO ISO 30/40 ALBERO PORTAFRESA
CHUCK WITH SHANK ISO 30/40 CARRYING DRILL
MANDRIN AVEC ATTAQUE ISO 30/40 PORTE-FRAISES
SPANNFUTTER ISO30/40 FRAESDORN

DIN 69871

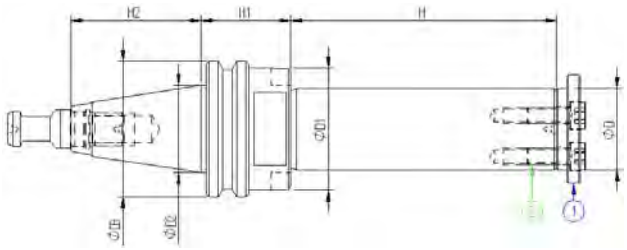

	Codice	ISO	D	D1	D2	D3	H	H1	H2
ESSETEAM,UNITEAM, TAKTEAM	E30APF20/70	30	20	35	31,75	58	70	35	47,8
	E30APF30/70	30	30	45	31,75	58	70	35	47,8
	E30APF30/80	30	30	45	31,75	58	80	35	47,8
	E30APF30/100	30	30	45	31,75	58	100	35	47,8
	E30APF30/150	30	30	45	31,75	58	150	35	47,8
	E30APF35/70	30	35	50	31,75	58	70	35	47,8
	E30APF35/80	30	35	50	31,75	58	80	35	47,8
	E30APF35/100	30	35	50	31,75	58	100	35	47,8
	E30APF35/150	30	35	50	31,75	58	150	35	47,8
	E40APF20/70	40	20	35	44,45	58	70	35	68,4
	E40APF30/70	40	30	45	44,45	58	70	35	68,4
	E40APF30/80	40	30	45	44,45	58	80	35	68,4
	E40APF30/100	40	30	45	44,45	58	100	35	68,4
	E40APF30/150	40	30	45	44,45	58	150	35	68,4
	E40APF35/70	40	35	50	44,45	58	70	35	68,4
	E40APF35/80	40	35	50	44,45	58	80	35	68,4
	E40APF35/100	40	35	50	44,45	58	100	35	68,4
	E40APF35/150	40	35	50	44,45	58	150	35	68,4
	E40APF40/70	40	40	55	44,45	58	70	35	68,4
	E40APF40/80	40	40	55	44,45	58	80	35	68,4
	E40APF40/100	40	40	55	44,45	58	100	35	68,4
	E40APF40/150	40	40	55	44,45	58	150	35	68,4

ACCESSORI - ACCESSORIES - ACCESSOIRES - ZUBEHOR

Ø	FLANGIA DI BLOCCAGGIO RIDOTTO	Q.tà	FLANGIA DI BLOCCAGGIO ESPANSO	Q.tà	VITE	Q.tà	TIRANTE	Q.tà
	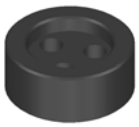		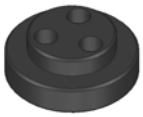					
20	182001302	1	182001001	1	110501601	3	RIF. PAG. 26 - 29	1
30	183001302	1	183000901	1	110601601	3		
35	183501302	1	183500901	1	110601601	3		
40	184001302	1	184000901	1	110601601	3		

N.B. Specificare nell'ordine il codice del tirante.
Equilibratura fino a G.2,5 - 24.000 RPM e Marcatura, a richiesta secondo specifiche del cliente.

MANDRINO ATTACCO ISO 30 CON ALBERO PORTA-FRESE
CHUCK WITH SHANK ISO-30 CARRYING DRILL
MANDRIN AVEC ATTAQUE ISO-30 PORTE-FRAISES
SPANNFUTTER ISO-30 FRAESDORN FUER CNC MASCHINEN

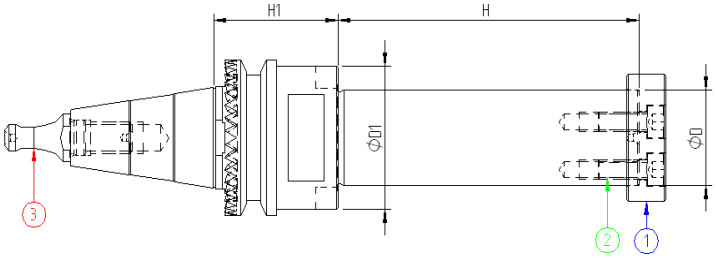

	Codice	D	H	D1	H1
SCM, MORBIDELLI	S30APF20/70	20	70	35	41
	S30APF30/70	30	70	45	41
	S30APF30/80	30	80	45	41
	S30APF30/100	30	100	45	41
	S30APF30/150	30	150	45	41
	S30APF35/70	35	70	50	41
	S30APF35/80	35	80	50	41
	S30APF35/100	35	100	50	41
	S30APF35/150	35	150	50	41
	S30APF40/70	40	70	53	41
	S30APF40/80	40	80	53	41
	S30APF40/100	40	100	53	41
	S30APF40/150	40	150	53	41

ACCESSORI - ACCESSORIES - ACCESSOIRES - ZUBEHOR

Ø	FLANGIA DI BLOCCAGGIO RIDOTTO	Q.tà	FLANGIA DI BLOCCAGGIO ESPANSO	Q.tà	VITE	Q.tà	TIRANTE	Q.tà
	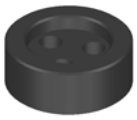		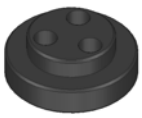					
20	182001302	1	182001001	1	110501601	3	RIF. PAG. 26 - 29	1
30	183001302	1	183000901	1	110601601	3		
35	183501302	1	183500901	1	110601601	3		
40	184001302	1	184000901	1	110601601	3		

N.B. Specificare nell'ordine il codice del tirante.
Equilibratura fino a G.2,5 - 24.000 RPM e Marcatura, a richiesta secondo specifiche del cliente.

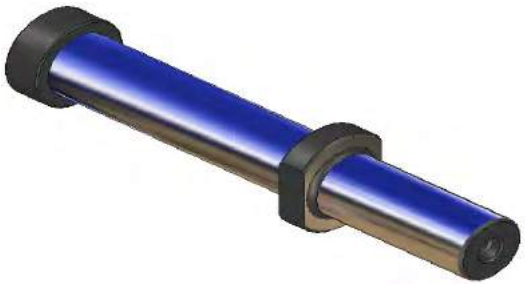

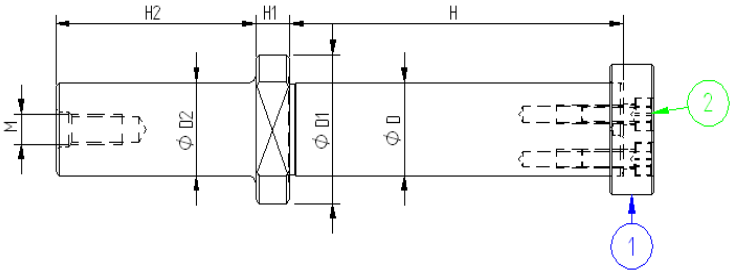

Codice	D2	D1	D	H2	H1	H	M
C20APF25/100	20	40	25	60	10	100	8
C20APF30/100	20	45	30	60	10	100	8
C25APF25/100	25	40	25	60	10	100	8
C25APF30/100	25	45	30	60	10	100	8

ACCESSORI - ACCESSORIES - ACCESSOIRES - ZUBEHOR

Ø	FLANGIA DI BLOCCAGGIO RIDOTTO	Q.tà	FLANGIA DI BLOCCAGGIO ESPANSO	Q.tà	VITE	Q.tà
	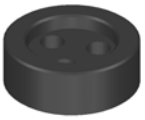		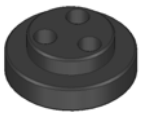			
25	182501302	1	182501001	1	110501601	3
30	183001302	1	183000901	1	110601601	3

Marcatura a richiesta, secondo specifiche del cliente.

MANDRINO PORTAFRESE ATTACCO CONO MORSE
MORSE TAPER ADAPTER WITH TREAD
DOUILLES POUR CONE MORSE AVEC TARAUDAGE
ZWISCHENHUELSEN FUER MORSEKEGEL MIT ANZUGSGEWINDE

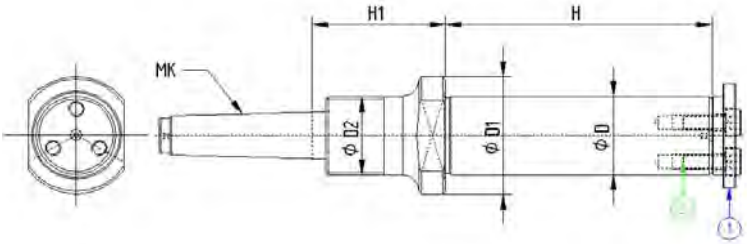

Codice	D	D1	D2	H	H1	MK
M02APF30/100	30	45	M30x1,5	100	50	2
M02APF30/150	30	45	M30x1,5	150	50	2
M02APF35/100	35	50	M30x1,5	100	50	2
M02APF35/150	35	50	M30x1,5	150	50	2
M02APF40/100	40	55	M30x1,5	100	50	2
M02APF40/150	40	55	M30x1,5	150	50	2
M03APF35/100	35	50	M30x1,5	100	50	3
M03APF35/150	35	50	M30x1,5	150	50	3
M03APF40/100	40	55	M30x1,5	100	50	3
M03APF40/150	40	55	M30x1,5	150	50	3

ACCESSORI - ACCESSORIES - ACCESSOIRES - ZUBEHOR

Ø	FLANGIA DI BLOCCAGGIO RIDOTTO	Q.tà	FLANGIA DI BLOCCAGGIO ESPANSO	Q.tà	VITE	Q.tà
	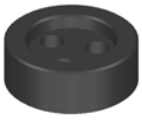		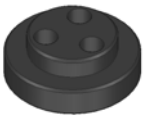			
30	183001302	1	183000901	1	110601601	3
35	183501302	1	183500901	1	110601601	3
40	184001302	1	184000901	1	110601601	3

Marcatura a richiesta, secondo specifiche del cliente.

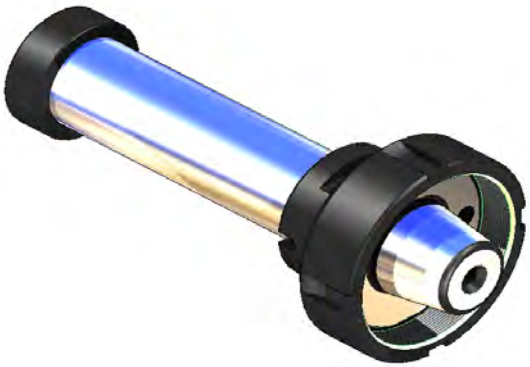

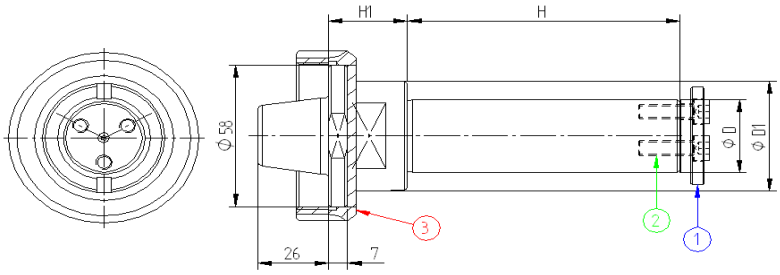

	Codice	D	D1	H	H1
CMS TRIAX	X30APF20/70	20	35	70	29
	X30APF30/70	30	45	70	29
	X30APF30/80	30	45	80	29
	X30APF30/100	30	45	100	29
	X30APF30/150	30	45	150	29
	X30APF35/70	35	50	70	29
	X30APF35/80	35	50	80	29
	X30APF35/100	35	50	100	29
	X30APF35/150	35	50	150	29

ACCESSORI - ACCESSORIES - ACCESSOIRES - ZUBEHOR

Ø	FLANGIA DI BLOCCAGGIO RIDOTTO	Q.tà	FLANGIA DI BLOCCAGGIO ESPANSO	Q.tà	VITE	Q.tà	GHIERA DI BLOCCAGGIO SUPERIORE	Q.tà
	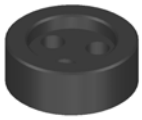		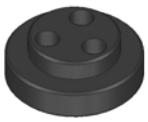					
20	182001302	1	182001001	1	110501601	3	RIF. PAG. 34	1
30	183001302	1	183000901	1	110601601	3		
35	183501302	1	183500901	1	110601601	3		

Marcatura a richiesta, secondo specifiche del cliente.

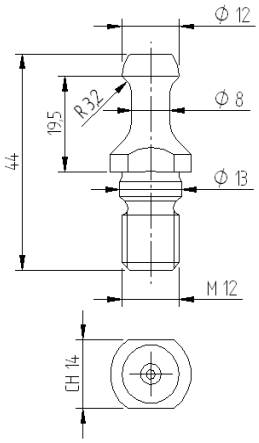

Tirante per elettromandrini HSD

TIPO MACCHINA	Codice
Elettromandrini HSD, Biesse, Masterwood da fine 1999, Cosmec, etc	**CDM12BIE**

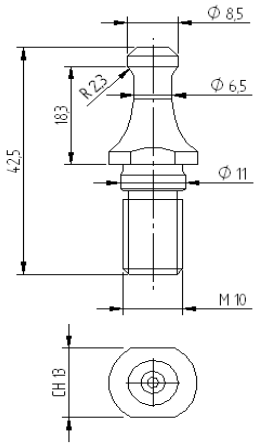

Tirante per macchine SCM

TIPO MACCHINA	Codice
Scm, Morbidelli	**CDM10SCM**

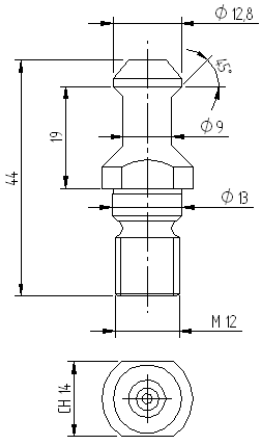

Tirante per macchine CMS

TIPO MACCHINA	Codice
Cms	**CDM12CMS**

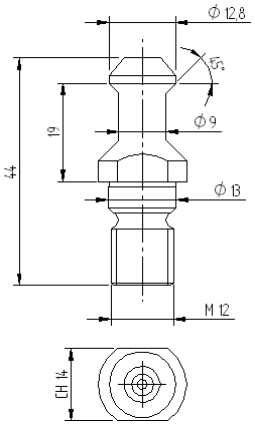

Tirante per elettromandrini GIORDANO COLOMBO

TIPO MACCHINA	Codice
Elettromandrini G. Colombo, Alberti, Masterwood fino a 1999	**CDM12ALB**

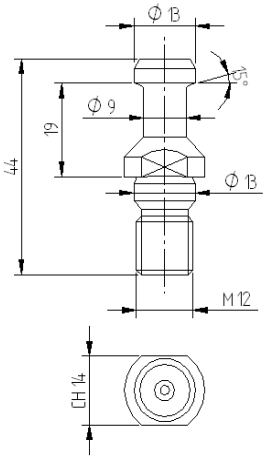

Tirante ISO30 DIN 69872

TIPO MACCHINA	Codice
Elettromandrini Elte, Ima, Maka, Weeke, Reichenbacher, Bulleri, Busellato, Esseteam, etc	**930TIR01**

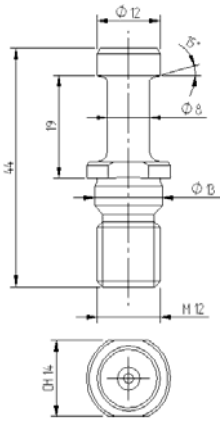

Tirante ISO30 DIN 7388/2A

TIPO MACCHINA	Codice
	930TIR11

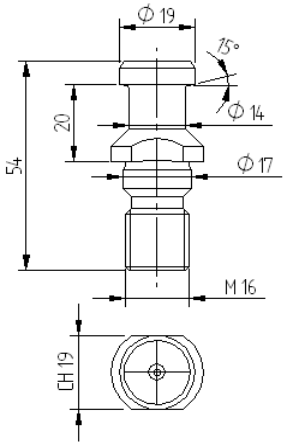

Tirante ISO40 DIN 69872

TIPO MACCHINA	Codice
Ima, Maka, Reichenbacher, Esseteam, Uniteam,Tekteam	**940TIR01**

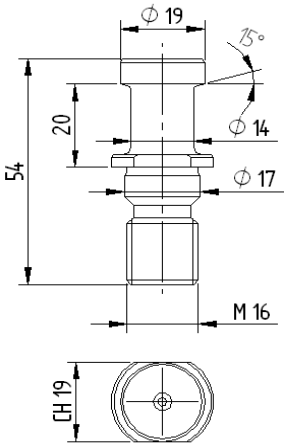

Tirante ISO40 DIN 7388/2A

TIPO MACCHINA	Codice
	940TIR11

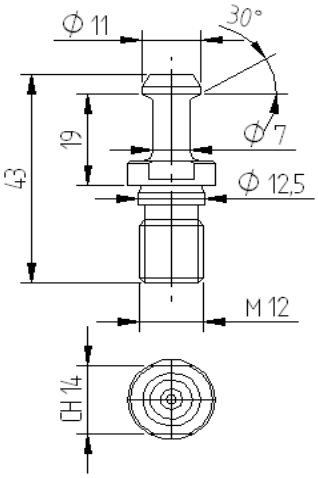

Tirante MAS 403 BT30 α=30°

TIPO MACCHINA	Codice
	930TIR51

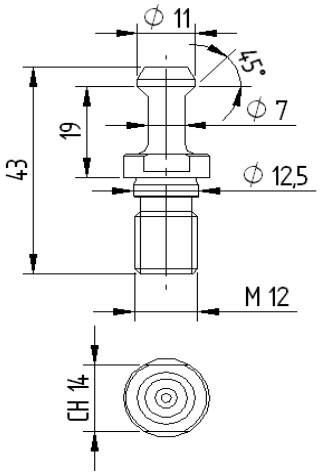

Tirante MAS 403 BT30 α=45°

TIPO MACCHINA	Codice
	930TIR52

GHIERA PER SERRAGGIO PINZA ER32-40
NUTS FOR COLLETS ER32-40
ÉCRONS POUR PINCES ER32-40
ÜBERWURFMUTTER FÜR SPANNZANGE ER32-40

DIN 6499

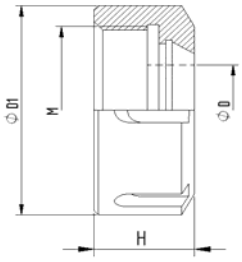

Codice	H	ER	D	M	D1	Rot .
925GHCOD	20	25	1-16	M32X1,5	42	DX
925GHCOS	20	25	1-16	M32X1,5	42	SX
932GHCOD	22,5	32	3-20	M40X1,5	50	DX
932GHCOS	22,5	32	3-20	M40X1,5	50	SX
940GHCOD	25,5	40	4-30	M50X1,5	63	DX
940GHCOS	25,5	40	4-30	M50X1,5	63	SX

GHIERA A SFERE PER SERRAGGIO PINZA ER32-40
BALLPOINTS NUT FOR COLLETS ER32-40
ÉCRONS Á BILLES POUR PINCES ER32-40
ÜBERWURFMUTTER FÜR SPANNZANGE ER32-40

DIN 6499

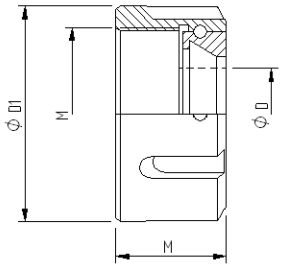

Codice	H	ER	D	M	D1	Rot .
932GHRSF	26	32	3-20	M40X1,5	50	DX
940GHRSF	29	40	4-30	M50X1,5	63	DX

DIN 6499

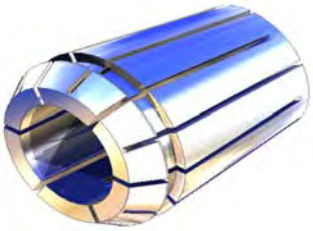

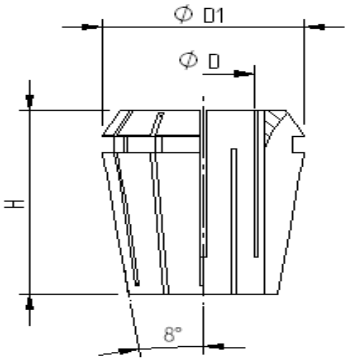

Codice	ER	D1	H	D
925ER010	25	26	34	1
925ER015	25	26	34	1,5
925ER020	25	26	34	2
925ER025	25	26	34	2,5
925ER030	25	26	34	3
925ER035	25	26	34	3,5
925ER040	25	26	34	4
925ER050	25	26	34	5-4
925ER060	25	26	34	6-5
925ER070	25	26	34	7-6
925ER080	25	26	34	8-7
925ER090	25	26	34	9-8
925ER100	25	26	34	10-9
925ER110	25	26	34	11-10
925ER120	25	26	34	12-11
925ER130	25	26	34	13-12
925ER140	25	26	34	14-13
925ER150	25	26	34	15-14
925ER160	25	26	34	16-15

Codice	ER	D1	H	D
932ER030	32	33	40	3-2
932ER040	32	33	40	4-3
932ER050	32	33	40	5-4
932ER060	32	33	40	6-5
932ER070	32	33	40	7-6
932ER080	32	33	40	8-7
932ER090	32	33	40	9-8
932ER100	32	33	40	10-9
932ER110	32	33	40	11-10
932ER120	32	33	40	12-11
932ER130	32	33	40	13-12
932ER140	32	33	40	14-13
932ER150	32	33	40	15-14
932ER160	32	33	40	16-15
932ER170	32	33	40	17-16
932ER180	32	33	40	18-17
932ER190	32	33	40	19-18
932ER200	32	33	40	20-19

Codice	ER	D1	H	D
940ER030	40	41	46	3-2
940ER040	40	41	46	4-3
940ER050	40	41	46	5-4
940ER060	40	41	46	6-5
940ER070	40	41	46	7-6
940ER080	40	41	46	8-7
940ER090	40	41	46	9-8
940ER100	40	41	46	10-9
940ER110	40	41	46	11-10
940ER120	40	41	46	12-11
940ER130	40	41	46	13-12
940ER140	40	41	46	14-13
940ER150	40	41	46	15-14
940ER160	40	41	46	16-15
940ER170	40	41	46	17-16
940ER180	40	41	46	18-17
940ER190	40	41	46	19-18
940ER200	40	41	46	20-19
940ER210	40	41	46	21-20
940ER220	40	41	46	22-21
940ER230	40	41	46	23-22
940ER240	40	41	46	24-23
940ER250	40	41	46	25-24
940ER260	40	41	46	26-25
940ER270	40	41	46	27-26
940ER280	40	41	46	28-27
940ER290	40	41	46	29-28
940ER300	40	41	46	30-29

GHIERA A SFERE PER SERRAGGIO PINZA EOC
BALLPOINTS NUT FOR COLLETS EOC
ÉCRONS À BILLES POUR PINCES EOC
ÜBERWURFMUTTER FÜR SPANNZANGE EOC

DIN 6388

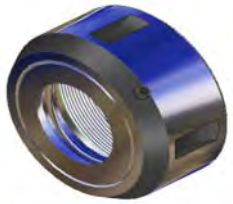

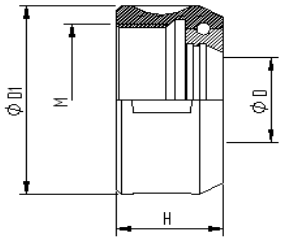

Codice	Rot .	EOC	M	D1	D	H
925GHROS	DX	25	M48X2	60	2-25	30

PINZE ELASTICHE DI SERRAGGIO EOC
COLLECTS EOC
PINCES ÉLASTIQUE EOC
SPANNZANGE EOC

DIN 6388

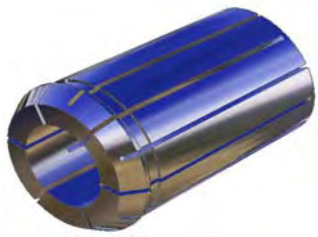

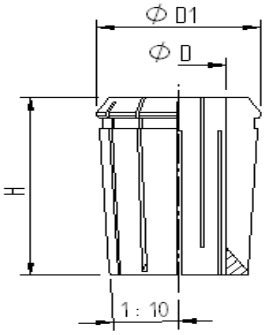

Codice	D	H	D1
925EO025	2,5-2	52	35
925EO030	3-2,5	52	35
925EO035	3,5-3	52	35
925EO040	4-3,5	52	35
925EO045	4,5-4	52	35
925EO050	5-4,5	52	35
925EO055	5,5-5	52	35
925EO060	6-5,5	52	35
925EO065	6,5-6	52	35
925EO070	7-6,5	52	35
925EO075	7,5-7	52	35
925EO080	8-7,5	52	35
925EO085	8,5-8	52	35
925EO090	9-8,5	52	35
925EO095	9,5-9	52	35
925EO100	10-9,5	52	35
925EO105	10,5-10	52	35
925EO110	11-10,5	52	35
925EO115	11,5-11	52	35
925EO120	12-11,5	52	35
925EO125	12,5-12	52	35
925EO130	13-12,5	52	35
925EO135	13,5-13	52	35

Codice	D	H	D1
925EO140	14-13,5	52	35
925EO145	14,5-14	52	35
925EO150	15-14,5	52	35
925EO155	15,5-15	52	35
925EO160	16-15,5	52	35
925EO165	16,5-16	52	35
925EO170	17-16,5	52	35
925EO175	17,5-17	52	35
925EO180	18-17,5	52	35
925EO185	18,5-18	52	35
925EO190	19-18,5	52	35
925EO195	19,5-19	52	35
925EO200	20-19,5	52	35
925EO205	20,5-20	52	35
925EO210	21-20,5	52	35
925EO215	21,5-21	52	35
925EO220	22-21,5	52	35
925EO225	22,5-22	52	35
925EO230	23-22,5	52	35
925EO235	23,5-23	52	35
925EO240	24-23,5	52	35
925EO245	24,5-24	52	35
925EO250	25-24,5	52	35

GHIERA PER SERRAGGIO PINZA ELASTICA ETS32-40
NUTS FOR COLLETS ETS32-40
ÉCRONS POUR PINCES ETS32-40
UEBERWURFMUTTER FUER SPANNZANGE ETS32-40

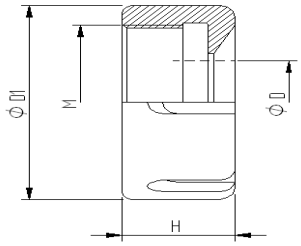

Codice	Rot .	ETS	M	D1	D	H
932GHETD	DX	32	M40X1,5	50	3-20	22,5
932GHETS	SX	32	M40X1,5	50	3-20	22,5
940GHETD	DX	40	M50X1,5	63	4-30	26
940GHETS	SX	40	M50X1,5	63	4-30	26

PINZE ELASTICHE DI SERRAGGIO ETS32-40
COLLECTS ETS32-40
PINCES ÉLASTIQUE ETS32-40
SPANNZANGE ETS32-40

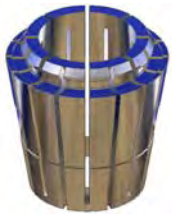

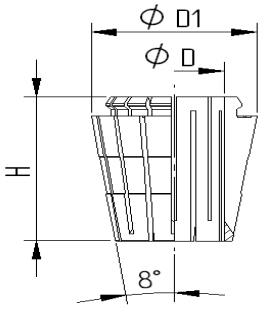

Codice	ETS	D	H	D1
932ET030	32	3-2	40	33
932ET040	32	4-3	40	33
932ET050	32	5-4	40	33
932ET060	32	6-5	40	33
932ET070	32	7-6	40	33
932ET080	32	8-7	40	33
932ET090	32	9-8	40	33
932ET100	32	10-9	40	33
932ET110	32	11-10	40	33
932ET120	32	12-11	40	33
932ET130	32	13-12	40	33
932ET140	32	14-13	40	33
932ET150	32	15-14	40	33
932ET160	32	16-15	40	33
932ET170	32	17-16	40	33
932ET180	32	18-17	40	33
932ET190	32	19-18	40	33
932ET200	32	20-19	40	33

Codice	ETS	D	H	D1
940ET040	40	4-3	45	44
940ET050	40	5-4	45	44
940ET060	40	6-5	45	44
940ET070	40	7-6	45	44
940ET080	40	8-7	45	44
940ET090	40	9-8	45	44
940ET100	40	10-9	45	44
940ET110	40	11-10	45	44
940ET120	40	12-11	45	44
940ET130	40	13-12	45	44
940ET140	40	14-13	45	44
940ET150	40	15-14	45	44
940ET160	40	16-15	45	44
940ET170	40	17-16	45	44
940ET180	40	18-17	45	44
940ET190	40	19-18	45	44
940ET200	40	20-19	45	44
940ET210	40	21-20	45	44
940ET220	40	22-21	45	44
940ET230	40	23-22	45	44
940ET240	40	24-23	45	44
940ET250	40	25-24	45	44
940ET260	40	26-25	45	44

GHIERA DI BLOCCAGGIO SUPERIORE PER MANDRINO CMS TRIAX
TOPNUT FOR CHUCK CMS TRIAX
ECROU SUPERIEUR POUR CMS TRIAX
KRAFTSPANNMUTTER FUR CMS TRIAX HALTER

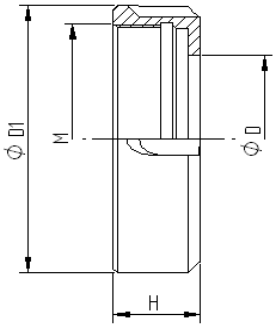

	Codice	Rot.	M	D1	D	H
CMS	932GHSUD	DX	M60X1,5	62	41	22
	932GHSUS	SX	M60X1,5	62	41	22
	940GHSUD	DX	M60X1,5	62	51	22
	940GHSUS	SX	M60X1,5	62	51	22

GHIERA DI CONTRASTO PER MANDRINO PORTAPINZE
RING CONTRAST FOR COLLET CHUCK
CONTRE ECROU POUR PORTEPINCES
GEGENMUTTER FUR SPANNZANGENFUTTER

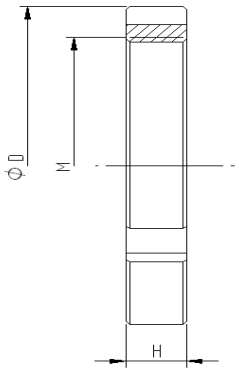

	Codice	Rot.	M	D	H
UNITEAM, ESSETEAM, TEKTEAM	932GHCGD	DX	M40X1,5	50	8
	932GHCGS	SX	M40X1,5	50	8
	940GHCGD	DX	M50X1,5	63	8
	940GHCGS	SX	M50X1,5	63	8

FLANGIA DI BLOCCAGGIO RIDOTTO
FLANGE LOCKING REDUCED
BRIDE DE BLOCAGE REDUIT
REDUZIERTER KLEMMFLANSCH

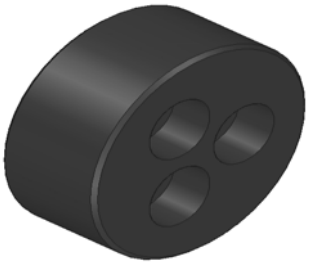

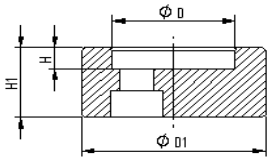

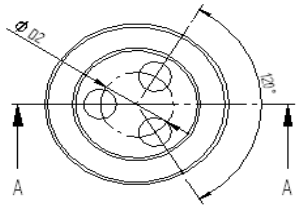

Codice	D	D1	H1	H	D2
182001302	20	30	13	4	12
182501302	25	35	13	4	16
183001302	30	40	13	4	20
183501302	35	45	13	4	24
184001302	40	50	13	4	28

FLANGIA DI BLOCCAGGIO ESPANSO
LOCKING FLANGE FOAM
BRIDE DE BLOCAGE DE MOUSSE
KLEMMFLANSCH

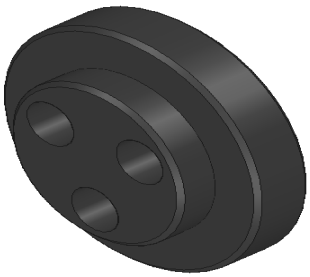

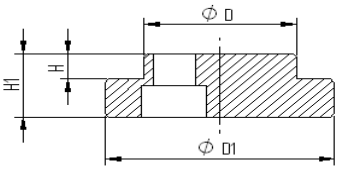

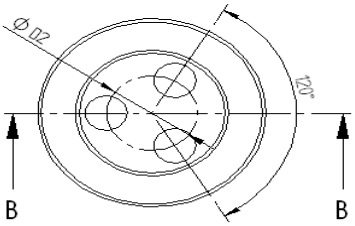

Codice	H1	H	D	D1	D2
182001001	10	4	20	30	12
182501001	10	4	25	35	16
183000901	9	4	30	40	20
183500901	9	4	35	45	24
184000901	9	4	40	50	28

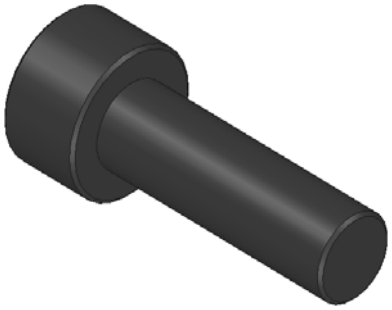

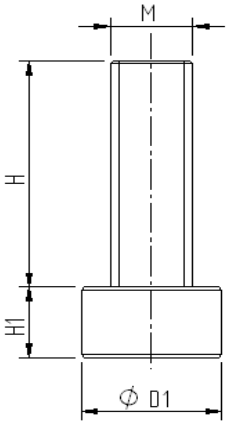

Codice	H1	H	M	D1
110501601	5	16	M5	8,5
110601601	6	16	M6	10

CHIAVI PER GHIERA STANDARD
WRENCHES FOR STANDARD NUT
CLES DE SERRAGE POUR ECROU STANDARD
SPANNSCHLUESSEL FUER STANDARD SPANNMUTTER

Codice	ER
925CHVST	25
932CHVST	32
940CHVST	40

CHIAVI CON PRESA LATERALE
WRENCHES WITH SIDE GRIP
CLES AVEC PRISES LATERAL
HAKENSCHLUESSEL

Codice	EOC
925CHVOC	25

Progetto grafico, Stampa,

Rev. 1 05/10

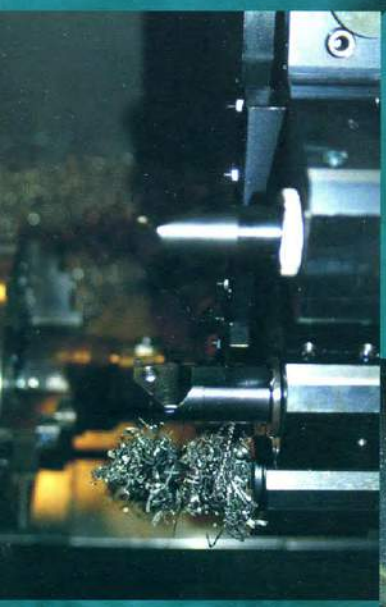

PAGNONI srl
Via Alessandrini, 30 Loc. San Giorgio
61020 Montecalvo in Foglia (PU)
Tel. 0722/580254 (r.a.) Fax 0722/580604
www.pagnoni.it - pagnoni@pagnoni.it