Delme Derinliği = 3x Çap
Drilling Depth = 3x Diameter
Bohrtiefe = 3x Durchmesser

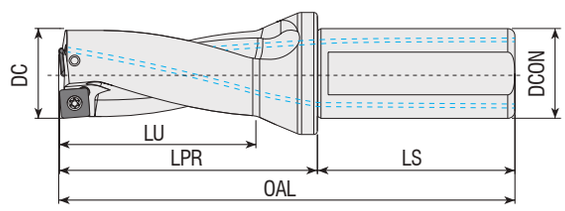

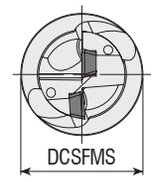

Takım Kodu *Ordering Code* *Bestell-Bezeichnung*	Stok *Stock* *Lager*	Takım Ölçüleri (mm) *Dimension (mm)* *Abmessung (mm)* DC	DCON	DCSFMS	OAL	LU	LPR	LS	Maks. Ofset (radyal) *Max. Offset (radial)* *Max. Versatz (radial)* X_{max}[mm]	DC_{max}[mm]	Kesici Uç *Insert* *Wendeschneidplatte*	Yedek Parçaları / *Spare Parts* / *Ersatzteile* Sıkma Vidası *Screw* *Schraube*	Tork Anahtar *Torx Key* *Torx-Schlüssel*
ATUM 34XD3 SPGT 110408	●	34	32	44	189	102	129	60	1	36	SPGT 110408	4015-M4x11	80-T15
ATUM 35XD3 SPGT 110408	●	35	32	44	192	105	132	60	0.75	36.5			
new ATUM 36XD3 SPGT 110408	●	36	32	44	195	108	135	60	2.5	41			
new ATUM 36.5XD3 SPGT 110408	●	36.5	32	44	195	110	135	60	0.6	37.7			
ATUM 37XD3 SPGT 110408	●	37	32	44	198	111	138	60	0.5	38			
ATUM 38XD3 SPGT 110408	●	38	32	44	201	114	141	60	0.25	38.5			
ATUM 39XD3 SPGT 110408	●	39	32	44	204	117	144	60	0	39			
ATUM 40XD3 SPGT 110408	●	40	32	44	207	120	147	60	0	40			
ATUM 42XD3 SPGT 140512	●	42	32	44	213	126	153	60	1.2	44.4	SPGT 140512	1020-M5x11	80-T20
ATUM 43XD3 SPGT 140512	●	43	32	44	216	129	156	60	1	45			
ATUM 44XD3 SPGT 140512	●	44	32	44	219	132	159	60	0.8	45.6			
ATUM 49XD3 SPGT 140512	●	49	40	54	249	147	179	70	0	49			
ATUM 50XD3 SPGT 140512	●	50	40	54	252	150	182	70	0	50			

R: Sağ / Right / *Rechts*/ L: Sol / Left / *Links*
● Stokta / In Stock / *Auf Lager* ○Stokta Yok / Non Stock Item / *Kein Lagerartikel, Lieferzeit auf Anfrage*
ZCC Ucuna Uygundur. / Compatible with ZCC Insert. / *Kompatibel mit ZCC Wendeplatten.*

Sipariş Örneği/Ordering Example/*Bestellbeispiel*
1 ad./pcs./stück ATUM 34XD3 SPGT 110408
Takma Uçlu Matkap Kullanım Kılavuzu : S 375 / *User's Guide For U-Drills : P 375*
Bedienungsanleitung für Vollbohrer : S 375

Delme Derinliği = 4x Çap
Drilling Depth = 4x Diameter
Bohrtiefe = 4x Durchmesser

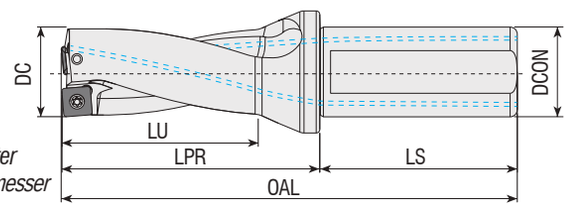

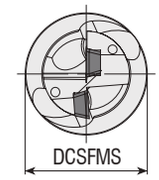

Takım Kodu *Ordering Code* *Bestell-Bezeichnung*	Stok *Stock* *Lager*	Takım Ölçüleri (mm) *Dimension (mm)* *Abmessung (mm)* DC	DCON	DCSFMS	OAL	LU	LPR	LS	Maks. Ofset (radyal) *Max. Offset (radial)* *Max. Versatz (radial)* X_{max}[mm]	DC_{max}[mm]	Kesici Uç *Insert* *Wendeschneidplatte*	Yedek Parçaları / *Spare Parts* / *Ersatzteile* Sıkma Vidası *Screw* *Schraube*	Tork Anahtar *Torx Key* *Torx-Schlüssel*
ATUM 13XD4 SPGT 050204	●	13	20	25	124	52	74	50	0.75	14.5	SPGT 050204	3006-M2x4	82-T06
ATUM 14XD4 SPGT 050204	●	14	20	25	128	56	78	50	0.6	15.2			
new ATUM 14.5XD4 SPGT 050204	●	14.5	20	25	128	58	78	50	0.6	15.7			
ATUM 15XD4 SPGT 050204	●	15	20	25	132	60	82	50	0.5	16			
ATUM 16XD4 SPGT 060204	●	16	25	34	142	64	86	56	0.8	17.6	SPGT 060204	3007-M2.2x5	82-T07
ATUM 17XD4 SPGT 060204	●	17	25	34	146	68	90	56	0.75	18.5			
ATUM 17.5XD4 SPGT 060204	●	17.5	25	34	146	68	90	56	0.75	19			
ATUM 18XD4 SPGT 060204	●	18	25	34	150	72	94	56	0.5	19			
ATUM 19XD4 SPGT 060204	●	19	25	34	154	76	98	56	0.3	19.6			
ATUM 19.5XD4 SPGT 060204	●	19.5	25	34	154	76	98	56	0.3	20.1			
ATUM 20XD4 SPGT 060204	●	20	25	34	158	80	102	56	0	20			
ATUM 21XD4 SPGT 060204	●	21	25	34	162	84	106	56	0	21			
ATUM 22XD4 SPGT 07T308	●	22	25	34	166	88	110	56	1	24	SPGT 07T308	3008-M2.5x6	82-T08
ATUM 23XD4 SPGT 07T308	●	23	25	34	170	92	114	56	0.75	24.5			
ATUM 23.5XD4 SPGT 07T308	●	23.5	25	34	170	92	114	56	0.75	25			
ATUM 24XD4 SPGT 07T308	●	24	25	34	174	96	118	56	0.5	25			
ATUM 25XD4 SPGT 07T308	●	25	25	34	178	100	122	56	0.25	25.5			
ATUM 26XD4 SPGT 07T308	●	26	25	34	182	104	126	56	0	26			
ATUM 27.5XD4 SPGT 07T308	●	27.5	25	34	186	108	130	56	0	27.5			
ATUM 28XD4 SPGT 090408	●	28	25	34	190	112	134	56	1	30	SPGT 090408	4015-M3.5x9	80-T15
ATUM 29XD4 SPGT 090408	●	29	25	34	194	116	138	56	0.75	30.5			
ATUM 30XD4 SPGT 090408	●	30	32	44	207	120	147	60	0.5	31			
new ATUM 31XD4 SPGT 090408	●	31	32	44	211	124	151	60	0.75	32.5			
new ATUM 32XD4 SPGT 090408	●	32	32	44	215	128	155	60	0	32			
ATUM 33.5XD4 SPGT 090408	●	33.5	32	44	219	132	159	60	0	33.5			
ATUM 38XD4 SPGT 110408	●	38	32	44	239	152	179	60	0.25	38.5	SPGT 110408	4015-M4x11	80-T15

ZCC Ucuna Uygundur. / Compatible with ZCC Insert. / *Kompatibel mit ZCC Wendeplatten.*

Takma Uçlu Matkap Kullanım Kılavuzu : S 375 / *User's Guide For U-Drills : P 375*
Bedienungsanleitung für Vollbohrer : S 375

new

Delme Derinliği = 5x Çap
Drilling Depth = 5x Diameter
Bohrtiefe = 5x Durchmesser

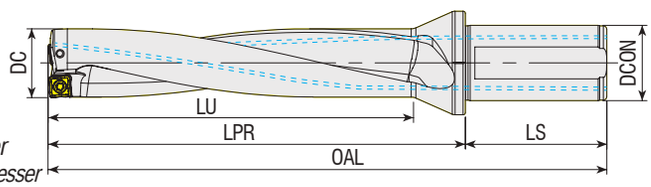

Takım Kodu *Ordering Code* *Bestell-Bezeichnung*	Stok *Stock* *Lager*	Takım Ölçüleri (mm) *Dimension (mm)* *Abmessung (mm)* DC	DCON	DCSFMS	OAL	LU	LPR	LS	Maks. Ofset (radyal) *Max. Offset (radial)* *Max. Versatz (radial)* X_{max}[mm]	DC_{max}[mm]	Kesici Uç *Insert* *Wendeschneidplatte*	Yedek Parçaları / *Spare Parts* / *Ersatzteile* Sıkma Vidası *Screw* *Schraube*	Tork Anahtar *Torx Key* *Torx-Schlüssel*
ATUM 22XD5 SPGT 07T308	●	22	25	34	188	110	132	56	1	24	SPGT 07T308	3008-M2.5x6	82-T08
ATUM 26XD5 SPGT 07T308-32	●	26	32	44	217	130	157	60	0	26			

R: Sağ / Right / *Rechts* L: Sol / Left / *Links*
● Stokta / In Stock / *Auf Lager* ○ Stokta Yok / Non Stock Item / *Kein Lagerartikel, Lieferzeit auf Anfrage*
ZCC Ucuna Uygundur. / Compatible with ZCC Insert. / Kompatibel mit ZCC Wendeplatten. Wendeplatten.

Sipariş Örneği/Ordering Example/*Bestellbeispiel*
1 ad./pcs./stück ATUM 13XD4 SPGT 050204

Takma Uçlu Matkap Kullanım Kılavuzu : S 375 / *User's Guide For U-Drills : P 375*
Bedienungsanleitung für Vollbohrer : S 375

Delme Derinliği = 3x Çap
Drilling Depth = 3x Diameter
Bohrtiefe = 3x Durchmesser

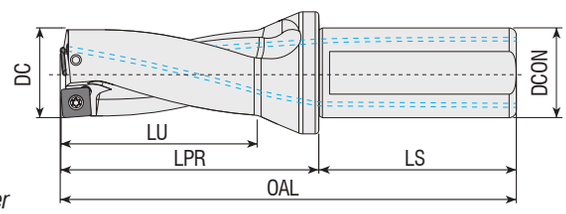

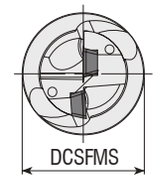

Takım Kodu *Ordering Code* *Bestell-Bezeichnung*	Stok *Stock* *Lager*	Takım Ölçüleri (mm) *Dimension (mm)* *Abmessung (mm)*							Maks. Ofset (radyal) *Max. Offset (radial)* *Max. Versatz (radial)*		Kesici Uç *Insert* *Wendeschneidplatte*	Yedek Parçaları / *Spare Parts* / *Ersatzteile* Sıkma Vidası *Screw* *Schraube*	Tork Anahtar *Torx Key* *Torx-Schlüssel*
		DC	DCON	DCSFMS	OAL	LU	LPR	LS	X_{max}[mm]	DC_{max}[mm]			
ATUM 14XD3 SO.. 050204	●	14	20	25	114	42	64	50	1.4	16.8	SO.. 050204	3006-M2x4	82-T06
ATUM 15XD3 SO.. 050204	●	15	20	25	117	45	67	50	1.2	17.4			
ATUM 16XD3 SO.. 050204	●	16	25	34	126	48	70	56	0.9	17.8			
ATUM 16.5XD3 SO.. 050204	●	16.5	25	34	126	48	70	56	0.8	18.1			
ATUM 17XD3 SO.. 050204	●	17	25	34	129	51	73	56	0.65	18.3			
ATUM 17.5XD3 SO.. 050204	●	17.5	25	34	129	51	73	56	0.5	18.5			
ATUM 18XD3 SO.. 060304	●	18	25	34	132	54	76	56	1.15	20.3	SO.. 060304	3007-M2.2x4.6	82-T07
ATUM 19XD3 SO.. 060304	●	19	25	34	135	57	79	56	0.9	20.8			
ATUM 20XD3 SO.. 060304	●	20	25	34	138	60	82	56	0.65	21.3			
ATUM 21XD3 SO.. 070305	●	21	25	34	141	63	85	56	1.75	24.5	SO.. 070305	3008-M2.5x6	82-T08
ATUM 22XD3 SO.. 070305	●	22	25	34	144	66	88	56	1.5	25			
ATUM 22.5XD3 SO.. 070305	●	22.5	25	34	144	66	88	56	1.35	25.2			
ATUM 23XD3 SO.. 070305	●	23	25	34	147	69	91	56	1.25	25.5			
ATUM 24XD3 SO.. 070305	●	24	25	34	150	72	94	56	1	26			
ATUM 25XD3 SO.. 09T306	●	25	25	34	153	75	97	56	2.25	29.5	SO.. 09T306	4010-M3x8	82-T10
ATUM 26XD3 SO.. 09T306	●	26	25	34	156	78	100	56	2	30			
ATUM 27XD3 SO.. 09T306	●	27	25	34	159	81	103	56	1.75	30.5			
ATUM 29XD3 SO.. 09T306	●	29	25	34	174	87	114	56	1.25	31.5			
ATUM 30XD3 SO.. 09T306	●	30	32	44	177	90	117	60	1	32			
ATUM 31XD3 SO.. 09T306	●	31	32	44	200	93	120	60	0.75	32.5			
ATUM 33XD3 SO.. 09T306	●	33	32	44	186	99	126	60	0.5	34			
ATUM 35XD3 SO.. 120408	●	35	32	44	192	105	132	60	2.75	40.5	SO..120408	4015-M4X11	80-T15
ATUM 36XD3 SO.. 120408	●	36	32	44	195	108	135	60	2.5	41			
ATUM 37XD3 SO.. 120408	●	37	32	44	198	111	138	60	2.25	41.5			
ATUM 38XD3 SO.. 120408	●	38	32	44	201	114	141	60	1.75	41.5			
ATUM 39XD3 SO.. 120408	●	39	32	44	204	117	144	60	1.75	42.5			
ATUM 40XD3 SO.. 120408	●	40	32	44	207	120	147	60	1.5	43			
ATUM 43XD3 SO.. 120408	●	43	32	44	216	129	156	60	0.75	44.5			

R: Sağ / Right / *Rechts*/ L: Sol / Left / *Links*
● Stokta / In Stock / *Auf Lager* ○ Stokta Yok / Non Stock Item / *Kein Lagerartikel, Lieferzeit auf Anfrage*
ISCR Ucuna Uygundur. / Compatible with ISCR Insert. / Kompatibel mit ISCR Wendeplatten.

Sipariş Örneği/Ordering Example/*Bestellbeispiel*
1 ad./pcs./stück ATUM 14XD3 SO.. 050204

Takma Uçlu Matkap Kullanım Kılavuzu : S 375 / *User's Guide For U-Drills : P 375*
Bedienungsanleitung für Vollbohrer : S 375

Delme Derinliği = 4x Çap
Drilling Depth = 4x Diameter
Bohrtiefe = 4x Durchmesser

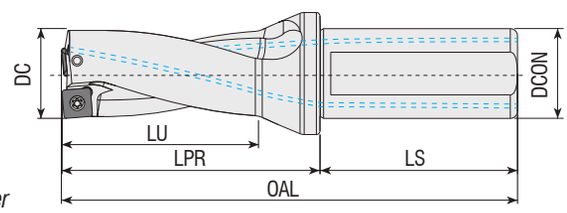

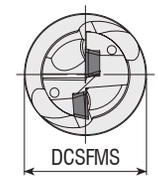

Takım Kodu *Ordering Code* *Bestell-Bezeichnung*	Stok *Stock* *Lager*	Takım Ölçüleri (mm) *Dimension (mm)* *Abmessung (mm)* DC	DCON	DCSFMS	OAL	LU	LPR	LS	Maks. Ofset (radyal) *Max. Offset (radial)* *Max. Versatz (radial)* X_{max}[mm]	DC_{max}[mm]	Kesici Uç *Insert* *Wendeschneidplatte*	Yedek Parçaları / *Spare Parts* / *Ersatzteile* Sıkma Vidası *Screw* *Schraube*	Tork Anahtar *Torx Key* *Torx-Schlüssel*
ATUM 14XD4 SO.. 050204	●	14	20	25	128	56	78	50	1.4	16.8	SO.. 050204	3006-M2x4	82-T06
ATUM 14.5XD4 SO.. 050204	●	14.5	20	25	128	56	78	50	1.3	17.1			
ATUM 15XD4 SO.. 050204	●	15	20	25	132	60	62	50	1.2	17.4			
ATUM 15.5XD4 SO.. 050204	●	15.5	20	25	132	60	82	50	1	17.5			
ATUM 17XD4 SO.. 050204	●	17	25	34	146	68	90	56	0.65	18.3			
ATUM 19XD4 SO.. 060304	●	19	25	34	154	76	98	56	0.9	20.8	SO.. 060304	3007-M2.2x4.6	82-T07
ATUM 19.5XD4 SO.. 060304	●	19.5	25	34	154	76	98	56	0.75	21			
ATUM 20XD4 SO.. 060304	●	20	25	34	158	80	102	56	0.65	21.3			
ATUM 21XD4 SO.. 070305	●	21	25	34	162	84	106	56	1.75	24.5	SO.. 070305	3008-M2.5x6	82-T08
ATUM 22XD4 SO.. 070305	●	22	25	34	166	88	110	56	1.5	25			
ATUM 22.5XD4 SO.. 070305	●	22.5	25	34	166	88	110	56	1.35	25.2			
ATUM 23XD4 SO.. 070305	●	23	25	34	170	92	114	56	1.25	25.5			
ATUM 24XD4 SO.. 070305	●	24	25	34	174	96	118	56	1	26			
ATUM 25XD4 SO.. 09T306	●	25	25	34	178	100	122	56	2.25	29.5	SO.. 09T306	4010-M3x8	82-T10
ATUM 27XD4 SO.. 09T306	●	27	25	34	186	108	130	56	1.75	30.5			
ATUM 28XD4 SO.. 09T306	●	28	25	34	190	112	134	56	1.5	31			
ATUM 29XD4 SO.. 09T306	●	29	25	34	194	116	138	56	1.25	31.5			
ATUM 30XD4 SO.. 09T306	●	30	32	44	207	120	147	60	1	32			
ATUM 31XD4 SO.. 09T306	●	31	32	44	211	124	151	60	0.75	32.5			
ATUM 33XD4 SO.. 09T306	●	33	32	44	219	132	159	60	0.5	34			
ATUM 34XD4 SO.. 09T306	●	34	32	44	223	136	163	60	0.25	34.5			
ATUM 35XD4 SO.. 120408	●	35	32	44	227	140	167	60	2.75	40.5	SO..120408	4015-M4X11	80-T15

R: Sağ / Right / *Rechts* L: Sol / Left / *Links*
● Stokta / In Stock / *Auf Lager* ○ Stokta Yok / Non Stock Item / *Kein Lagerartikel, Lieferzeit auf Anfrage*
ISCR Ucuna Uygundur. / Compatible with ISCR Insert. / Kompatibel mit ISCR Wendeplatten.

Sipariş Örneği/Ordering Example/*Bestellbeispiel*
1 ad./pcs./stück ATUM 14XD4 SO.. 050204

Takma Uçlu Matkap Kullanım Kılavuzu : S 375 / *User's Guide For U-Drills : P 375*
Bedienungsanleitung für Vollbohrer : S 375

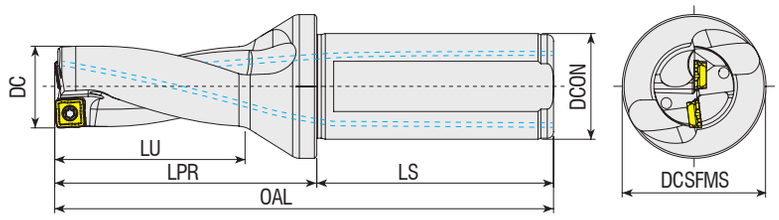

Delme Derinliği = 2x Çap
Drilling Depth = 2x Diameter
Bohrtiefe = 2x Durchmesser

Takım Kodu *Ordering Code* *Bestell-Bezeichnung*	Stok *Stock* *Lager*	Takım Ölçüleri (mm) *Dimension (mm)* *Abmessung (mm)* DC	DCON	DCSFMS	OAL	LU	LPR	LS	Maks. Ofset (radyal) *Max. Offset (radial)* *Max. Versatz (radial)* X_{max}[mm]	DC_{max}[mm]	Kesici Uç *Insert* *Wendeschneidplatte*	Yedek Parçaları / *Spare Parts* / *Ersatzteile* Sıkma Vidası *Screw* *Schraube*	Tork Anahtar *Torx Key* *Torx-Schlüssel*
ATUM 14XD2 SO.. 052704	●	14	20	25	100	28	50	50	0.60	15.20	SOMX 052704	3006-M2x4.7	82-T08
ATUM 15XD2 SO.. 052704	●	15	20	25	102	30	52	50	0.35	15.70			
ATUM 16XD2 SO.. 052704	●	16	25	34	110	32	54	56	0.25	16.50			
ATUM 17XD2 SO.. 063005	●	17	25	34	112	34	56	56	0.50	18.00	SOMX 063005	3008-M2.5X6	
ATUM 18XD2 SO.. 063005	●	18	25	34	114	36	58	56	0.40	18.80			
ATUM 19XD2 SO.. 063005	●	19	25	34	116	38	60	56	0.30	19.60			
ATUM 20XD2 SO.. 073505	●	20	25	34	118	40	62	56	0.60	21.20	SOMX 073505	4010-M3X6	82-T10
ATUM 21XD2 SO.. 073505	●	21	25	34	120	42	64	56	0.50	22.00			
ATUM 22XD2 SO.. 073505	●	22	25	34	122	44	66	56	0.40	22.80			
ATUM 23XD2 SO.. 084005	●	23	25	34	124	46	68	56	0.80	24.60	SOMX 084005	3010-M3.5X7	
ATUM 24XD2 SO.. 084005	●	24	25	34	126	48	70	56	0.70	25.40			
ATUM 25XD2 SO.. 084005	●	25	25	34	128	50	72	56	0.60	26.20			
ATUM 26XD2 SO.. 084005	●	26	25	34	130	52	74	56	0.50	27.00			
ATUM 28XD2 SO.. 094506	●	28	25	34	134	56	78	56	0.85	29.70	SOMX 094506	4015-M4X8	80-T15
ATUM 30XD2 SO.. 094506	●	30	32	44	147	60	87	60	0.65	31.30			

R: Sağ / Right / *Rechts* L: Sol / Left / *Links*
● Stokta / In Stock / *Auf Lager* ○ Stokta Yok / Non Stock Item / *Kein Lagerartikel, Lieferzeit auf Anfrage*
MTSBH Ucuna Uygundur. / Compatible with MTSBH Insert. / Kompatibel mit MTSBH.

Sipariş Örneği/Ordering Example/*Bestellbeispiel*
1 ad./pcs./шт. ATUM 14XD2 SO.. 052704
Takma Uçlu Matkap Kullanım Kılavuzu : S 375 / *User's Guide For U-Drills : P 375*
Bedienungsanleitung für Vollbohrer : S 375

Delme Derinliği = 3x Çap
Drilling Depth = 3x Diameter
Bohrtiefe = 3x Durchmesser

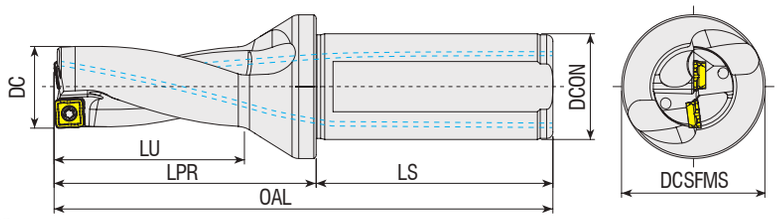

Takım Kodu *Ordering Code* *Bestell-Bezeichnung*	Stok *Stock* *Lager*	Takım Ölçüleri (mm) *Dimension (mm)* *Abmessung (mm)* DC	DCON	DCSFMS	OAL	LU	LPR	LS	Maks. Ofset (radyal) *Max. Offset (radial)* *Max. Versatz (radial)* X_{max}[mm]	DC_{max}[mm]	Kesici Uç *Insert* *Wendeschneidplatte*	Yedek Parçaları / *Spare Parts* / *Ersatzteile* Sıkma Vidası *Screw* *Schraube*	Tork Anahtar *Torx Key* *Torx-Schlüssel*
ATUM 14XD3 SO.. 052704	●	14	20	25	114	42	64	50	0.60	15.2	SOMX 052704	3006-M2x4.7	82-T08
ATUM 14.5XD3 SO.. 052704	●	14.5	20	25	114	43.5	64	50	0.50	15.5			
ATUM 15XD3 SO.. 052704	●	15	20	25	117	45	67	50	0.35	15.7			
ATUM 15.5XD3 SO.. 052704	●	16.5	25	34	126	49.5	70	56	0.25	17.0			
ATUM 16XD3 SO.. 052704	●	16	25	34	126	48	70	56	0.25	16.5			
ATUM 16.5XD3 SO.. 052704	●	16.5	25	34	126	49.5	70	56	0.25	17.0			
ATUM 17XD3 SO.. 063005	●	17	25	34	129	51	73	56	0.50	18.0	SOMX 063005	3008-M2.5X6	
ATUM 17.5XD3 SO.. 063005	●	17.5	25	34	129	52.5	73	56	0.45	18.4			
ATUM 18XD3 SO.. 063005	●	18	25	34	132	54	76	56	0.40	18.8			
ATUM 18.5XD3 SO.. 063005	●	18.5	25	34	132	55.5	76	56	0.35	19.2			
ATUM 19XD3 SO.. 063005	●	19	25	34	135	57	79	56	0.30	19.6			
ATUM 19.5XD3 SO.. 063005	●	19.5	25	34	135	58.5	79	56	0.25	20.0			
ATUM 20XD3 SO.. 073505	●	20	25	34	138	60	82	56	0.60	21.2	SOMX 073505	4010-M3X6	82-T10
ATUM 20.5XD3 SO.. 073505	●	20.5	25	34	138	61.5	82	56	0.55	21.6			
ATUM 21XD3 SO.. 073505	●	21	25	34	141	63	85	56	0.50	22.0			
ATUM 21.5XD3 SO.. 073505	●	21.5	25	34	141	64.5	85	56	0.45	22.4			
ATUM 22XD3 SO.. 073505	●	22	25	34	144	66	88	56	0.40	22.8			
ATUM 22.5XD3 SO.. 073505	●	22.5	25	34	144	67.5	88	56	0.35	23.2			
ATUM 23XD3 SO.. 084005	●	23	25	34	147	69	91	56	0.80	24.6	SOMX 084005	3010-M3.5X7	
ATUM 23.5XD3 SO.. 084005	●	23.5	25	34	147	70.5	91	56	0.75	25.0			
ATUM 24XD3 SO.. 084005	●	24	25	34	150	72	94	56	0.70	25.4			
ATUM 24.5XD3 SO.. 084005	●	24.5	25	34	150	73.5	94	56	0.65	25.8			
ATUM 25XD3 SO.. 084005	●	25	25	34	153	75	97	56	0.60	26.2			
ATUM 26XD3 SO.. 084005	●	26	25	34	156	78	100	56	0.50	27			
ATUM 27XD3 SO.. 084005	●	27	25	34	159	81	103	56	0.45	27.9			
ATUM 28XD3 SO.. 094506	●	28	25	34	162	84	106	56	0.85	29.7	SOMX 094506	4015-M4X8	80-T15
ATUM 29XD3 SO.. 094506	●	29	25	34	165	87	109	56	0.75	30.5			
ATUM 30XD3 SO.. 094506	●	30	32	44	177	90	117	60	0.65	31.3			
ATUM 32XD3 SO.. 094506	●	32	32	44	183	96	123	60	0.45	32.9			

R: Sağ / Right / *Rechts* L: Sol / Left / *Links*
● Stokta / In Stock / *Auf Lager* ○ Stokta Yok / Non Stock Item / *Kein Lagerartikel, Lieferzeit auf Anfrage*
MTSBH Ucuna Uygundur. / Compatible with MTSBH Insert. / Kompatibel mit MTSBH.

Sipariş Örneği/Ordering Example/*Bestellbeispiel*
1 ad./pcs./stück ATUM 14.5XD3 SO.. 052704

Takma Uçlu Matkap Kullanım Kılavuzu : S 375 / *User's Guide For U-Drills : P 375*
Bedienungsanleitung für Vollbohrer : S 375

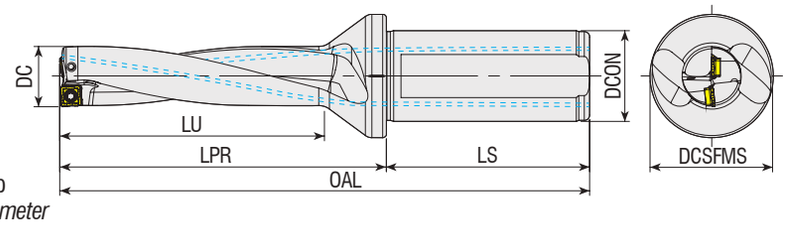

Delme Derinliği = 4x Çap
Drilling Depth = 4x Diameter
Bohrtiefe = 4x Durchmesser

Takım Kodu *Ordering Code* *Bestell-Bezeichnung*	Stok *Stock* *Lager*	Takım Ölçüleri (mm) *Dimension (mm)* *Abmessung (mm)*							Maks. Ofset (radyal) *Max. Offset (radial)* *Max. Versatz (radial)*		Kesici Uç *Insert* *Wendeschneidplatte*	Yedek Parçaları / *Spare Parts* / *Ersatzteile* Sıkma Vidası *Screw* *Schraube*	Tork Anahtar *Torx Key* *Torx-Schlüssel*
		DC	DCON	DCSFMS	OAL	LU	LPR	LS	X_{max}[mm]	DC_{max}[mm]			
ATUM 14XD4 SO.. 052704	●	14	20	25	128	56	78	50	0.60	15.2	SOMX 052704	3006-M2x4.7	82-T08
ATUM 15XD4 SO.. 052704	●	15	20	25	132	60	82	50	0.35	15.7			
ATUM 16XD4 SO.. 052704	●	16	25	34	142	64	86	56	0.25	16.5			
ATUM 17XD4 SO.. 063005	●	17	25	34	146	68	90	56	0.50	18.0	SOMX 063005	3008-M2.5X6	82-T08
ATUM 18XD4 SO.. 063005	●	18	25	34	150	72	94	56	0.40	18.8			
ATUM 19XD4 SO.. 063005	●	19	25	34	154	76	98	56	0.30	19.6			
ATUM 20XD4 SO.. 073505	●	20	25	34	158	80	102	56	0.60	21.2	SOMX 073505	4010-M3X6	82-T10
ATUM 21XD4 SO.. 073505	●	21	25	34	162	84	106	56	0.50	22.0			
ATUM 22XD4 SO.. 073505	●	22	25	34	166	88	110	56	0.40	22.8			
ATUM 23XD4 SO.. 084005	●	23	25	34	170	92	114	56	0.80	24.6	SOMX 084005	3010-M3.5X7	
ATUM 24XD4 SO.. 084005	●	24	25	34	174	96	118	56	0.70	25.4			
ATUM 25XD4 SO.. 084005	●	25	25	34	178	100	122	56	0.60	26.2			
ATUM 26XD4 SO.. 084005	●	26	25	34	182	104	126	56	0.50	27.0			
ATUM 28XD4 SO.. 094506	●	28	25	34	190	112	134	56	0.85	29.7	SOMX 094506	4015-M4X8	80-T15
ATUM 30XD4 SO.. 094506	●	30	32	44	207	120	147	60	0.65	31.3			

R: Sağ / Right / *Rechts*/ L: Sol / Left / *Links*
● Stokta / In Stock / *Auf Lager* ○ Stokta Yok / Non Stock Item / *Kein Lagerartikel, Lieferzeit auf Anfrage*
MTSBH Ucuna Uygundur. / Compatible with MTSBH Insert. / Kompatibel mit MTSBH.

Sipariş Örneği/Ordering Example/*Bestellbeispiel*
1 ad./pcs./stück ATUM 14XD4 SO.. 052704
Takma Uçlu Matkap Kullanım Kılavuzu : S 375 / *User's Guide For U-Drills : P 375*
Bedienungsanleitung für Vollbohrer : S 375

Delme Derinliği = 2x Çap
Drilling Depth = 2x Diameter
Bohrtiefe = 2x Durchmesser

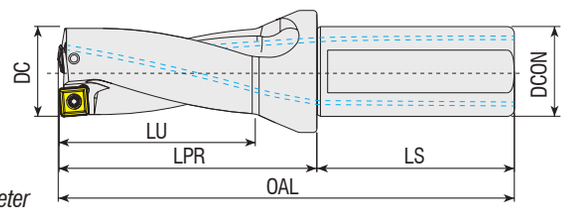

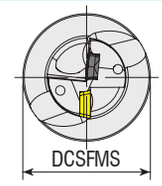

Takım Kodu *Ordering Code* *Bestell-Bezeichnung*	Stok *Stock* *Lager*	Takım Ölçüleri (mm) *Dimension (mm)* *Abmessung (mm)* DC	DCON	DCSFMS	OAL	LU	LPR	LS	Maks. Ofset (radyal) *Max. Offset (radial)* *Max. Versatz (radial)* X_{max}[mm]	DC_{max}[mm]	Kesici Uç *Insert* *Wendeschneidplatte*	Yedek Parçaları / *Spare Parts* / *Ersatzteile* Sıkma Vidası *Screw* *Schraube*	Tork Anahtar *Torx Key* *Torx-Schlüssel*
ATUM 14XD2 KDR 0502..	●	14	20	25	100	28	50	50	0.25	14.5	SPMT 050204-XOMT 050204	3006-M2x4	82-T06
ATUM 18XD2 KDR 0602..	●	18	25	34	114	36	58	56	0.5	19	SPMT 060205-XOMT 060204	3007-M2.2x4.6	82-T07
ATUM 20XD2 KDR 07T2..	●	20	25	34	118	40	62	56	0.3	20.6	SPMT 07T208 XOMT 07T205	3008-M2.5x6	82-T08
ATUM 22XD2 KDR 07T2..	●	22	25	34	122	44	66	56	0.3	22.6			
ATUM 24XD2 KDR 0903..	●	24	25	34	126	48	70	56	0.3	24.6	SPMT 090308 XOMT 090305	3008-M3x7	
ATUM 25XD2 KDR 0903..	●	25	25	34	128	50	72	56	0.3	25.6			
ATUM 26XD2 KDR 0903..	●	26	25	34	130	52	74	56	0.3	26.6			
ATUM 28XD2 KDR 0903..	●	28	25	34	134	56	78	56	0.3	28.6			
ATUM 30XD2 KDR 11T3..	●	30	25	34	147	60	87	60	0.35	30.7	SPMT 11T308 XOMT 11T306	4015-M3.5x9	80-T15
ATUM 32XD2 KDR 11T3..	●	32	32	44	151	64	91	60	0.35	32.7			
ATUM 34XD2 KDR 11T3..	●	34	32	44	155	68	95	60	0.35	34.7			
new ATUM 36XD2 KDR 1304..	●	36	32	44	159	72	99	60	0.35	36.7	SPMT 130410 XOMT 130406	4015-M4x11	
ATUM 37XD2 KDR 1304..	●	37	32	44	161	74	101	60	0.35	37.7			
new ATUM 38XD2 KDR 1304..	●	38	32	44	163	76	103	60	0.35	38.7			

KRLY Ucuna Uygundur. / Compatible with KRLY Insert. / Kompatibel mit KRYL

Delme Derinliği = 4x Çap
Drilling Depth = 4x Diameter
Bohrtiefe = 4x Durchmesser

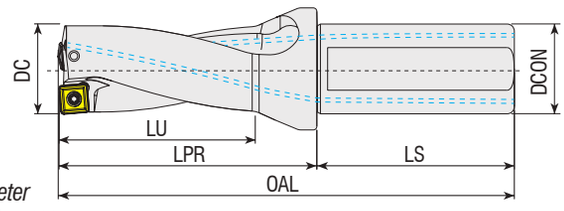

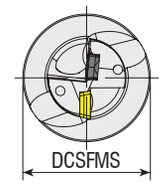

Takım Kodu *Ordering Code* *Bestell-Bezeichnung*	Stok *Stock* *Lager*	Takım Ölçüleri (mm) *Dimension (mm)* *Abmessung (mm)* DC	DCON	DCSFMS	OAL	LU	LPR	LS	Maks. Ofset (radyal) *Max. Offset (radial)* *Max. Versatz (radial)* X_{max}[mm]	DC_{max}[mm]	Kesici Uç *Insert* *Wendeschneidplatte*	Yedek Parçaları / *Spare Parts* / *Ersatzteile* Sıkma Vidası *Screw* *Schraube*	Tork Anahtar *Torx Key* *Torx-Schlüssel*
ATUM 14XD4 KDR 0502..	●	14	20	25	128	56	78	50	0.25	14.5	SPMT 050204 XOMT 050204	3006-M2x4	82-T06
ATUM 14.5XD4 KDR 0502..	●	14.5	20	25	128	56	78	50	0.25	15			
ATUM 15XD4 KDR 0502..	●	15	20	25	132	60	82	50	0.25	15.5			
ATUM 15.5XD4 KDR 0502..	●	15.5	20	25	132	60	82	50	0.25	16			
ATUM 16XD4 KDR 0502..	●	16	25	34	142	64	86	56	0.25	16.5			
ATUM 17XD4 KDR 0602..	●	17	25	34	146	68	90	56	0.5	18	SPMT 060205 XOMT 060204	3007-M2.2x4.6	82-T07
ATUM 17.5XD4 KDR 0602..	●	17.5	25	34	146	68	90	56	0.5	18.5			
ATUM 18XD4 KDR 0602..	●	18	25	34	150	72	94	56	0.5	19			
ATUM 18.5XD4 KDR 0602..	●	18.5	25	34	150	72	94	56	0.5	19.5			
ATUM 19XD4 KDR 0602..	●	19	25	34	154	76	98	56	0.5	20			
ATUM 20XD4 KDR 07T2..	●	20	25	34	158	80	102	56	0.3	20.6	SPMT 07T208 XOMT 07T205	3008-M2.5x6	82-T08
ATUM 21XD4 KDR 07T2..	●	21	25	34	162	84	106	56	0.3	21.6			
ATUM 22XD4 KDR 07T2..	●	22	25	34	166	88	110	56	0.3	22.6			
ATUM 24XD4 KDR 0903..	●	24	25	34	174	96	118	56	0.3	24.6	SPMT 090308 XOMT 090305	3008-M3x7	
ATUM 25XD4 KDR 0903..	●	25	25	34	178	100	122	56	0.3	25.6			

R: Sağ / Right / *Rechts*/ L: Sol / Left / *Links*
● Stokta / In Stock / *Auf Lager* ○ Stokta Yok / Non Stock Item / *Kein Lagerartikel, Lieferzeit auf Anfrage*
KRLY Ucuna Uygundur. / Compatible with KRLY Insert. / Kompatibel mit KRYL

Sipariş Örneği/Ordering Example/*Bestellbeispiel*
1 ad./pcs./stück ATUM 14XD2 KDR 0502..
Takma Uçlu Matkap Kullanım Kılavuzu : S 375 / *User's Guide For U-Drills : P 375*
Bedienungsanleitung für Vollbohrer : S 375

Delme Derinliği = 3x Çap
Drilling Depth = 3x Diameter
Bohrtiefe = 3x Durchmesser

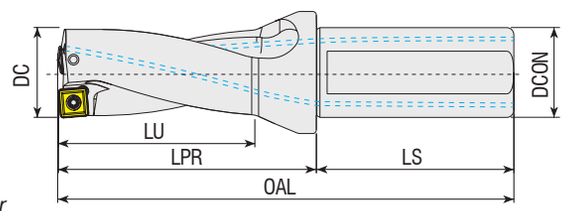

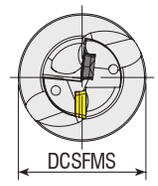

Takım Kodu *Ordering Code* *Bestell-Bezeichnung*	Stok *Stock* *Lager*	Takım Ölçüleri (mm) *Dimension (mm)* *Abmessung (mm)* DC	DCON	DCSFMS	OAL	LU	LPR	LS	Maks. Ofset (radyal) *Max. Offset (radial)* *Max. Versatz (radial)* X_{max}[mm]	DC_{max}[mm]	Kesici Uç *Insert* *Wendeschneidplatte*	Yedek Parçaları / *Spare Parts* / *Ersatzteile* Sıkma Vidası *Screw* *Schraube*	Tork Anahtar *Torx Key* *Torx-Schlüssel*
ATUM 12.5XD3 KDR 0402..	●	12.5	20	25	108	36	58	50	0.2	12.9	SPMT 040204 XOMT 040204	3006-M2x4	82-T06
ATUM 13XD3 KDR 0402..	●	13	20	25	111	39	61	50	0.2	13.4			
ATUM 14XD3 KDR 0502..	●	14	20	25	114	42	64	50	0.25	14.5	SPMT 050204 XOMT 050204		
ATUM 14.5XD3 KDR 0502..	●	14.5	20	25	114	42	64	50	0.25	15			
ATUM 15XD3 KDR 0502..	●	15	20	25	117	45	67	50	0.25	15.5			
ATUM 15.5XD3 KDR 0502..	●	15.5	20	25	117	45	67	50	0.25	16			
ATUM 16XD3 KDR 0502..	●	16	25	34	126	48	70	56	0.25	16.5			
ATUM 16.5XD3 KDR 0602..	●	16.5	25	34	126	48	70	56	0.5	17.5	SPMT 060205 XOMT 060204	3007-M2.2x4.6	82-T07
ATUM 17XD3 KDR 0602..	●	17	25	34	129	51	73	56	0.5	18			
ATUM 17.5XD3 KDR 0602..	●	17.5	25	34	129	51	73	56	0.5	18.5			
ATUM 18XD3 KDR 0602..	●	18	25	34	132	54	76	56	0.5	19			
ATUM 18.5XD3 KDR 0602..	●	18.5	25	34	132	54	76	56	0.5	19.5			
ATUM 19XD3 KDR 0602..	●	19	25	34	135	57	79	56	0.5	20			
ATUM 19.5XD3 KDR 0602..	●	19.5	25	34	135	57	79	56	0.5	20.5			
ATUM 20XD3 KDR 07T2..	●	20	25	34	138	60	82	56	0.3	20.6	SPMT 07T208 XOMT 07T205	3008-M2.5x6	82-T08
ATUM 20.5XD3 KDR 07T2..	●	20.5	25	34	138	60	82	56	0.3	21.1			
ATUM 21XD3 KDR 07T2..	●	21	25	34	141	63	85	56	0.3	21.6			
ATUM 22XD3 KDR 07T2..	●	22	25	34	144	66	88	56	0.3	22.6			
new ATUM 22.5XD3 KDR 07T2..	●	22.5	25	34	144	68	88	56	0.3	23.1			
ATUM 23XD3 KDR 07T2..	●	23	25	34	147	69	91	56	0.3	23.6			
ATUM 23.5XD3 KDR 07T2..	●	23.5	25	34	147	69	91	56	0.3	24.1			
ATUM 24XD3 KDR 0903..	●	24	25	34	150	72	94	56	0.3	24.6	SPMT 090308 XOMT 090305	3008-M3x7	
ATUM 24.5XD3 KDR 0903..	●	24.5	25	34	150	72	94	56	0.3	25.1			
ATUM 25XD3 KDR 0903..	●	25	25	34	153	75	97	56	0.3	25.6			
ATUM 26XD3 KDR 0903..	●	26	25	34	156	78	100	56	0.3	26.6			
ATUM 27XD3 KDR 0903..	●	27	25	34	159	81	103	56	0.3	27.6			
ATUM 28XD3 KDR 0903..	●	28	25	34	162	84	106	56	0.3	28.6			
ATUM 29XD3 KDR 0903..	●	29	25	34	165	87	109	56	0.3	29.6			
ATUM 30XD3 KDR 11T3..	●	30	32	44	177	90	117	60	0.35	30.7	SPMT 11T308 XOMT 11T306	4015-M3.5x9	80-T15
ATUM 32XD3 KDR 11T3..	●	32	32	44	183	96	123	60	0.35	32.7			
ATUM 33XD3 KDR 11T3..	●	33	32	44	186	99	126	60	0.35	33.7			
ATUM 34XD3 KDR 11T3..	●	34	32	44	189	102	129	60	0.35	34.7			
ATUM 35XD3 KDR 11T3..	●	35	32	44	192	105	132	60	0.35	35.7			
ATUM 37XD3 KDR 1304..	●	37	32	44	198	111	138	60	0.35	37.7	SPMT 130410 XOMT 130406	4015-M4x11	
ATUM 38XD3 KDR 1304..	●	38	32	44	201	114	141	60	0.35	38.7			
ATUM 39XD3 KDR 1304..	●	39	32	44	204	117	144	60	0.35	39.7			
ATUM 40XD3 KDR 1304..	●	40	32	44	207	120	147	60	0.35	40.7			

R: Sağ / Right / *Rechts* L: Sol / Left / *Links*
● Stokta / In Stock / *Auf Lager* ○ Stokta Yok / Non Stock Item / *Kein Lagerartikel, Lieferzeit auf Anfrage*
KRLY Ucuna Uygundur. / Compatible with KRLY Insert. / Kompatibel mit KRYL

Sipariş Örneği/Ordering Example/*Bestellbeispiel*
1 ad./pcs./stück ATUM 12.5XD3 KDR 0402..

Takma Uçlu Matkap Kullanım Kılavuzu : S 375 / *User's Guide For U-Drills : P 375*
Bedienungsanleitung für Vollbohrer : S 375

Delme Derinliği = 2x Çap
Drilling Depth = 2x Diameter
Bohrtiefe = 2x Durchmesser

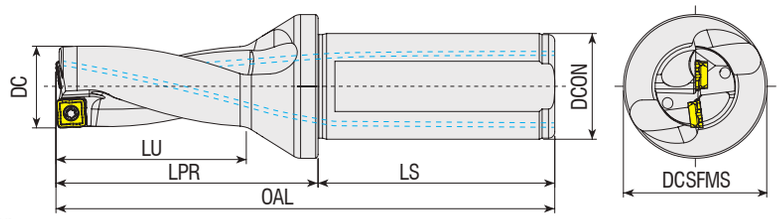

Takım Kodu *Ordering Code* *Bestell-Bezeichnung*	Stok *Stock* *Lager*	Takım Ölçüleri (mm) *Dimension (mm)* *Abmessung (mm)* DC	DCON	DCSFMS	OAL	LU	LPR	LS	Maks. Ofset (radyal) *Max. Offset (radial)* *Max. Versatz (radial)* X_{max}[mm]	DC_{max}[mm]	Kesici Uç *Insert* *Wendeschneidplatte*	Yedek Parçaları / *Spare Parts* / *Ersatzteile* Sıkma Vidası *Screw* *Schraube*	Tork Anahtar *Torx Key* *Torx-Schlüssel*
ATUM 14XD2 SOMT 050204	●	14	20	25	100	28	50	50	0.5	15	SOMT 050204	3006-M2x4	82-T06
ATUM 16XD2 SOMT 050204	●	16	25	34	110	32	54	56	0.3	16.6			
ATUM 17XD2 SOMT 060204	●	17	25	34	112	34	56	56	0.5	18	SOMT 060204	3007-M2.2x4.6	82-T07
ATUM 18XD2 SOMT 060204	●	18	25	34	114	36	58	56	0.4	18.8			
ATUM 20XD2 SOMT 070306	●	20	25	34	118	40	62	56	0.5	21	SOMT 070306		
ATUM 22XD2 SOMT 070306	●	22	25	34	122	44	66	56	0.3	22.6			
ATUM 23XD2 SOMT 08T306	●	23	25	34	124	46	68	56	0.5	24	SOMT 08T306	3008-M2.5x6	82-T08
ATUM 24XD2 SOMT 08T306	●	24	25	34	126	48	70	56	0.5	25			
ATUM 25XD2 SOMT 08T306	●	25	25	34	128	50	72	56	0.4	25.8			
ATUM 26XD2 SOMT 08T306	●	26	25	34	130	52	74	56	0.3	26.6			
ATUM 27XD2 SOMT 09T308	●	27	25	34	132	54	76	56	0.5	28	SOMT 09T308	4015-M3.5x9	80-T15
ATUM 28XD2 SOMT 09T308	●	28	25	34	134	56	78	56	0.5	29			
ATUM 29XD2 SOMT 09T308	●	29	25	34	136	58	80	56	0.5	30			
ATUM 30XD2 SOMT 09T308	●	30	32	44	147	60	87	60	0.5	31			
ATUM 32XD2 SOMT 11T308	●	32	32	44	151	64	91	60	0.5	33	SOMT 11T308		
ATUM 33XD2 SOMT 11T308	●	33	32	44	153	66	93	60	0.5	34			
ATUM 34XD2 SOMT 11T308	●	34	32	44	155	68	95	60	0.5	35			
ATUM 35XD2 SOMT 11T308	●	35	32	44	157	70	97	60	0.5	36			
ATUM 37XD2 SOMT 130408	●	37	32	44	161	74	101	60	0.5	38	SOMT 130408	4015-M4x11	
ATUM 38XD2 SOMT 130408	●	38	32	44	163	76	103	60	0.5	39			
ATUM 40XD2 SOMT 130408	●	40	32	44	167	80	107	60	0.5	41			
ATUM 45XD2 SOMT 150510	●	45	40	54	192	90	122	70	0.5	46	SOMT 150510	1020-M5x11	80-T20
ATUM 47XD2 SOMT 150510	●	47	40	54	196	94	126	70	0.5	48			

R: Sağ / Right / *Rechts*/ L: Sol / Left / *Links*
● Stokta / In Stock / *Auf Lager* ○ Stokta Yok / Non Stock Item / *Kein Lagerartikel, Lieferzeit auf Anfrage*
TGTC Ucuna Uygundur. / Compatible with TGTC Insert. / Kompatibel mit TGTC Wendeplatten.

Sipariş Örneği/Ordering Example/*Bestellbeispiel*
1 ad./pcs./stück ATUM 14XD2 SOMT 050204

Takma Uçlu Matkap Kullanım Kılavuzu : S 375 / *User's Guide For U-Drills : P 375*
Bedienungsanleitung für Vollbohrer : S 375

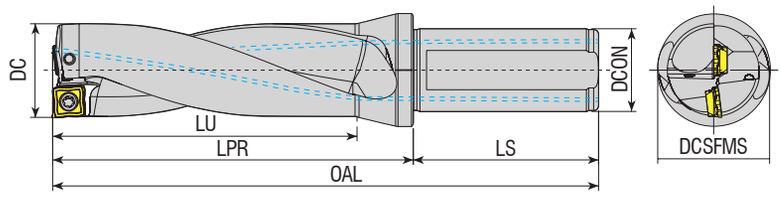

Delme Derinliği = 3x Çap
Drilling Depth = 3x Diameter
Bohrtiefe = 3x Durchmesser

Takım Kodu *Ordering Code* *Bestell-Bezeichnung*	Stok *Stock* *Lager*	Takım Ölçüleri (mm) *Dimension (mm)* *Abmessung (mm)* DC	DCON	DCSFMS	OAL	LU	LPR	LS	Maks. Ofset (radyal) *Max. Offset (radial)* *Max. Versatz (radial)* X_{max}[mm]	DC_{max}[mm]	Kesici Uç *Insert* *Wendeschneidplatte*	Yedek Parçaları / *Spare Parts* / *Ersatzteile* Sıkma Vidası *Screw* *Schraube*	Tork Anahtar *Torx Key* *Torx-Schlüssel*
ATUM 14XD3 SOMT 050204	●	14	20	25	114	42	64	50	0.5	15	SOMT 050204	3006-M2x4	82-T06
ATUM 14.5XD3 SOMT 050204	●	14.5	20	25	114	42	64	50	0.4	15.3			
ATUM 15XD3 SOMT 050204	●	15	20	25	117	45	67	50	0.4	15.8			
ATUM 15.5XD3 SOMT 050204	●	15.5	20	25	117	45	67	50	0.3	16.1			
ATUM 16XD3 SOMT 050204	●	16	25	34	126	48	70	56	0.3	16.6			
ATUM 16.5XD3 SOMT 060204	●	16.5	25	34	126	48	70	56	0.5	17.5	SOMT 060204	3007-M2.2x4.6	82-T07
ATUM 17XD3 SOMT 060204	●	17	25	34	129	51	73	56	0.5	18			
ATUM 17.5XD3 SOMT 060204	●	17.5	25	34	129	51	73	56	0.4	18.3			
ATUM 18XD3 SOMT 060204	●	18	25	34	132	54	76	56	0.4	18.8			
ATUM 18.5XD3 SOMT 060204	●	18.5	25	34	132	54	76	56	0.3	19.1			
ATUM 19XD3 SOMT 060204	●	19	25	34	135	57	79	56	0.3	19.6			
ATUM 19.5XD3 SOMT 070306	●	19.5	25	34	135	57	79	56	0.5	20.5	SOMT 070306		
ATUM 20XD3 SOMT 070306	●	20	25	34	138	60	82	56	0.5	21			
ATUM 20.5XD3 SOMT 070306	●	20.5	25	34	138	60	82	56	0.4	21.3			
ATUM 21XD3 SOMT 070306	●	21	25	34	141	63	85	56	0.4	21.8			
ATUM 22XD3 SOMT 070306	●	22	25	34	144	66	88	56	0.3	22.6			
ATUM 22.5XD3 SOMT 08T306	●	22.5	25	34	144	66	88	56	0.5	23.5	SOMT 08T306	3008-M2.5x6	82-T08
ATUM 23XD3 SOMT 08T306	●	23	25	34	147	69	91	56	0.5	24			
ATUM 23.5XD3 SOMT 08T306	●	23.5	25	34	147	69	91	56	0.5	24.5			
ATUM 24XD3 SOMT 08T306	●	24	25	34	150	72	94	56	0.5	25			
ATUM 24.5XD3 SOMT 08T306	●	24.5	25	34	150	72	94	56	0.4	25.3			
ATUM 25XD3 SOMT 08T306	●	25	25	34	153	75	97	56	0.4	25.8			
ATUM 26XD3 SOMT 08T306	●	26	25	34	156	78	100	56	0.3	26.6			
ATUM 27XD3 SOMT 09T308	●	27	25	34	159	81	103	56	0.5	28	SOMT 09T308	4015-M3.5x9	80-T15
ATUM 27.5XD3 SOMT 09T308	●	27.5	25	34	159	81	103	56	0.5	27.5			
ATUM 28XD3 SOMT 09T308	●	28	25	34	162	84	106	56	0.5	29			
ATUM 29XD3 SOMT 09T308	●	29	25	34	165	87	109	56	0.5	30			
ATUM 30XD3 SOMT 09T308	●	30	32	44	177	90	117	60	0.5	31			
ATUM 32XD3 SOMT 11T308	●	32	32	44	183	96	123	60	0.5	33	SOMT 11T308		
ATUM 33XD3 SOMT 11T308	●	33	32	44	186	99	126	60	0.5	34			
ATUM 34XD3 SOMT 11T308	●	34	32	44	189	102	129	60	0.5	35			
ATUM 35XD3 SOMT 11T308	●	35	32	44	192	105	132	60	0.5	36			
ATUM 36XD3 SOMT 11T308	●	36	32	44	195	108	135	60	0.4	36.8			
ATUM 37XD3 SOMT 130408	●	37	32	44	198	111	138	60	0.5	38	SOMT 130408	4015-M4x11	
ATUM 38XD3 SOMT 130408	●	38	32	44	201	114	141	60	0.5	39			
ATUM 39XD3 SOMT 130408	●	39	32	44	204	117	144	60	0.5	40			
ATUM 40XD3 SOMT 130408	●	40	32	44	207	120	147	60	0.5	41			
ATUM 45XD3 SOMT 150510	●	45	40	54	237	135	167	70	0.5	46	SOMT 150510	1020-M5x11	80-T20
ATUM 49XD3 SOMT 150510	●	49	40	54	249	147	179	70	0.5	50			
ATUM 50XD3 SOMT 150510	●	50	40	54	252	150	182	70	0.5	51			

R: Sağ / Right / *Rechts*/ L: Sol / Left / *Links*
● Stokta / In Stock / *Auf Lager* ○ Stokta Yok / Non Stock Item / *Kein Lagerartikel, Lieferzeit auf Anfrage*
TGTC Ucuna Uygundur. / Compatible with TGTC Insert. / Kompatibel mit TGTC Wendeplatten.

Sipariş Örneği/Ordering Example/*Bestellbeispiel*
1 ad./pcs./stück ATUM 14XD3 SOMT 050204

Takma Uçlu Matkap Kullanım Kılavuzu : S 375 / *User's Guide For U-Drills : P 375*
Bedienungsanleitung für Vollbohrer : S 375

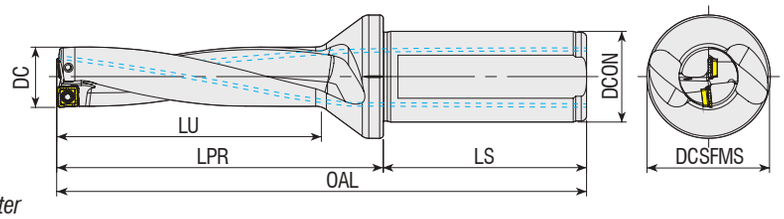

Delme Derinliği = 4x Çap
Drilling Depth = 4x Diameter
Bohrtiefe = 4x Durchmesser

Takım Kodu *Ordering Code* *Bestell-Bezeichnung*	Stok *Stock* *Lager*	Takım Ölçüleri (mm) *Dimension (mm)* *Abmessung (mm)* DC	DCON	DCSFMS	OAL	LU	LPR	LS	Maks. Ofset (radyal) *Max. Offset (radial)* *Max. Versatz (radial)* X_{max}[mm]	DC_{max}[mm]	Kesici Uç *Insert* *Wendeschneidplatte*	Yedek Parçaları / *Spare Parts* / *Ersatzteile* Sıkma Vidası *Screw* *Schraube*	Tork Anahtar *Torx Key* *Torx-Schlüssel*
ATUM 14XD4 SOMT 050204	●	14	20	25	128	56	78	50	0.5	15	SOMT 050204	3006-M2x4	82-T06
ATUM 14.5XD4 SOMT 050204	●	14.5	20	25	128	56	78	50	0.4	15.3			
ATUM 16XD4 SOMT 050204	●	16	25	34	142	64	86	56	0.3	16.6			
ATUM 17XD4 SOMT 060204	●	17	25	34	146	68	90	56	0.5	18	SOMT 060204	3007-M2.2x4.6	82-T07
ATUM 17.5XD4 SOMT 060204	●	17.5	25	34	146	68	90	56	0.4	18.3			
ATUM 18XD4 SOMT 060204	●	18	25	34	150	72	94	56	0.4	18.8			
ATUM 19XD4 SOMT 060204	●	19	25	34	154	76	98	56	0.3	19.6			
ATUM 20XD4 SOMT 070306	●	20	25	34	158	80	102	56	0.5	21	SOMT 070306		
ATUM 21XD4 SOMT 070306	●	21	25	34	162	84	106	56	0.4	21.8			
ATUM 22XD4 SOMT 070306	●	22	25	34	166	88	110	56	0.3	22.6			
ATUM 24XD4 SOMT 08T306	●	24	25	34	174	96	118	56	0.5	25	SOMT 08T306	3008-M2.5x6	82-T08
ATUM 25XD4 SOMT 08T306	●	25	25	34	178	100	122	56	0.4	25.8			

R: Sağ / Right / *Rechts*/ L: Sol / Left / *Links*
● Stokta / In Stock / *Auf Lager* ○ Stokta Yok / Non Stock Item / *Kein Lagerartikel, Lieferzeit auf Anfrage*
TGTC Ucuna Uygundur. / Compatible with TGTC Insert. / Kompatibel mit TGTC Wendeplatten.

Sipariş Örneği/Ordering Example/*Bestellbeispiel*
1 ad./pcs./stück ATUM 14XD4 SOMT 050204
Takma Uçlu Matkap Kullanım Kılavuzu : S 375 / *User's Guide For U-Drills : P 375*
Bedienungsanleitung für Vollbohrer : S 375

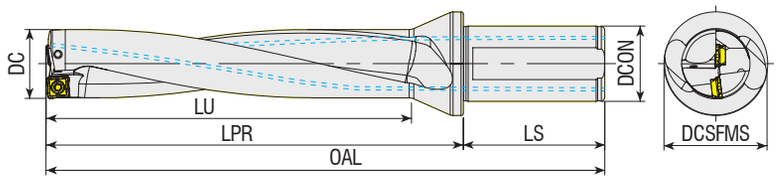

Delme Derinliği = 5x Çap
Drilling Depth = 5x Diameter
Bohrtiefe = 5x Durchmesser

Takım Kodu *Ordering Code* *Bestell-Bezeichnung*	Stok *Stock* *Lager*	Takım Ölçüleri (mm) *Dimension (mm)* *Abmessung (mm)* DC	DCON	DCSFMS	OAL	LU	LPR	LS	Maks. Ofset (radyal) *Max. Offset (radial)* *Max. Versatz (radial)* X_{max}[mm]	DC_{max}[mm]	Kesici Uç *Insert* *Wendeschneidplatte*	Yedek Parçaları / *Spare Parts* / *Ersatzteile* Sıkma Vidası *Screw* *Schraube*	Tork Anahtar *Torx Key* *Torx-Schlüssel*
ATUM 14XD5 SOMT 050204	●	14	20	25	142	70	92	50	0.5	15	SOMT 050204	3006-M2x4	82-T06
ATUM 15XD5 SOMT 050204	●	15	20	25	147	75	97	50	0.4	15.8			
ATUM 15.5XD5 SOMT 050204	●	15.5	20	25	147	75	97	50	0.3	16.1			
ATUM 16XD5 SOMT 050204	●	16	25	34	158	80	102	56	0.3	16.6			
ATUM 16.5XD5 SOMT 060204	●	16.5	25	34	158	80	102	56	0.5	17.5	SOMT 060204	3007-M2.2x4.6	82-T07
ATUM 17.5XD5 SOMT 060204	●	17.5	25	34	163	85	107	56	0.4	18.3			
ATUM 18XD5 SOMT 060204	●	18	25	34	168	90	112	56	0.4	18.8			
ATUM 18.5XD5 SOMT 060204	●	18.5	25	34	168	90	112	56	0.3	19.1			
ATUM 19XD5 SOMT 060204	●	19	25	34	173	95	117	56	0.3	19.6			
ATUM 19.5XD5 SOMT 070306	●	19.5	25	34	173	95	117	56	0.5	20.5	SOMT 070306		
ATUM 20XD5 SOMT 070306	●	20	25	34	178	100	122	56	0.5	21			
ATUM 21XD5 SOMT 070306	●	21	25	34	183	105	127	56	0.4	21.8			
ATUM 22XD5 SOMT 070306	●	22	25	34	188	110	132	56	0.3	22.6			
ATUM 23XD5 SOMT 08T306	●	23	25	34	193	115	137	56	0.5	24	SOMT 08T306	3008-M2.5x6	82-T08
ATUM 24XD5 SOMT 08T306	●	24	25	34	198	120	142	56	0.5	25			
ATUM 25XD5 SOMT 08T306	●	25	25	34	203	125	147	56	0.4	25.8			
ATUM 26XD5 SOMT 08T306	●	26	25	34	208	130	152	56	0.3	26.6			
ATUM 27XD5 SOMT 09T308	●	27	25	34	213	135	157	56	0.5	28	SOMT 09T308	4015-M3.5x9	80-T15
ATUM 28XD5 SOMT 09T308	●	28	25	34	218	140	162	56	0.5	29			
ATUM 29XD5 SOMT 09T308	●	29	25	34	223	145	167	56	0.5	30			
ATUM 30XD5 SOMT 09T308	●	30	32	44	237	150	177	60	0.5	31			
ATUM 33XD5 SOMT 11T308	●	33	32	44	252	165	192	60	0.5	34	SOMT 11T308		
ATUM 34XD5 SOMT 11T308	●	34	32	44	257	170	197	60	0.5	35			
ATUM 35XD5 SOMT 11T308	●	35	32	44	262	175	202	60	0.5	36			
ATUM 36XD5 SOMT 11T308	●	36	32	44	267	180	207	60	0.4	36.8			

R: Sağ / Right / *Rechts* L: Sol / Left / *Links*
● Stokta / In Stock / *Auf Lager* ○ Stokta Yok / Non Stock Item / *Kein Lagerartikel, Lieferzeit auf Anfrage*
TGTC Ucuna Uygundur. / Compatible with TGTC Insert. / Kompatibel mit TGTC Wendeplatten.

Sipariş Örneği/Ordering Example/*Bestellbeispiel*
1 ad./pcs./stück ATUM 14XD5 SOMT 050204
Takma Uçlu Matkap Kullanım Kılavuzu : S 375 / *User's Guide For U-Drills : P 375*
Bedienungsanleitung für Vollbohrer : S 375

Delme Derinliği = 3x Çap
Drilling Depth = 3x Diameter
Bohrtiefe = 3x Durchmesser

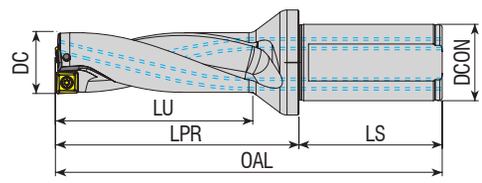

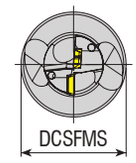

Takım Kodu *Ordering Code* *Bestell-Bezeichnung*	Stok *Stock* *Lager*	Takım Ölçüleri (mm) *Dimension (mm)* *Abmessung (mm)* DC	DCON	DCSFMS	OAL	LU	LPR	LS	Maks. Ofset (radyal) *Max. Offset (radial)* *Max. Versatz (radial)* X_{max}[mm]	DC_{max}[mm]	Kesici Uç *Insert* *Wendeschneidplatte*	Yedek Parçaları / *Spare Parts* / *Ersatzteile* Sıkma Vidası *Screw* *Schraube*	Tork Anahtar *Torx Key* *Torx-Schlüssel*
ATUM 14XD3 880-0202..	●	14	20	25	108	42	58	50	0.5	15	880-02…C / P	3006-M2x4	82-T06
ATUM 14.5XD3 880-0202..	●	14.5	20	25	110	46	60	50	0.45	15.4			
ATUM 15XD3 880-0202..	●	15	20	25	112	48	62	50	0.4	15.8			
ATUM 15.5XD3 880-0202..	●	15.5	20	25	114	50	64	50	0.3	16.1			
ATUM 16XD3 880-0202..	●	16	20	25	116	51	66	50	0.3	16.6			
ATUM 16.5XD3 880-0303..	●	16.5	20	25	118	53	68	50	0.6	17.7	880-03…C / P	3007-M2.2x4.6	82-T07
ATUM 17XD3 880-0303..	●	17	20	25	119	54	69	50	0.6	18.2			
ATUM 17.5XD3 880-0303..	●	17.5	25	32	128	56	72	56	0.5	18.5			
ATUM 18XD3 880-0303..	●	18	25	32	129	57	73	56	0.4	18.8			
ATUM 18.5XD3 880-0303..	●	18.5	25	32	131	59	75	56	0.4	19.3			
ATUM 19XD3 880-0303..	●	19	25	32	132	60	76	56	0.3	19.6			
ATUM 19.5XD3 880-0303..	●	19.5	25	32	135	62	79	56	0.3	20.1			
ATUM 20XD3 880-0403..	●	20	25	32	137	64	81	56	0.9	21.8	880-04…C / P	3008-M2.5x6	82-T08
ATUM 20.5XD3 880-0403..	●	20.5	25	32	138	65	82	56	0.8	22.1			
ATUM 21XD3 880-0403..	●	21	25	32	140	66	84	56	0.8	22.6			
ATUM 21.5XD3 880-0403..	●	21.5	25	32	142	68	86	56	0.7	22.9			
ATUM 22XD3 880-0403..	●	22	25	32	143	69	87	56	0.6	23.2			
ATUM 22.5XD3 880-0403..	●	22.5	25	32	146	71	90	56	0.5	23.5			
ATUM 23XD3 880-0403..	●	23	25	32	147	72	91	56	0.5	24			
new ATUM 23.5XD3 880-0403..	●	23.5	25	34	149	69	93	56	0.4	24.3			
ATUM 24XD3 880-0503..	●	24	25	32	151	76	95	56	1.1	26.2	880-05…C / P	4010-M3x8	82-T10
ATUM 25XD3 880-0503..	●	25	25	32	155	79	99	56	1	27			
ATUM 26XD3 880-0503..	●	26	32	44	162	81	102	60	0.9	27.8			
ATUM 27XD3 880-0503..	●	27	32	44	165	84	105	60	0.7	28.4			
ATUM 28XD3 880-0503..	●	28	32	44	169	87	109	60	0.6	29.2			
ATUM 29XD3 880-0503..	●	29	32	44	172	90	112	60	0.5	30			
ATUM 30XD3 880-0604..	●	30	32	44	177	94	117	60	1.1	32.2	880-06…C / P	3010-M3.5x9	
ATUM 31XD3 880-0604..	●	31	40	54	191	97	121	70	1	33			
ATUM 32XD3 880-0604..	●	32	40	54	194	100	124	70	0.9	33.8			
ATUM 33XD3 880-0604..	●	33	40	54	198	103	128	70	0.7	34.4			
ATUM 34XD3 880-0604..	●	34	40	54	201	106	131	70	0.5	35			
ATUM 35XD3 880-0604..	●	35	40	54	205	109	135	70	0.4	35.8			
ATUM 36XD3 880-0704..	●	36	40	54	209	112	139	70	1.3	38.6	880-07…C / P	3010-M3.5x9	
ATUM 38XD3 880-0704..	●	38	40	54	216	118	146	70	1.1	40.2			
ATUM 39XD3 880-0704..	●	39	40	54	219	121	149	70	1	41			
ATUM 40XD3 880-0704..	●	40	40	54	223	124	153	70	0.8	41.6			
ATUM 41XD3 880-0704..	●	41	40	54	227	127	157	70	0.7	42.4			
ATUM 42XD3 880-0704..	●	42	40	54	230	130	160	70	0.6	43.2			
ATUM 45XD3 880-0805..	●	45	40	54	242	140	172	70	1.4	47.8	880-08…C / P	4015-M4x11	80-T15
ATUM 46XD3 880-0805..	●	46	40	54	246	143	176	70	1.3	48.6			
ATUM 48XD3 880-0805..	●	48	40	54	253	149	183	70	1	50			
ATUM 50XD3 880-0805..	●	50	40	54	260	155	190	70	0.8	51.6			

R: Sağ / Right / *Rechts* L: Sol / Left / *Links*
● Stokta / In Stock / *Auf Lager* ○ Stokta Yok / Non Stock Item / *Kein Lagerartikel, Lieferzeit auf Anfrage*
SNDVK Ucuna Uygundur. / Compatible with SNDVK Insert. / Kompatibel mit SNDVK Wendeplatten.

Sipariş Örneği/Ordering Example/*Bestellbeispiel*
1 ad./pcs./stück ATUM 14XD3 880-0202..

Takma Uçlu Matkap Kullanım Kılavuzu : S 375 / *User's Guide For U-Drills : P 375*
Bedienungsanleitung für Vollbohrer : S 375

HELİSEL İÇTEN SU VERME KANALLI MATKAPLAR

INDEXABLE DRILLS WITH HELICAL COOLANT HOLE

Farklı çaplarda ve ALFA KAPLAMA teknolojisi ile siparişe hazır.

They are ready to order in different diameters and with ALPHA COATING technology.

Helisel içten su verme kanallı • **Helical Internal Coolant Holes**
Üstün Alpha Kaplama Teknolojisi • **Superior Alpha Coating Technology**
1000 Vickers'e dayanan yüksek yüzey sertliği • **High surface hardness up to 1000 Vickers**
Aşınmaya karşı yüksek direnç • **High resistance to abrasion**
Dengeli ve hassas kesim • **Balanced and precise cutting**

★ *STOK DURUMU / **STOCK STATUS***

D2 / D3 / D4 / D5

★ *Helisel İçten Su Verme Kanalı*
Twisted Coolant Hole

AKKO HELİSEL KANAL TEKNOLOJİSİ
AKKO HELICAL CHANNEL TECHNOLOGY

RAKİPLER
COMPETITORS

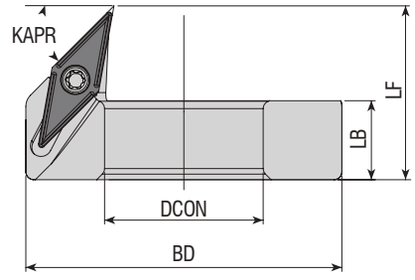

Takım Kodu *Ordering Code* *Bestell-Bezeichnung*	Stok *Stock* *Lager*	Takım Ölçüleri (mm) *Dimension (mm)* *Abmessung (mm)*				Kullanılacak ATUM Ölçüsü *Compatible ATUM Diameter* *Verwendeter Vollbohrer*	Yedek Parçaları / *Spare Parts* / *Ersatzteile*				
							Kesici Uç *Insert* *Wendeschneidplatte*	Sıkma Vidası *Screw* *Schraube*	Tork Anahtar *Torx Key* *Torx-Schlüssel*	Montaj Vidası *Mounting Screw* *Befestigungsschraube*	Montaj Vida Anahtarı *Mounting Screw Key* *Montageschraubenschlüssel*
		BD	DCON	LB	LF	ATUM Ø					
ADCR-120-VB1103	●	32	12	10	22	12.5					
ADCR-125-VB1103	●	32.5	12.5	10	22	13					
ADCR-130-VB1103	●	33	13	10	22	13.5					
ADCR-135-VB1103	●	33.5	13.5	10	22	14					
ADCR-140-VB1103	●	34	14	10	22	14.5					
ADCR-145-VB1103	●	34.5	14.5	10	22	15					
ADCR-150-VB1103	●	35	15	10	22	15.5 -16					
ADCR-155-VB1103	●	35.5	15.5	10	22	16.5					
ADCR-160-VB1103	●	36	16	10	22	17					
ADCR-165-VB1103	●	36.5	16.5	10	22	17.5					
ADCR-170-VB1103	●	37	17	10	22	18					
ADCR-175-VB1103	●	37.5	17.5	10	22	18.5					
ADCR-180-VB1103	●	38	18	10	22	19					
ADCR-185-VB1103	●	38.5	18.5	10	22	19.5					
ADCR-190-VB1103	●	39	19	10	22	20					
ADCR-195-VB1103	●	39.5	19.5	10	22	20.5					
ADCR-200-VB1103	●	40	20	10	22	21					
ADCR-205-VB1103	●	40.5	20.5	10	22	21.5					
ADCR-210-VB1103	●	41	21	10	22	22	**VB.T 1103..**	4008-M2.5x6	82-T08	AAV-14-M5x14	AAL-03-3
ADCR-215-VB1103	●	41.5	21.5	10	22	22.5					
ADCR-220-VB1103	●	42	22	10	22	23					
ADCR-225-VB1103	●	42.5	22.5	10	22	23.5					
ADCR-230-VB1103	●	43	23	10	22	24					
ADCR-235-VB1103	●	43.5	23.5	10	22	24.5					
ADCR-240-VB1103	●	44	24	10	22	25					
ADCR-245-VB1103	●	44.5	24.5	10	22	25.5					
ADCR-250-VB1103	●	45	25	10	22	26					
ADCR-255-VB1103	●	45.5	25.5	10	22	26.5					
ADCR-260-VB1103	●	46	26	10	22	27					
ADCR-265-VB1103	●	46.5	26.5	10	22	27.5					
ADCR-270-VB1103	●	47	27	10	22	28					
ADCR-275-VB1103	●	47.5	27.5	10	22	28.5					
ADCR-280-VB1103	●	48	28	10	22	29					
ADCR-285-VB1103	●	48.5	28.5	10	22	29.5					
ADCR-290-VB1103	●	49	29	10	22	30					
ADCR-295-VB1103	●	49.5	29.5	10	22	30.5					
ADCR-300-VB1103	●	50	30	10	22	31					

R: Sağ / Right / *Rechtsl* L: Sol / Left / *Links*
● Stokta / In Stock / *Auf Lager* ○ Stokta Yok / Non Stock Item / *Kein Lagerartikel, Lieferzeit auf Anfrage*
ISO Ucuna Uygundur. / Compatible with ISO Insert. / Kompatibel mit ISO Wendeplatten.

Sipariş Örneği/Ordering Example/*Bestellbeispiel*
1 ad./pcs./stück ADCR-120-VB1103

Delik Pahlama Bileziği Kullanım Kılavuzu : S 219 / *User's Guide For Drill Chamfering Ring Tools : P 219*
Technische Information Für Bohrer-Fasringwerkzeuge: P 219

Tavsiye Edilen / *Recommended / Empfehlung*

A

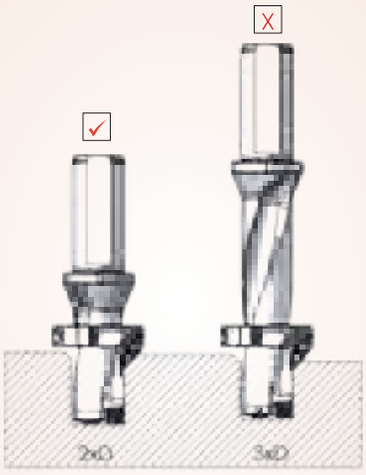

Mümkünse, her zaman kısa bir delme takımı kullanın. Değilse, titreşimi en aza indirmek için kesme hızını azaltın.
If possible, use it always short drilling tools. Otherwise, reduce your speeds to minimize vibration.
Bitte möglichst kurze Bohrwerkzeuge verwenden. Sollte dies nicht möglich sein, reduzieren Sie bitte die Geschwindigkeit, um Vibrationen zu vermeiden.

B

Mümkün olduğunca pah kırma halkasını şaft kısmına yakın montaj yap.
Get close to the mounting shaft of the chamfering ring as possible.
Befestigen Sie den Fasing möglichst nah am Schaft.

C

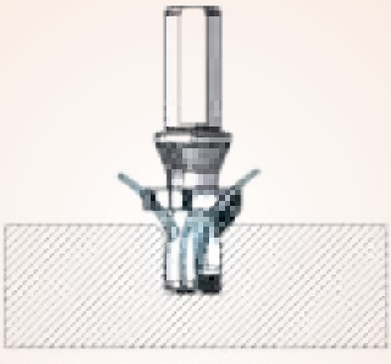

Daha iyi uç ömrü için harici soğutucu ve matkap ucu iç soğutucu uygulamak.
Apply external cooling and internal coolant drill for a better life for inserts.
Setzen Sie innere und äußere Kühlung ein, um die Standzeit der Wendeplatten zu erhöhen.

Montaj Şekli / *Mounting System / Montage-Hinweise*

1

Matkap gövdesi üzerine pah kırma halkasını takın.
Put the chamfering ring to drill body.
Schieben Sie den Fasring auf den Bohrkörper.

2

İstenilen konuma pah kırma halkasını kaydırın.
Please slide chamfering ring to the desired position.
Befestigen Sie den Fasring an der gewünschten Position.

3

Pah kırma halkasını talaş akışına mani olmayacak şekilde helis başlangıcına denk getirin.
Please keep chamfering ring position which will not resist to fluiding chips and try to be equal to the helix start points.
Positionieren Sie den Fasring bündig mit der Bohrerspirale um einen problemlosen Spänetransport zu gewährleisten.

4

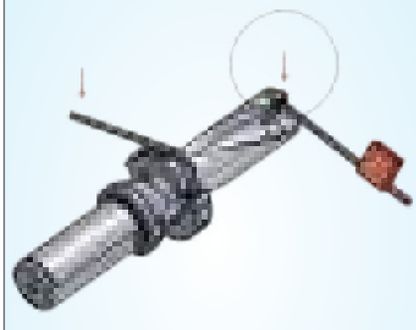

Pah kırma halkasını sıkın ve matkabın uçlarını takın.
Tightening the chamfering ring and put the drill insert.
Den Fasring festziehen und die Bohr-Wendeplatten einbauen.

Pah kırma halkasının doğru montaj şekli.
Proper installation of chamferring rings.
Korrekte Montage des Fasrings.

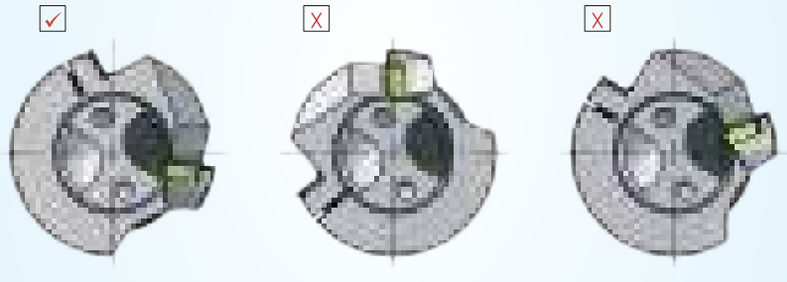

EKSANTRİK U-DRILL ADAPTÖRÜ
ECCENTRIC ADAPTOR FOR U-DRILLS
EXZENTRISCHER ADAPTER FÜR WENDEPLATTENBOHRER

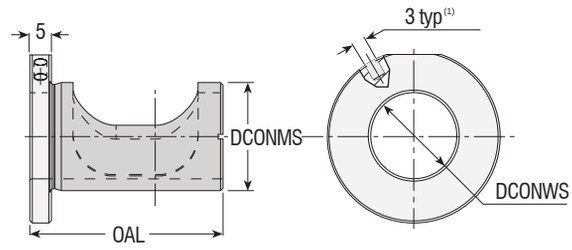

Takım Kodu *Ordering Code* *Bestell-Bezeichnung*	Stok *Stock* *Lager*	Takım Ölçüleri (mm) *Dimension (mm)* *Abmessung (mm)*		
		DCON	BD	LF
AET-2025	●	20	25	44
AET-2532	●	25	32	46
AET-3240	●	32	40	55

■ (1) Delik ince bir metal yardımıyla adaptörün radyal olarak ayarlanmasını kolaylaştırmak için kullanılır. / Holes for inserting a pin, used to facilitate radial adjustment of the sleeve (pin not supplied).
Bohrung zum Einsetzen eines Stiftes mit dem der Adapter radial eingestellt werden kann (Stift ist nicht im Lieferumfang enthalten).

Frezeleme tezgahında takma uçlu matkabın nominal çapı, matkabın ekseninin, spindle eksenine göre ötelenmesiyle değiştirilebilir.

On a milling machine the drill's nominal diameter can be changed by shifting the drill's axis out of the tool spindle.

Auf einer Fräsmaschine kann die Nennweite des Bohrers durch Verschieben der Bohrerachse aus der Spindelachse verändert werden..

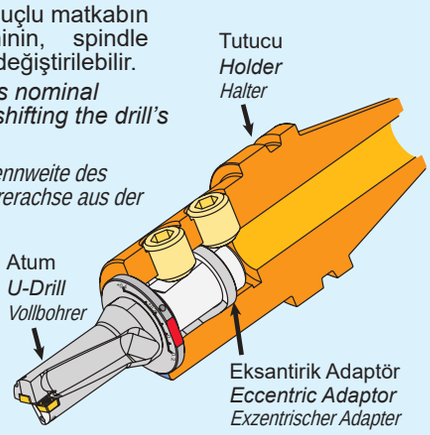

Radyal ayarlama pimi. (Verilmeyecektir.)

Radial adjustment pin. (not supplied)

Radial - Einstellstift (nicht im Lieferumfang)

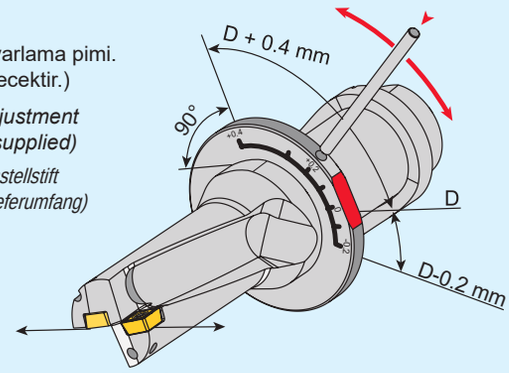

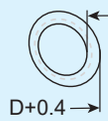

Eksantrik Adaptörü Kullanırken (AET)
Tavsiye Edilen İlerleme Hızı
Recommended Feed When Using Eccentric Adaptor
Empfohlener Vorschub bei Einsatz des exzentrischen Adapters

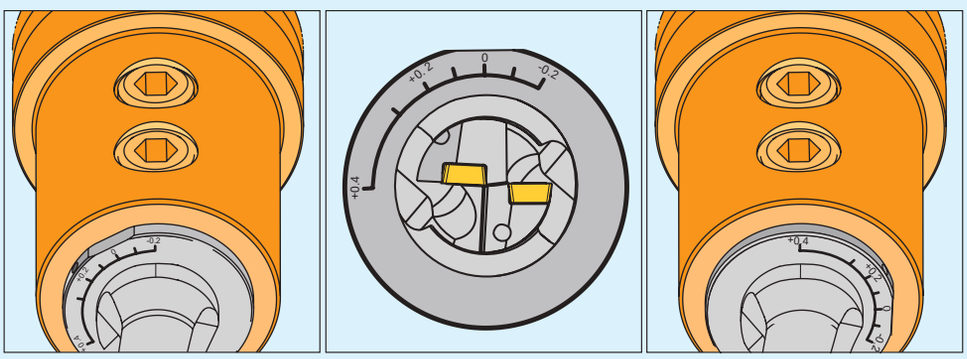

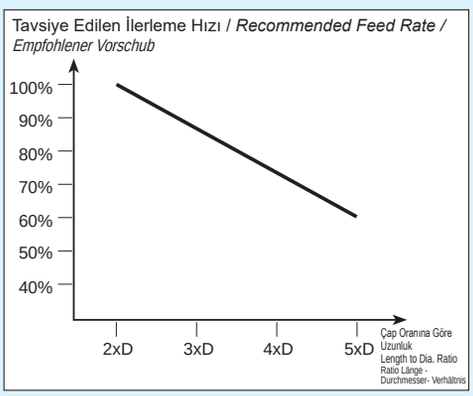

Delik Çapı
24.8 mm
Hole Diameter
Lochdurchmesser

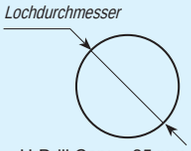

U-Drill Çapı = 25 mm
Drill Diameter = 25 mm
Vollbohrer Durchmesser = 25mm

Delik Çapı
25 mm
Hole Diameter
Lochdurchmesser

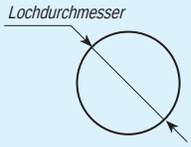

U-Drill Çapı = 25 mm
Drill Diameter = 25 mm
Vollbohrer Durchmesser = 25mm

Delik Çapı
25.4 mm
Hole Diameter
Lochdurchmesser

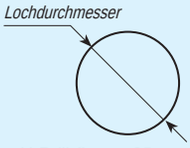

U-Drill Çapı = 25 mm
Drill Diameter = 25 mm
Vollbohrer Durchmesser = 25mm

ATUM'un üzerindeki düz çizgi adaptörün sıfır rakamının üzerine konulmalıdır. AET'nin (eksantrik adaptörün) çevrilmesini kolaylaştırmak için AET'nin üzerindeki deliğe, metal bir çubuk ya da vida anahtarı yerleştirilebilir. AET'yi ayarlamadan önce tutucunun vidasını hafifçe çözün.

The adjustment markings should be located perpendicular to the flat on the circumference of the U-DRILL flange.

To facilitate the rotation of the adaptor, a metal rod or a screw key may be inserted into a hole on the excentric adaptor flange. Unlock adapter screw before adjusting adaptor.

Die Einstellmarkierung sollte senkrecht zur Fläche des Bohrerschaftes stehen. Zum Drehen des Adapters sollte ein Stift in die Bohrung am Adapterflansch eingesetzt werden. Lösen Sie die Adapter-Schraube vor dem Einstellen des Adapters.

Sipariş Örneği/Ordering Example/*Bestellbeispiel*
1 ad./pcs./stück AET-2025

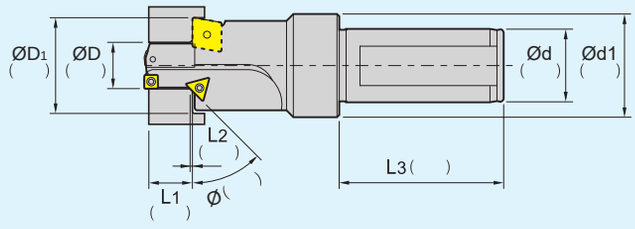

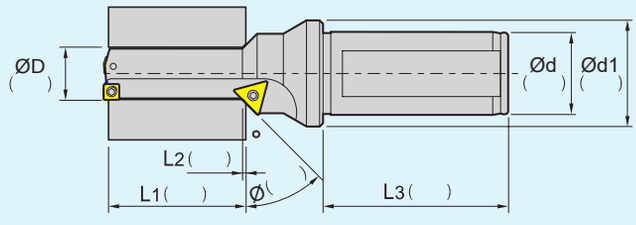

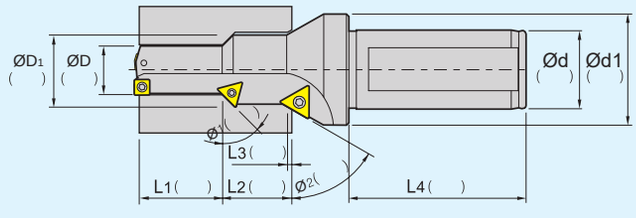

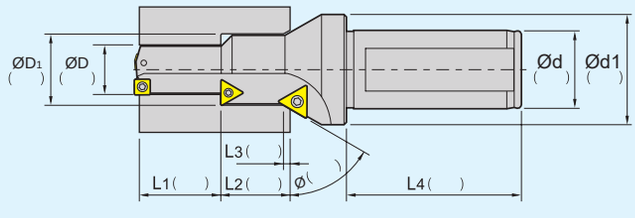

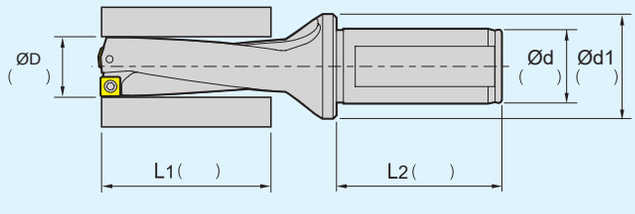

• Soğutma Tipi / *Coolant type / Kühlmittelanschluss*

☐ **Yağ Deliği Dalma Kısmında**
Oil Hole On the Plunge Part
Kühlmittelzuführung über den Bund

☐ **Yağ Deliği Şaft Kısmında**
"Oil hole On the Shank"
Kühlmittelbohrung durch den Schaft

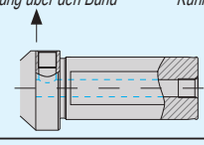

• Delik Tipi / *Hole Type / Bohrungstyp*

☐ **Kapalı Delik**
Blind Hole
Grundbohrung

☐ **Açık Delik**
Thru Hole
Durchgangsbohrung

• Şaft Tipleri / *Types of Shank / Schaftausführung*

☐ 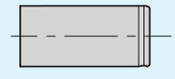
Düz Tip
Flat Type
Bohrungstyp

☐ 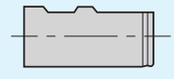
Weldon Tip
Weldon Type
Weldon-Schaft

☐ 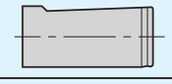
Eğimli Yargı Tipi
Whistle Notch Type
Whistle-Notch-Schaft

• Yargı Bağlama Yeri / *Location of Side Lock / Position der Spannfläche*

☐ **Dış Uca Parelel (Standart)**
Parallel to Peripheral Insert (Standard)
Parallel zur äußeren Wendeplatte

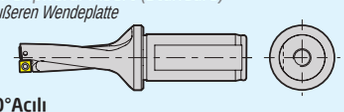

☐ **Dış Uca 90°Açılı**
90°angle to peripheral insert
90° außen abgewinkelt

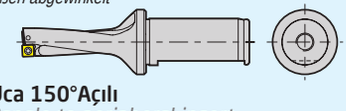

☐ **Dış Uca 150°Açılı**
150°angle to peripheral insert
150° außen abgewinkelt

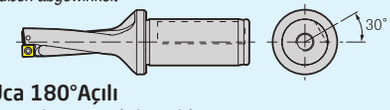

☐ **Dış Uca 180°Açılı**
180° angle to peripheral insert
180° außen abgewinkelt

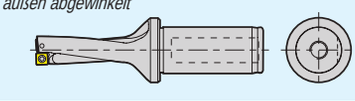

• Not / *Note / Hinweis :*

- **Şu Anki Kullanılan Takım /** *Currently Using Tool*
- *Aktuell verwendetes Werkzeug*
- **Şu Anki Kesme Durumu /** *Current Cutting Condition*
- *Aktuelle Schnittbedingungen*
  - **RPM ya da vc(m/min) /** *- RPM or vc(m/min)*
  - *-Umdrehungen pro Minute oder vc (m/min.)*
  - **vf(mm/min) ya da fn(mm/rev)**
  - *- vf(mm/min) or fn(mm/rev) vf (mm/min.) oder fn (mm/Umdr.)*
  - **Kesme Derinliği** */ Depth of Cut(mm)*
  - *- Schnitttiefe (mm)*
- **Ölçülen Standart Takım Ömrü /** *Standard of Measuring Tool Life*
- *Standzeit des Werkzeugs*
- **Şu Anki Kullanılan Makinalar /** *Currently Using Machine*
- *Aktuell eingesetzte Maschine*
  - **İşleme Merkezi** */ Machining Center*
  - *- Bearbeitungszentrum*
  - **Genel Torna** */ General Lathe*
  - *- Drehmaschine*
  - **CNC Torna /** *CNC Lathe*
  - *- CNC-Drehmaschine*

AKKO®

konuşulan
the spoken kalite...
quality...

EKONOMİK KESİCİLER

EKONOMİK KESİCİLER
MULTI FUNCTIONAL CUTTING TOOLS
MULTIFUNKTIONALES DREH- UND BOHRWERKZEUG

AKKO												
A	E	K	R	-	D	2.25	x	2	0			
1	2		3		4			5				
X	C	.	.		1	0		T	3	0	4	
6	7	8	9		10			11		12		

2 Kesiş Stili / *Cutter Style* / *Werkzeugtyp*

EK : Ekonomik Kesici / *Economic Cutting*
Multifunktionales Dreh- und Bohrwerkzeug

3 Kesme Yönü / *Cutting Direction* / *Halterausführung*

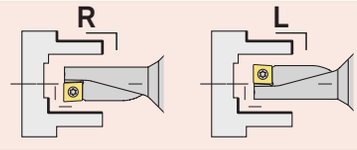

11 Kalınlık / *Thickness* / *Dicke*

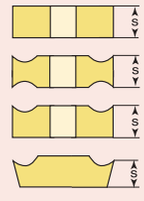

01	s = 1.59
T1	s = 1.98
02	s = 2.38
T2	s = 2.78
03	s = 3.18
T3	s = 3.97
04	s = 4.76
05	s = 5.56
06	s = 6.35
07	s = 7.94
09	s = 9.52

4 Delme Derinliği / *Drilling* Depth / *Bohrtiefe*

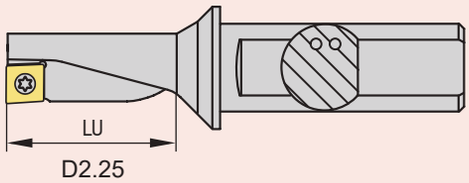

5 Takım Çapı / *Tool Diameter* / *Werkzeugdurchmesser*

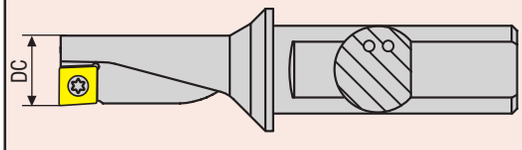

6 Uç Şekli / *Insert Form* / *Plattenform*

X	Q

7 Serbest Uç Açısı / *Clearance Angle of Insert* / *Freiwinkel der Wendeschneidplatte*

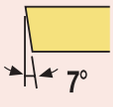

C

8 Toleranslar / *Tolerance Classes* / *Toleranzen*

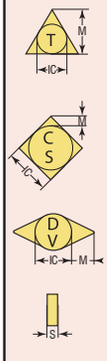

	IC	M	S
A	± 0.025	± 0.005	± 0.025
C	± 0.025	± 0.013	± 0.025
E	± 0.025	± 0.025	± 0.025
F	± 0.013	± 0.005	± 0.025
G	± 0.025	± 0.025	± 0.130
H	± 0.013	± 0.013	± 0.025
J	± 0.05–0.1 5	± 0.005	± 0.025
K	± 0.05–0.1 5	± 0.013	± 0.025
L	± 0.05–0.1 5	± 0.025	± 0.025
M	± 0.05–0.1 5	± 0.08–0.20	± 0.130
N	± 0.05–0.1 5	± 0.08–0.20	± 0.025
U	± 0.08–0.2 5	± 0.13 –0.38	± 0.130

IC : Daire Ölçüsü / *Inscribed Circle*
M : Şekle Göre / *Refer to Figure*
S : Kalınlık / *Thickness*

9 Uç Tipi / *Type of Insert* / *Plattenform*

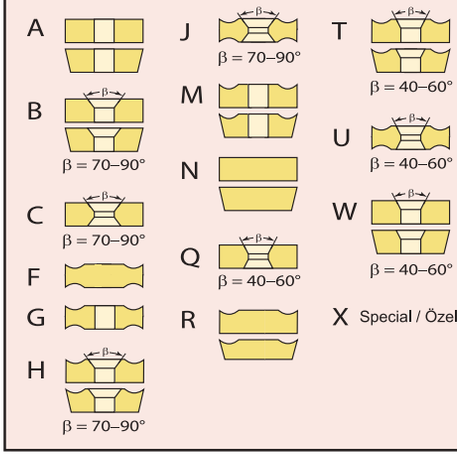

10 Kesme Kenar Uzunluğu / *Cutting Edge Length* / *Schneidkantenlänge*

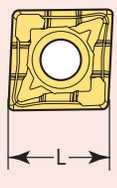

12 Köşe Konfigürasyonu / *Corner Radius* / *Eckenradius*

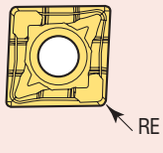

01	RE=0.1	12	RE=1.2
02	RE=0.2	16	RE=1.6
04	RE=0.4	24	RE=2.4
08	RE=0.8		

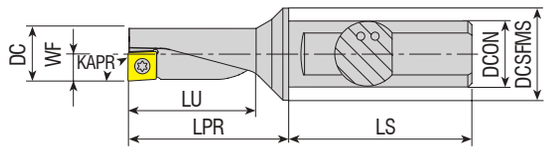

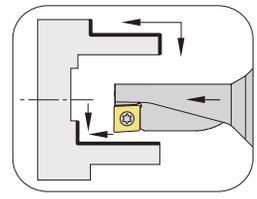

Takım Kodu *Ordering Code* *Bestell-Bezeichnung*	Stok *Stock* *Lager* R	L	Takım Ölçüleri (mm) *Dimension (mm)* *Abmessung (mm)* DC	DCON	DCSFMS	LU	LPR	LS	WF	Kesici Uç *Insert* *Wendeschneidplatte*	Yedek Parçaları / *Spare Parts* / *Ersatzteile* Sıkma Vidası *Screw* *Schraube*	Tork Anahtar *Torx Key* *Torx-Schlüssel*
AEKR/L-D2.25X8 XC.. 040104	●	●	8	10	12	18	22	38	4	**XC.. 040104**	3006-M1.8x4	82-T06
AEKR/L-D2.25X10 XC.. 050204	●	●	10	12	16	22.5	27.5	42	5	**XC.. 050204**	3006-M2x4	
AEKR/L-D2.25X12 XC.. 060204	●	●	12	16	20	27	33	45	6	**XC.. 060204**	3007-M2.2x4.6	82-T07
AEKR/L-D2.25X14 XC.. 070304	●	●	14	16	20	31.5	38	45	7	**XC.. 070304**	3008-M2.5x6	82-T08
AEKR/L-D2.25X16 XC.. 080304	●	●	16	20	25	36	44	50	8	**XC.. 080304**	3008-M3x6	
AEKR/L-D2.25X18 XC.. 09T304	●	●	18	25	32	40.5	53.5	56	9	**XC.. 09T304**		
AEKR/L-D2.25X20 XC.. 10T304	●	●	20	25	32	45	55	56	10	**XC.. 10T304**	4015-M3.5x9	80-T15
AEKR/L-D2.25X25 XC.. 130404	●	●	25	32	40	56.5	69	60	12.5	**XC.. 130404**	4020-M4.5x10	80-T20
AEKR/L-D2.25X32 XC.. 170504	●	●	32	32	50	72	88	60	16	**XC.. 170504**	4020-M4.5x12	

R: Sağ / Right / *Rechts* L: Sol / Left / *Links*
● Stokta / In Stock / *Auf Lager* ○ Stokta Yok / Non Stock Item / *Kein Lagerartikel, Lieferzeit auf Anfrage*
CRTZT-ISCR-TGTC-KRLY Ucuna Uygundur. / Compatible with CRTZT-ISCR-TGTC-KRLY Insert.
Kompatibel mit CRTZT-ISCR-TGTC-KRLY

Sipariş Örneği/Ordering Example/*Bestellbeispiel*
1 ad./pcs./stück AEKR-D2.25X8 XC.. 040104

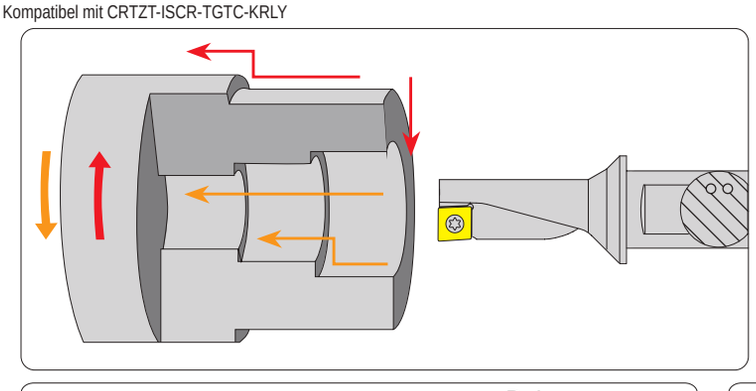

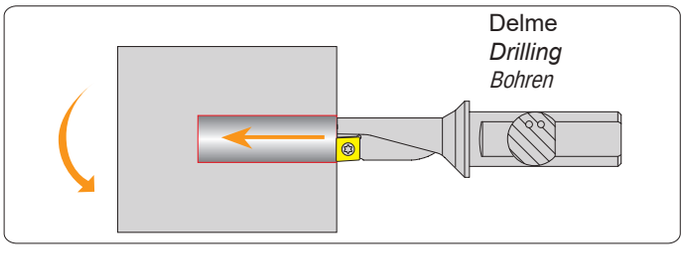

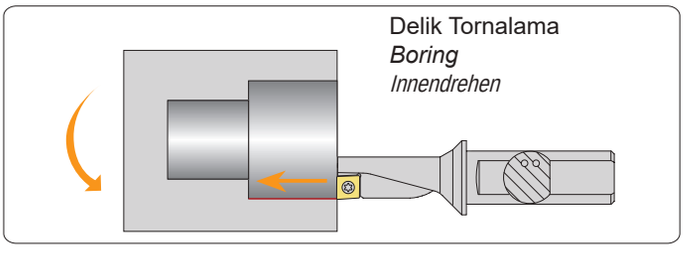

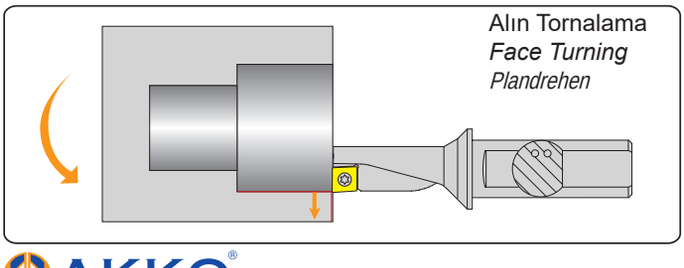

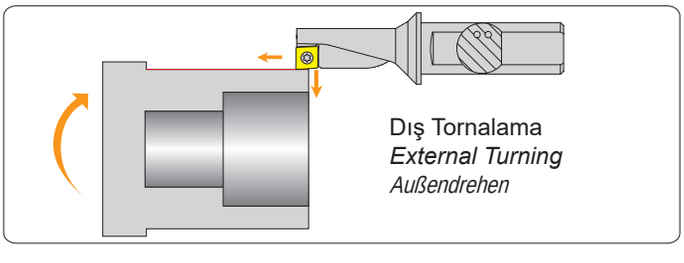

AKKO®

konuşulan
the spoken kalite...
quality...

BARALAR

AYARLI DELİK İŞLEME BARALARI
ADJUSTABLE BORING HEADS
EINSTELLBARE SPINDELKÖPFE

www.akko.com.tr

AKKO						
A	BH	R	-	D18x22		
1	2	3		4		
W16	-	L90	-	CC06		
5		6		7		

2 Kesiş Stili / *Cutter Style* / *Werkzeugtyp*

BH : Delik İşleme / *Boring Head*
Spindelkopf

3 İşlem Tipi / *Cutter Type* / *Einsatzgebiet*

R : Kaba Baralama / *Rough Boring*
Schruppbearbeitung
F : Hassas Baralama / *Fine Boring*
Schlichtbearbeitung

5 Montaj Formu / *Asembly Form* / *Schaftform*

W : Weldon

4 Ölçü Aralığı / *Boring Range* / *Bohrbereich*

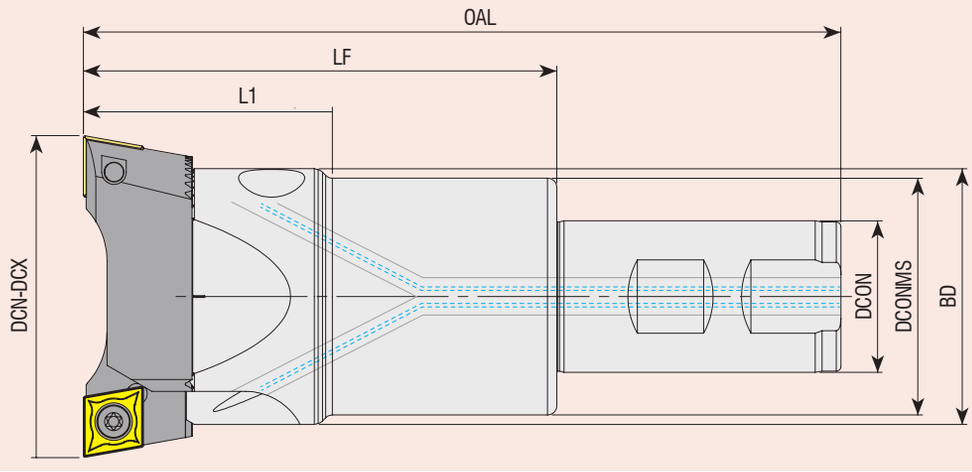

6 Takım Boyu / *Tool Length* / *Werkzeuglänge*

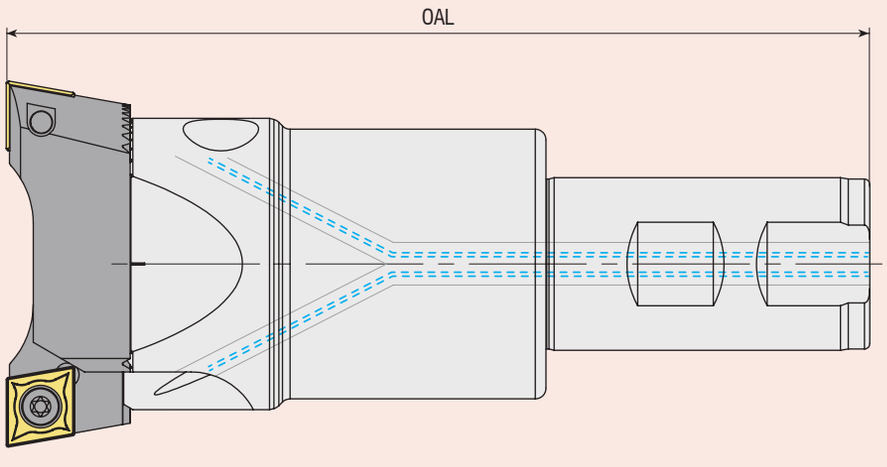

7 Kesici Uç / *Insert* / *Wendeschneidplatte*

CC06 : CC.. 0602..
CC09 : CC.. 09T3..
CC12 : CC.. 1204..

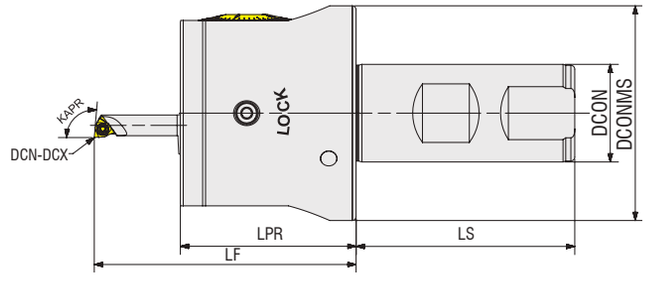

Takım Kodu *Ordering Code* *Bestell-Bezeichnung*	Stok *Stock* *Lager*	Ölçü Aralığı *Boring Range* *Bohrbereic* DCN-DCX	LF	LPR	LS	DCON	DCONMS	KAPR	DCN	DCX	Kartuş *Cartridge* *Kurzdrehhalter*	Kesici Uç *Insert* *Wendeschneidplatte*	Bara Gövde Takım Kodu *Boring Head Body Code* *Trägerwerkzeug-Bezeichnung*
			Takım Ölçüleri (mm) *Dimension (mm)* *Abmessung (mm)*										
SET-06X30-ABHF-D06X30-WA25	●	06-30	67	45	56	25	55	95°	6	10	SWLCR-D06X10-22	WCGT020104L	ABHF-D06X30-WA25
			75						8	14	SWLCR-D08X14-30		
			85					93°	12	18	STUPR-D12X18-40	TPGX 090202L	
									16	22	STUPR-D16X22-40		
									20	26	STUPR-D20X26-40		
			95						24	30	STUPR-D24X30-50		
SET-29X40-ABHF-D29X40-WA16	●	29-40	50	46	40	16	27		29	35	STFPR-D29x35		ABHF-D29X40-WA16
									34	40	STFPR-D34x40		
SET-39X54-ABHF-D39X54-WA20	●	39-54	60	55	50	20	36		39	47	STFPR-D39x47		ABHF-D39X54-WA20
									46	54	STFPR-D46x54		
SET-52X80-ABHF-D52X80-WA25	●	52-80	70	65	56	25	48		52	68	STFPR-D52x68		ABHF-D52X80-WA25
									64	80	STFPR-D64x80		
SET-78X116-ABHF-D78X170-WA32	●	78-116	83	77	60	32	70		78	98	STFPR-D78x98		ABHF-D78X170-WA32
									96	116	STFPR-D96x116		

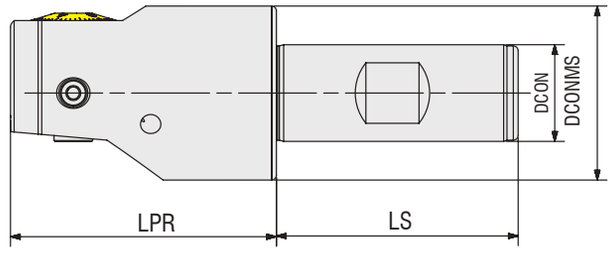

Takım Kodu *Ordering Code* *Bestell-Bezeichnung*	Stok *Stock* *Lager*	Ölçü Aralığı *Boring Range* *Bohrbereic* DCN-DCX	LPR	LS	DCON	DCONMS	Yedek Parçaları / *Spare Parts* / *Ersatzteile* — Anahtar *Allen Key* *Innensechskantschlüssel*	
		Takım Ölçüleri (mm) *Dimension (mm)* *Abmessung (mm)*						
ABHF-D06X30-WA25	●	06-30	45	56	25	55	AAL-05-4	
ABHF-D29X40-WA16	●	29-40	46	40	16	27	AAL-01-2	AAL-02-2.5
ABHF-D39X54-WA20	●	39-54	55	50	20	36	AAL-02-2.5	AAL-03-3
ABHF-D52X80-WA25	●	52-80	65	56	25	48	AAL-05-4	AAL-07-5
ABHF-D78X170-WA32	●	78-170	77	60	32	72	AAL-07-5	AAL-08-6

R: Sağ / Right / *Rechts*/ L: Sol / Left / *Links*
● Stokta / In Stock / *Auf Lager* ○ Stokta Yok / Non Stock Item / *Kein Lagerartikel, Lieferzeit auf Anfrage*
Siparişte, gövde ve kartuş set olarak verilecektir. / *When ordered, body and cartridge will be sent as set.*
Bei Bestellung werden Körper und Kassetten als Set geliefert.

Sipariş Örneği/Ordering Example/*Bestellbeispiel*
1 ad./pcs./stück SET-06X30-ABHF-D06X30-WA25

new

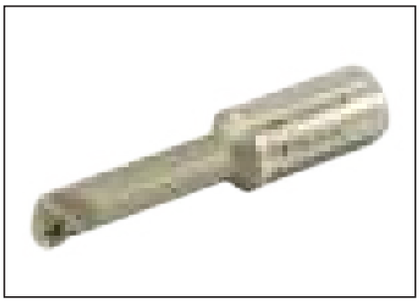

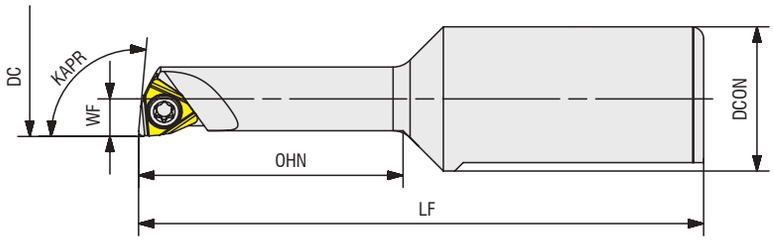

Takım Kodu *Ordering Code* *Bestell-Bezeichnung*	Stok *Stock* *Lager*	Takım Ölçüleri (mm) *Dimension (mm)* *Abmessung (mm)* DCN	WF	KAPR	LF	OHN	DCON	Kesici Uç *Insert* *Wendeschneidplatte*	Yedek Parçaları / *Spare Parts* / *Ersatzteile* Sıkma Vidası *Screw* *Schraube*	Tork Anahtar *Torx Key* *Torx-Schlüssel*
SWLCR-D06X10-22	●	6	3	95°	47	22	12	WCGT020104L	3006-M2x3.3	82-T06
SWLCR-D08X14-30	●	8	4		55	30				

new

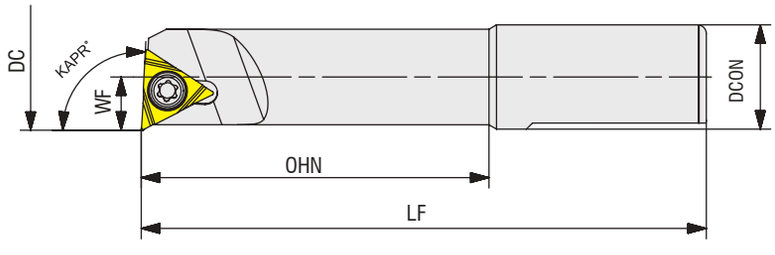

Takım Kodu *Ordering Code* *Bestell-Bezeichnung*	Stok *Stock* *Lager*	Takım Ölçüleri (mm) *Dimension (mm)* *Abmessung (mm)* DCN	WF	KAPR	LF	OHN	DCON	Kesici Uç *Insert* *Wendeschneidplatte*	Yedek Parçaları / *Spare Parts* / *Ersatzteile* Sıkma Vidası *Screw* *Schraube*	Tork Anahtar *Torx Key* *Torx-Schlüssel*
STUPR-D12X18-40	●	12	6	93°	65	40	12	TPGX 090202L	4008-M2.5x4.5	82-T08
STUPR-D16X22-40	●	16	8						4008-M2.5x6	
STUPR-D20X26-40	●	20	10							
STUPR-D24X30-50	●	24	12		75	50				

● Stokta / In Stock */ Auf Lager* ○ Stokta Yok / Non Stock Item */ Kein Lagerartikel, Lieferzeit auf Anfrage*
Sipariş, gövde ve kartuş set olarak verilecektir. / *When ordered, body and cartridge will be sent as set.*
Bei Bestellung werden Körper und Kassetten als Set geliefert.

Sipariş Örneği/Ordering Example/*Bestellbeispiel*
1 ad./pcs./stück SWLCR-D06X10-22

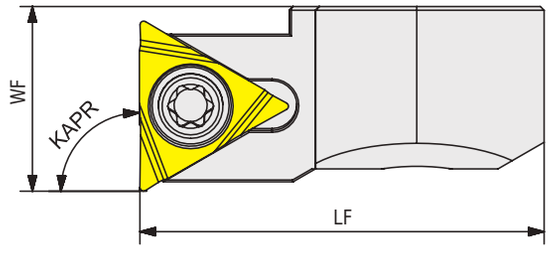

Takım Kodu *Ordering Code* *Bestell-Bezeichnung*	Stok *Stock* *Lager*	Takım Ölçüleri (mm) *Dimension (mm)* *Abmessung (mm)* WF	KAPR	LF	Kesici Uç *Insert* *Wendeschneidplatte*	Yedek Parçaları / *Spare Parts* / *Ersatzteile* Sıkma Vidası *Screw* *Schraube*	Tork Anahtar *Torx Key* *Torx-Schlüssel*
STFPR-D29x35	●	10	90°	21.90	TPGX_090202L	4008-M2.5x6	82-T08
STFPR-D34x40	●	12.50		21.90			
STFPR-D39x47	●	12		26 .90			
STFPR-D46x54	●	15.50		26 .90			
STFPR-D52x68	●	14		34.90			
STFPR-D64x80	●	20		34.90			
STFPR-D78x98	●	20		44.90			
STFPR-D96x116	●	29		44.90			

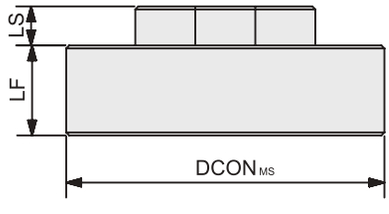

Takım Kodu *Ordering Code* *Bestell-Bezeichnung*	Stok *Stock* *Lager*	Takım Ölçüleri (mm) *Dimension (mm)* *Abmessung (mm)* DCON	LF	LS
AEA-114x134	●	31.80	12.90	9
AEA-132x152	●	31.80	21.90	18

● Stokta / In Stock */ Auf Lager* ○ Stokta Yok / Non Stock Item */ Kein Lagerartikel, Lieferzeit auf Anfrage*
Sipariişte, gövde ve kartuş set olarak verilecektir. */ When ordered, body and cartridge will be sent as set.*
Bei Bestellung werden Körper und Kassetten als Set geliefert.

Sipariş Örneği/Ordering Example/*Bestellbeispiel*
1 ad./pcs./stück STFPR-D29x35

Kartuşların Montajı / Assembling Boring Bar / Kartuschen Montaje

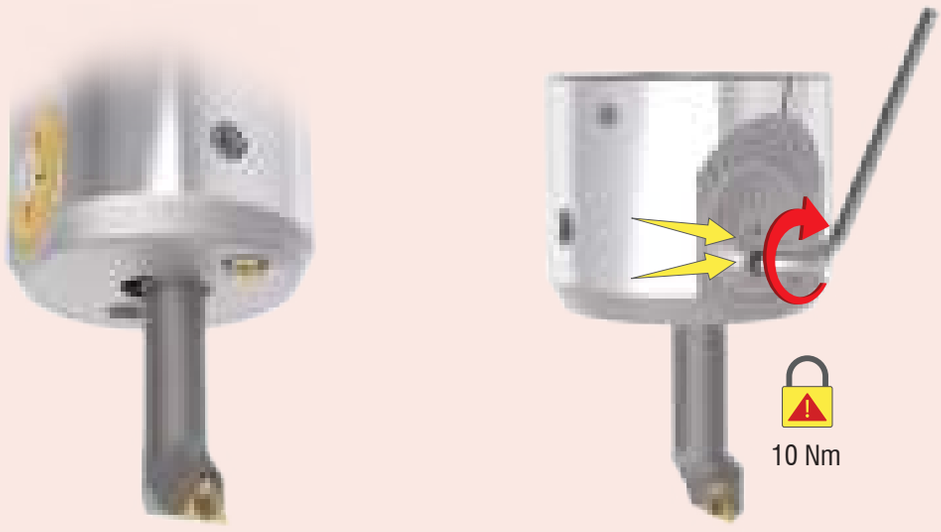

Çap Ayarı / Diameter Adjustment / Umfangeinstellung

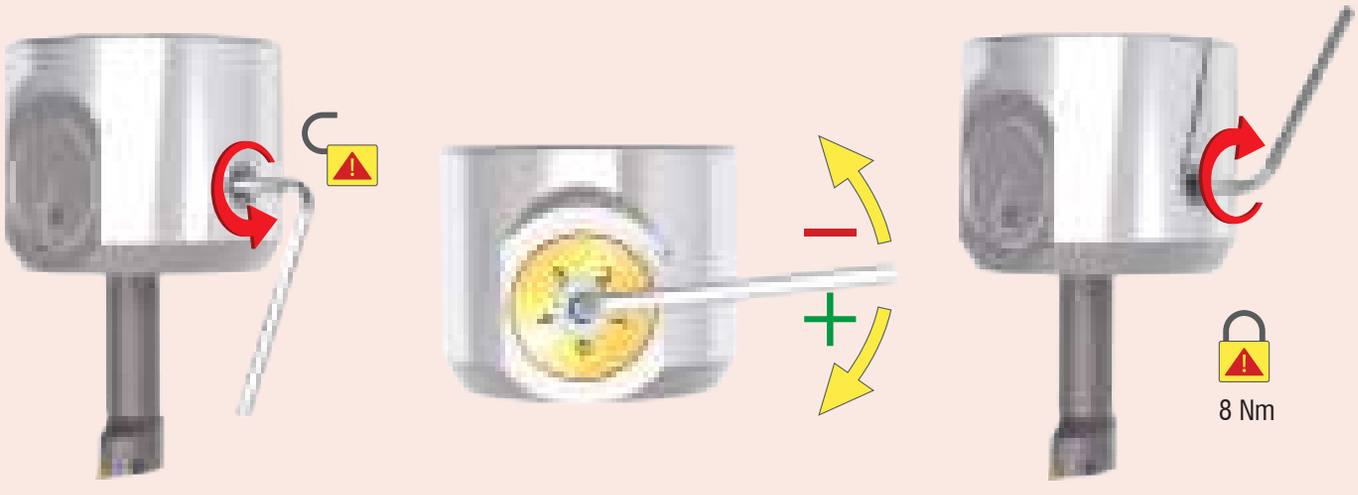

Ölçek / Scale - Vernier / Messaparat

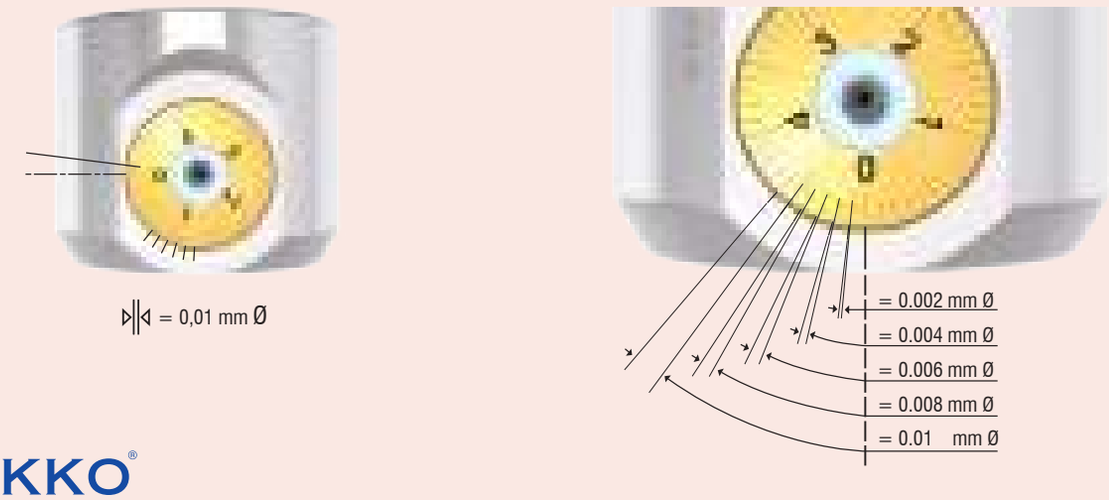

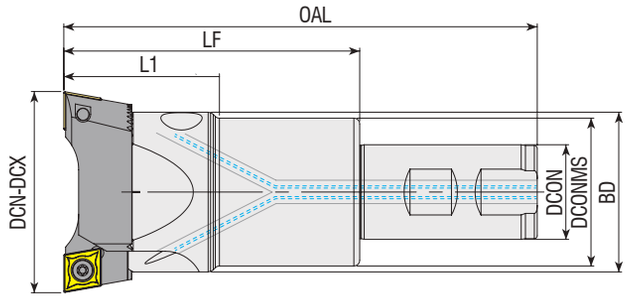

DIN 1835

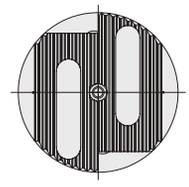

Takım Kodu *Ordering Code* *Bestell-Bezeichnung*	Stok *Stock* *Lager*	Takım Ölçüleri (mm) *Dimension (mm)* *Abmessung (mm)*							Kartuş *Cartridge* *Kurzdrehhalter*	Bara Gövde Takım Kodu *Boring Head Body Code* *Trägerwerkzeug-Bezeichnung*
		Ölçü Aralığı *Boring Range* *Durchmesser* DCN-DCX	DCON	DCONMS	BD	OAL	LF	L1		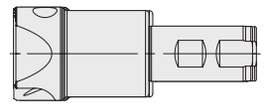
ABHR-D18x22-W16-L90-CC06	●	18-22	16	-	-	90	42	-	AK.. 18-22	ABHRS-D16x42-W16-L90
ABHR-D18x22-W16-L150-CC06	●	18-22	16	-	-	150	102	-		ABHRS-D16x102-W16-L150
ABHR-D18x22-W16-L200-CC06	●	18-22	16	-	-	200	152	-		ABHRS-D16x152-W16-L200
ABHR-D22x28-W20-L100-CC06	●	22-28	20	-	-	100	50	-	AK.. 22-28	ABHRS-D20x50-W20-L100
ABHR-D22x28-W20-L150-CC06	●	22-28	20	-	-	150	100	-		ABHRS-D20x100-W20-L150
ABHR-D22x28-W20-L200-CC06	●	22-28	20	-	-	200	150	-		ABHRS-D20x150-W20-L200
ABHR-D28x38-W20-L110-CC06	●	28-38	20	25	-	110	60	-	AK.. 28-38	ABHRS-D25x60-W20-L110
ABHR-D28x38-W20-L160-CC06	●	28-38	20	25	-	160	110	-		ABHRS-D25x110-W20-L160
ABHR-D28x38-W20-L230-CC06	●	28-38	20	25	-	230	180	-		ABHRS-D25x180-W20-L230
ABHR-D36x50-W25-L120-CC06	●	36-50	25	32	-	120	64	-	AK.. 36-50	ABHRS-D32X64-W25-L120
ABHR-D36x50-W25-L170-CC06	●	36-50	25	32	-	170	114	-		ABHRS-D32X114-W25-L170
ABHR-D36x50-W25-L250-CC06	●	36-50	25	32	-	250	194	-		ABHRS-D32X194-W25-L250
ABHR-D36x50-W25-L120-CC09	●	36-50	25	32	-	120	64	-	AK.. 36-50-09	ABHRS-D32X64-W25-L120
ABHR-D36x50-W25-L170-CC09	●	36-50	25	32	-	170	114	-		ABHRS-D32X114-W25-L170
ABHR-D36x50-W25-L250-CC09	●	36-50	25	32	-	250	194	-		ABHRS-D32X194-W25-L250
ABHR-D50x68-W32-L140-CC09	●	50-68	32	40	-	140	80	-	AK.. 50-68	ABHRS-D40x80-W32-L140
ABHR-D50x68-W32-L200-CC09	●	50-68	32	40	-	200	140	-		ABHRS-D40x140-W32-L200
ABHR-D50x68-W32-L280-CC09	●	50-68	32	40	-	280	220	-		ABHRS-D40x220-W32-L280
ABHR-D50x68-W32-L140-CC12	●	50-68	32	40	-	140	80	-	AK.. 50-68-12	ABHRS-D40x80-W32-L140
ABHR-D50x68-W32-L200-CC12	●	50-68	32	40	-	200	140	-		ABHRS-D40x140-W32-L200
ABHR-D50x68-W32-L280-CC12	●	50-68	32	40	-	280	220	-		ABHRS-D40x220-W32-L280
ABHR-D68x90-W32-L160-CC12	●	68-90	32	50	54	160	100	50	AK.. 68-90	ABHRS-D50x100-W32-L160
ABHR-D68x90-W32-L210-CC12	●	68-90	32	50	54	210	150	50		ABHRS-D50x150-W32-L210
ABHR-D68x90-W32-L280-CC12	●	68-90	32	50	54	280	220	50		ABHRS-D50x220-W32-L280
ABHR-D90x120-W32-L140-CC12	●	90-120	32	63	72	140	80	63	AK.. 90-120	ABHRS-D63x80-W32-L140
ABHR-D90x120-W40-L200-CC12	●	90-120	40	63	72	200	130	63		ABHRS-D63x130-W40-L200
ABHR-D90x120-W40-L300-CC12	●	90-120	40	63	72	300	230	63		ABHRS-D63x230-W40-L300
ABHR-D120x160-W40-L210-CC12	●	120-160	40	80	95	210	140	75	AK.. 120-160	ABHRS-D80x140-W40-L210
ABHR-D120x160-W40-L300-CC12	●	120-160	40	80	95	300	230	75		ABHRS-D80x230-W40-L300
ABHR-D160x200-W40-L210-B-CC12	●	160-200	40	80	95	210	140	75	AK.. 160-800	ABHRS-D80x140-W40-L210
ABHR-D160x200-W40-L300-B-CC12	●	160-200	40	80	95	300	230	75		ABHRS-D80x230-W40-L300

R: Sağ / Right / *Rechts*/ L: Sol / Left / *Links*
● Stokta / In Stock / *Auf Lager* ○ Stokta Yok / Non Stock Item / *Kein Lagerartikel, Lieferzeit auf Anfrage*
Siparişte, gövde ve kartuş set olarak verilecektir. / *When ordered, body and cartridge will be sent as set.*
Bei Bestellung werden Körper und Kassetten als Set geliefert.

Sipariş Örneği/Ordering Example/*Bestellbeispiel*
1 ad./pcs./stück ABHR-D18x22-W16-L90-CC06

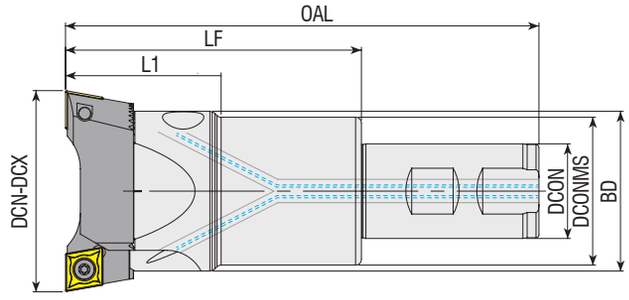

DIN 1835

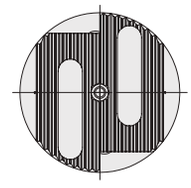

Takım Kodu *Ordering Code* *Bestell-Bezeichnung*	Stok *Stock* *Lager*	Takım Ölçüleri (mm) *Dimension (mm)* *Abmessung (mm)*							Yedek Parçaları / *Spare Parts* / *Ersatzteile*				
		Ölçü Aralığı *Boring Range* *Durchmesser* DCN-DCX	DCON	DCONMS	BD	OAL	LF	L1	Montaj Vidası *Mounting Screw* *Befestigungsschraube*	Montaj Vida Anahtarı *Mounting Screw Key* *Innensechskantschlüssel für Befes.*	Pabuç *Clamp* *Spannspratze*	Ayar Vidası *Adjusting Screw* *Einstellschraube*	Ayar Vida Anahtarı *Allen Key* *Innensechskant-Schlüssel*
ABHRS-D16x42-W16-L90	●	18-22	16	-	-	90	42	-	2525-M3x14	AAL-02-2.5	ABKS-D16	2715-M3x4	AAL-09-1.5
ABHRS-D16x102-W16-L150	●	18-22	16	-	-	150	102	-					
ABHRS-D16x152-W16-L200	●	18-22	16	-	-	200	152	-					
ABHRS-D20x50-W20-L100	●	22-28	20	-	-	100	50	-	2503-M4x15	AAL-03-3	ABKS-D20	2715-M3x5	
ABHRS-D20x100-W20-L150	●	22-28	20	-	-	150	100	-					
ABHRS-D20x150-W20-L200	●	22-28	20	-	-	200	150	-					
ABHRS-D25x60-W20-L110	●	28-38	20	25	-	110	60	-	2503-M4x20	AAL-03-3	ABKS-D25	2715-M3x8	
ABHRS-D25x110-W20-L160	●	28-38	20	25	-	160	110	-					
ABHRS-D25x180-W20-L230	●	28-38	20	25	-	230	180	-					
ABHRS-D32X64-W25-L120	●	36-50	25	32	-	120	64	-	2504-M5x25	AAL-05-4	ABKS-D32	2702-M4x12	AAL-01-2
ABHRS-D32X114-W25-L170	●	36-50	25	32	-	170	114	-					
ABHRS-D32X194-W25-L250	●	36-50	25	32	-	250	194	-					
ABHRS-D40x80-W32-L140	●	50-68	32	40	-	140	80	-	2505-M6x30	AAL-07-5	ABKS-D40	2725-M5x16	AAL-02-2.5
ABHRS-D40x140-W32-L200	●	50-68	32	40	-	200	140	-					
ABHRS-D40x220-W32-L280	●	50-68	32	40	-	280	220	-					
ABHRS-D50x100-W32-L160	●	68-90	32	50	54	160	100	50	2506-M8x35	AAL-08-6	ABKS-D50	2725-M5x12	
ABHRS-D50x150-W32-L210	●	68-90	32	50	54	210	150	50					
ABHRS-D50x220-W32-L280	●	68-90	32	50	54	280	220	50					
ABHRS-D63x80-W32-L140	●	90-120	32	63	72	140	80	63	2508-M10x40	AAL-11-8	ABKS-D63	2703-M6x16	AAL-03-3
ABHRS-D63x130-W40-L200	●	90-120	40	63	72	200	130	63					
ABHRS-D63x230-W40-L300	●	90-120	40	63	72	300	230	63					
ABHRS-D80x140-W40-L210	●	120-160	40	80	95	210	140	75	2510-M12x40	AAL-12-10	ABKS-D80	2704-M8x25	AAL-05-4
ABHRS-D80x230-W40-L300	●	120-160	40	80	95	300	230	75					
ABHRS-D80x140-W40-L210	●	160-200	40	80	95	210	140	75	2510-M12x40				
ABHRS-D80x230-W40-L300	●	160-200	40	80	95	300	230	75					

R: Sağ / Right / *Rechts*/ L: Sol / Left / *Links*
● Stokta / In Stock / *Auf Lager* ○ Stokta Yok / Non Stock Item / *Kein Lagerartikel, Lieferzeit auf Anfrage*

Sipariş Örneği/Ordering Example/*Bestellbeispiel*
1 ad./pcs./stück ABHRS-D16x42-W16-L90

KAPR=90°

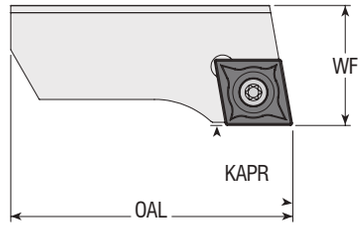

Takım Kodu *Ordering Code* *Bestell-Bezeichnung*	Stok *Stock* *Lager*	Takım Ölçüleri (mm) *Dimension (mm)* *Abmessung (mm)*			Kesici Uç *Insert* *Wendeschneidplatte*	Yedek Parçaları / *Spare Parts* / *Ersatzteile*	
		Ölçü Aralığı *Boring Range*	WF	OAL		Sıkma Vidası *Screw* *Schraube*	Tork Anahtar *Torx Key* *Torx-Schlüssel*
AKSR 18-22	●	18-22	9	15	**CC.T 0602..**	4008-M2.5x6	82-T08
AKSR 22-28	●	22-28	10	19			
AKSR 28-38	●	28-38	13	23			
AKSR 36-50	●	36-50	16	32			
AKSR 36-50-09	●	36-50	16	32	**CC.T 09T3..**	4015-M3.5x8	80-T15
AKSR 50-68	●	50-68	20	40			
AKSR 50-68-12	●	50-68	20	40	**CC.T 1204..**	1020-M5x11	80-T20
AKSR 68-90	●	68-90	23	54			
AKSR 90-120	●	90-120	28	70			
AKSR 120-160	●	120-160	32	95			
AKSR 160-200	●	160-200	32	120			

KAPR=90°

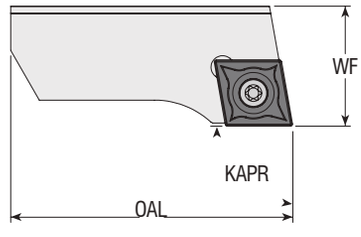

Takım Kodu *Ordering Code* *Bestell-Bezeichnung*	Stok *Stock* *Lager*	Takım Ölçüleri (mm) *Dimension (mm)* *Abmessung (mm)*			Kesici Uç *Insert* *Wendeschneidplatte*	Yedek Parçaları / *Spare Parts* / *Ersatzteile*	
		Ölçü Aralığı *Boring Range*	WF	OAL		Sıkma Vidası *Screw* *Schraube*	Tork Anahtar *Torx Key* *Torx-Schlüssel*
AKCR 28-38	●	28-38	12.8	23	**CC.T 0602..**	4008-M2.5x6	82-T08
AKCR 36-50	●	36-50	15.8	32			
AKCR 36-50-09	●	36-50	15.8	32	**CC.T 09T3..**	4015-M3.5x8	80-T15
AKCR 50-68	●	50-68	19.7	40			
AKCR 50-68-12	●	50-68	19.7	40	**CC.T 1204..**	1020-M5x11	80-T20
AKCR 68-90	●	68-90	22.7	54			
AKCR 90-120	●	90-120	27.7	70			
AKCR 120-160	●	120-160	31.7	95			
AKCR 160-800	●	160-800	31.7	120			

R: Sağ / Right / *Rechts*/ L: Sol / Left / *Links*
● Stokta / In Stock / *Auf Lager* ○ Stokta Yok / Non Stock Item / *Kein Lagerartikel, Lieferzeit auf Anfrage*
ISO Ucuna Uygundur. / Compatible with ISO Insert. / Kompatibel mit ISO Wendeplatten.

Sipariş Örneği/Ordering Example/*Bestellbeispiel*
1 ad./pcs./stück AKSR 18-22

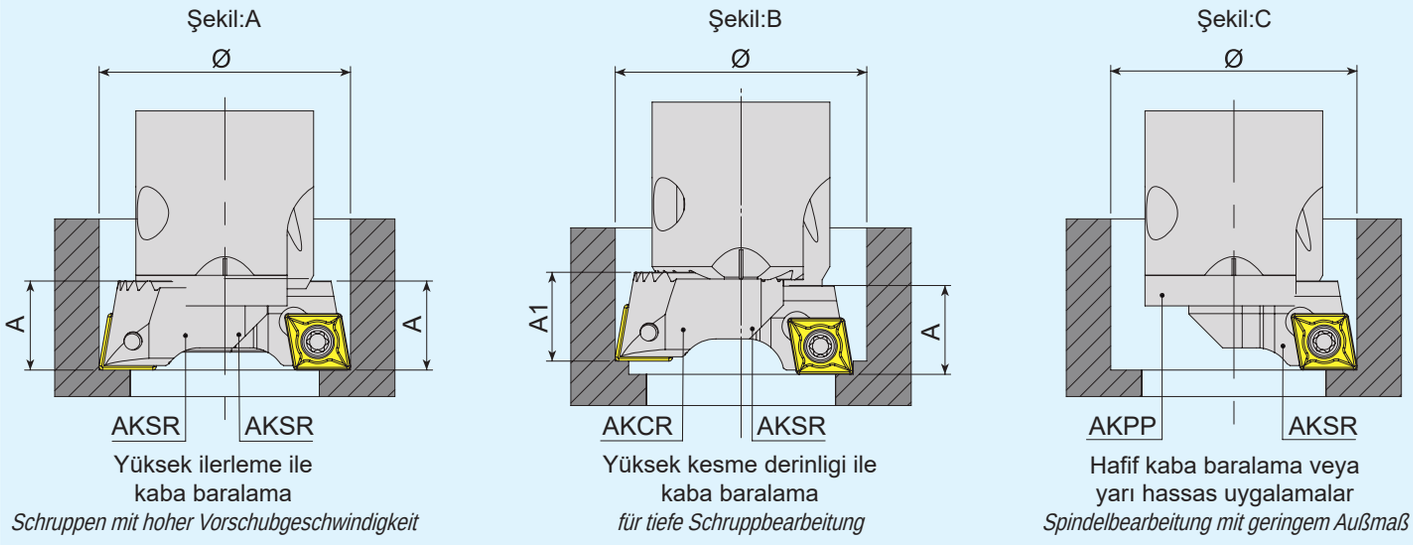

1. Kesici kenarların radyal ayarı, takım ölçme ekipmanıyla yapılmalıdır.
2. İki uçlu baralama takımı, ağır talaş kaldırma işlemini içeren kaba baralama işlemleri içindir.
   Çift uçlu baralama takımı ile:

• Yüksek ilerleme oranında kaba baralama işlemeleri için, aynı düzlemdeki iki AKSR kartuşu, aynı radyal mesafeye ayarlanır. (Şekil A)
• Aynı düzlemde olmayan bir AKCR kartuşu ve bir AKSR kartuşu yüksek derinlikte kaba baralama işlemleri için kullanılır. (Şekil B)

i. Kaba baralama işleminde, alınacak paso miktarı tam olarak ikiye bölünüp, düzgün bir kesim sağlanmış olur, ancak bu durumda tur başına ilerleme tek ağız olarak hesaplanmalıdır. (f=f1)
ii. Hassas baralama işleminde, alınacak paso miktarı AKSR kartuş için ara kaba olarak ve AKCR kartuş için hassas bara olarak çaplar ayarlanır ve bu sayede bazı ara kaba işlemine ihtiyaç kalmaz.

3. Tek kartuşlu baralama takımları, normal talaş kaldırma işlemini içeren kaba ve hassas baralama işlemleri içindir. Dişleri koruma plakası, AKPP daima kullanılmalıdır. (Şekil C)

1. Radial setting of the cutting edges should be carried out with tool presetting equipment.
2. Boring bars fitted with two insert pockets are for roughing operations invloving heavy chip removal.
   The double-insert boring bars include:

• Two AKSR cartridges on the same plane with two cutting edges set at identical radial distance for high feed rate roughing operations. (fig. A)
• An AKCR cartridge and an AKSR cartridge not on the same plane for high-debth roughing operations. (fig. B)

i. With the rough boring operation, this allows double the cutting width, using only a single feed rate. (f=f1)
ii. With the finish boring operation, the cutting width is divided so that some of the intermediate machining can be omitted.

3. Boring bars fitted with a single cartridge are for roughing and finishing operations involving normal chip removal. The serrated surface protection plate AKPP should always be used (fig. C)

1. Die radiale Einstellung der Schneiden sollte auf einem Voreinstellgerät durchgeführt werden.
2. Spindelköpfe, die mit 2 Kassetten bestückt sind, werden für die Schruppbearbeitung eingesetzt.
Doppelte Kassetten beinhalten:
• Für die Schruppbearbeitung mit hoher Vorschubgeschwindigkeit sind zwei AKSR-Kassetten in derselben Höhe auf denselben radialen Abstand einzustellen (Abbildung A)
• Eine AKCR-Kassette und eine AKSR-Kassette, die nicht in derselben Ebene liegen, werden für tiefe Schruppbearbeitungen eingesetzt.
i. Bei einer Schruppbearbeitung kann die Schnitttiefe verdoppelt werden. Bitte nur eine Schneide zur Vorschubberechnung verwenden (f=f1).
ii. Bei der Schlichtbearbeitung wird die Schnitttiefe halbiert. Weitere zusätzliche Bearbeitungsdurchgänge werden überflüssig.
3. Bohrköpfe mit einer einzelnen Kassette können sowohl für Schlicht- als auch für Schrupp-Operationen eingesetzt werden. Voraussetzung hierfür ist eine gute Spanabfuhr. Zum Schutz der verzahnten Oberfläche des Bohrkörpers sollte immer die Abdeckung AKPP verwendet werden (siehe Abb.C).

AKKO®

konuşulan
the spoken kalite...
quality...

FREZELEME TAKIMLARI

MILLING TOOLS

FRÄSWERKZEUGE

www.akko.com.tr

AKKO																	
A	EM	90	L	-	A	P	10	D12	-	W16	-	L100	-	Z01	-	H
1	2	3	4		5	6	7	8		9		10		11		12

2 Kesiş Stili / *Cutter Style* / *Fräswerkzeug-Typ*

FM: Yüzey Frezeleme Takımları / Face Milling Tools / *Eck-und Planfräsköpfe*
EM: Alın ve Yüzey Parmak Frezeleri / End Face Milling Tools / *Schaftfräser*
CM: Pah Kırma Parmak Frezeleri / Chamfering End Milling Tools / *Fasfräser*
HM: Helis Parmak Frezeleri / Helix End Milling Tools / *Schaftfräser Helix*
TSM: T Kanal Frezeleri / T Slot Milling Tools / *T-Nutenfräser*
HFM: Yüksek İlerleme Frezeleme Takımları / High Feed Milling Tools / *Fräser für hohe Vorschübe*
PMR: Küresel Uçlu Parmak Frezeleri / Ball Nose End Milling Tools / *Kugel und Kopierfräser*
SDM: Disk Frezeler / Slot Disc Milling / *Scheibenfräser*
CBM: Silindrik Alyan Başlı Vida Havşalarını Açma Frezeleri / Countersink Milling Tool for Cylindrical Allen Head Screws *Fräswerkzeug für zylindrische Inbusschrauben*

3 Freze Yanaşma Açısı / *Lead Angle* / *Anstellwinkel*

90° - 75° - 60° - 45°
20° - 15° - 11° - 5° - 0°

4 Freze Yanaşma Açısı / *Lead Angle* / *Ausführung*

L: Sol - Left / Links
C: Baskı Pabucu - Clamp / Spannpratze
S: Altlık - Shim / Unterlage
CL: Baskı Pabuçlu Sol Yön - Left Way with Clamp Spannspratze links
CS: Baskı Pabuçlu Altlıklı - Clamp with Shim Spannspratze mit Unterlage
CSL: Baskı Pabuçlu Altlıklı Sol Yön - Left Way Clamp with Shim Spannspratze mit Unterlage Links

5 Uç Tipi / *Type of Insert* / *Plattenform*

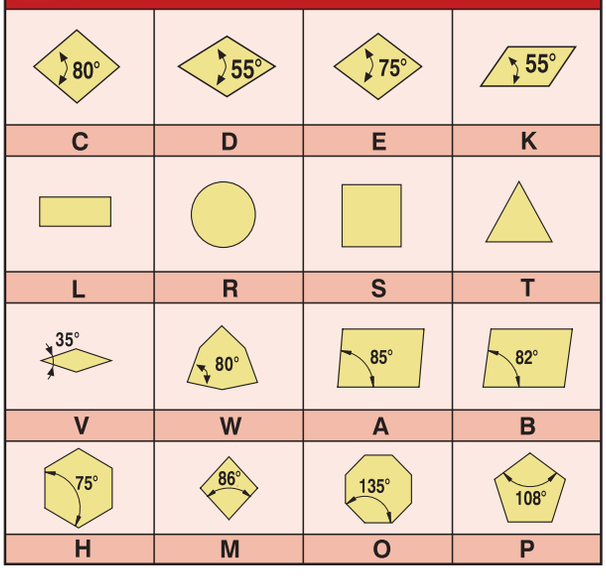

6 Serbest Uç Açısı / *Clearange angle of Insert* *Freiwinkel der Wendeschneidplatte*

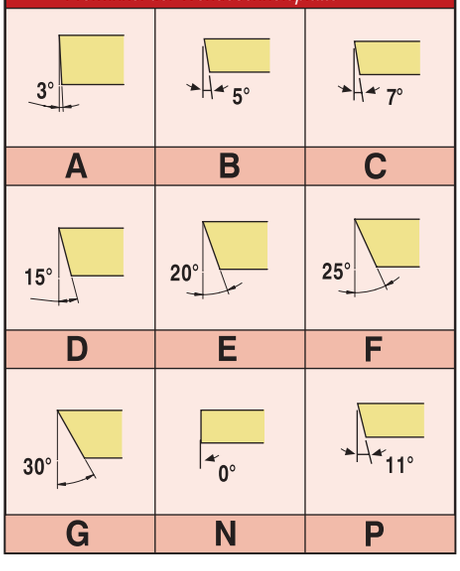

7 Kesme Kenar Uzunluğu *Cutting Edge Length* *Länge der Schneidkante*

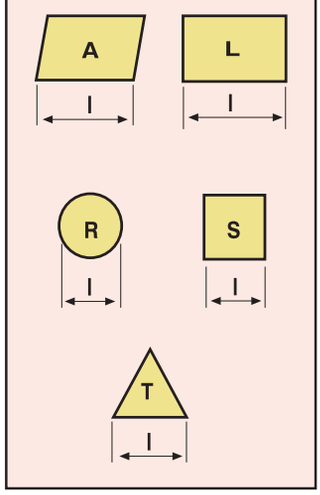

8 Takım Çapı / *Tool Diameter* / *Werkzeug-ø*

9 Montaj Formu ve Çapı / *Asembly Form and Diameter* / *Schaft-ø und Form*

A,B,C,D: ISO'ya göre montaj formu / *Asembly Form and Diameter* / *Art der Montage und Durchmesser*
Silindirik Şaft / *Cylindrical Shank* / *Zylindrischer Schaft*
W: Weldon

10 Takım Boyu / *Tool Length* / *Werkzeug Länge*

11 Etkili Diş Adedi / *Number of Effective Tooth* / *Effektive Zähnezahl*

12 İçten Soğutmalı / *With Coolant Hole* / *Innenkühlung*

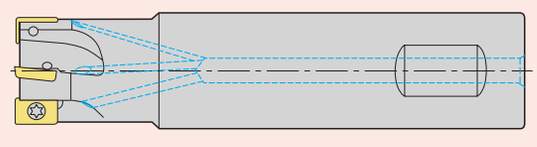

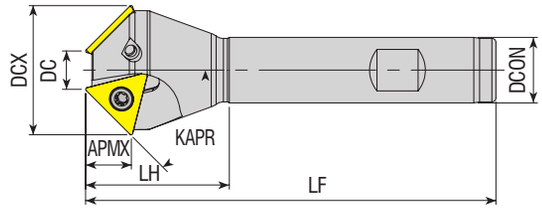

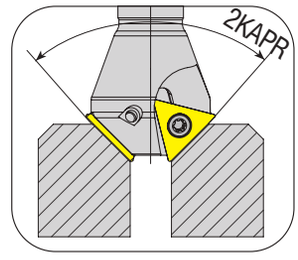

Takım Kodu *Ordering Code* *Bestell-Bezeichnung*	Stok *Stock* *Lager*	Takım Ölçüleri (mm) *Dimension (mm)* *Abmessung (mm)* KAPR	DC	DCX	DCON	LF	LH	ZEFP	APMX	Kesici Uç *Insert* *Wendeschneidplatte*	Yedek Parçaları / *Spare Parts* / *Ersatzteile* Sıkma Vidası *Screw* *Schraube*	Tork Anahtar *Torx Key* *Torx-Schlüssel*
ACM10-TC16-D17X22-W16-L90-Z01	●	10°	17	22	16	90	30	1	15.2			
ACM15-TC16-D17X24-W16-L90-Z01	●	15°	17	24	16	90	30	1	14.9			
ACM15-TC16-D22X29-W16-L100-Z01	●	15°	22	29	16	100	30	1	14.9			
ACM15-TC16-D30X37-W20-L100-Z02	●	15°	30	37	20	100	35	2	14.9	**TC.T 16T304**		
ACM15-TC16-D35X42-W20-L100-Z03	●	15°	35	42	20	100	38	3	14.9			
ACM15-TC16-D52X59-W25-L110-Z03	●	15°	52	59	25	110	40	3	14.9			
ACM17.5-TC16-D17X25-W16-L90-Z01	●	17.5°	17	25	16	90	30	1	14.7			
ACM18.5-TC16-D21.3X30-W20-L100-Z02	●	18.5°	21.3	30	20	100	30	2	13.5	**TC.T 16T308**		
ACM20-TC16-D12X22-W16-L100-Z01	●	20°	12	22	16	100	30	1	14.4			
ACM20-TC16-D17X27-W16-L100-Z01	●	20°	17	27	16	100	30	1	14.4			
ACM20-TC16-D23X33-W20-L100-Z02	●	20°	23	33	20	100	30	2	14.4			
ACM20-TC16-D28X38-W20-L100-Z02	●	20°	28	38	20	100	35	2	14.4			
ACM20-TC16-D35X45-W20-L100-Z03	●	20°	35	45	20	100	40	3	14.4	**TC.T 16T304**	4015-M3.5x9	80-T15
ACM20-TC16-D39X49-W20-L100-Z03	●	20°	39	49	20	100	40	3	14.4			
ACM20-TC16-D45X55-W25-L110-Z03	●	20°	45	55	25	110	40	3	14.4			
ACM20-TC16-D51X61-W25-L110-Z03	●	20°	51	61	25	110	40	3	14.4			
ACM22.5-TC16-D17X28-W16-L100-Z01	●	22.5°	17	28	16	100	30	1	14.2			
ACM25-TC16-D17X29-W16-L100-Z01	●	25°	17	29	16	100	30	1	13.9			
ACM30-TC16-D6X20-W16-L100-Z01	●	30°	6	20	16	100	30	1	13.3			
ACM30-TC16-D15X30-W16-L100-Z01	●	30°	15	30	16	100	30	1	13.3			
ACM30-TC16-D17.5X32.5-W20-L100-Z02	●	30°	17.5	32.5	20	100	30	2	13.3			
ACM30-TC16-D20X35-W16-L100-Z02	●	30°	20	35	16	100	35	2	13.3			
ACM30-TC16-D30X45-W20-L100-Z02	●	30°	30	45	20	100	40	2	13.3			
ACM30-TC16-D35X50-W20-L100-Z03	●	30°	35	50	20	100	40	3	13.3			
ACM30-TC16-D45X60-W25-L110-Z03	●	30°	45	60	25	110	40	3	13.3			
new ACM40-TC16-D18x37-W20-L100-Z02	●	40°	18	37	20	100	40	2	11.7			
ACM45-TC09-D7X18-W16-L100-Z02	●	45°	7	18	16	100	25	2	5.9	**TC.T 090204**	3007-M2.2x4.6	82-T07
ACM45-TC11-D11X24-W16-L100-Z02	●	45°	11	24	16	100	25	2	6.9	**TC.T 110204**	3008-M2.5x6	82-T08
ACM45-TC16-D5X26-W16-L100-Z01	●	45°	5	26	16	100	30	1	10.8			
ACM45-TC16-D10X31-W16-L100-Z02	●	45°	10	31	16	100	35	2	10.8			
ACM45-TC16-D10X31-W20-L100-Z02	●	45°	10	31	20	100	35	2	10.8			
ACM45-TC16-D18X39-W16-L100-Z02	●	45°	18	39	16	100	40	2	10.8			
ACM45-TC16-D18X39-W20-L100-Z02	●	45°	18	39	20	100	40	2	10.8			
ACM45-TC16-D20X41-W20-L100-Z02	●	45°	20	41	20	100	40	2	10.8	**TC.T 16T304**	4015-M3.5x9	80-T15
ACM45-TC16-D30X51-W20-L100-Z02	●	45°	30	51	20	100	40	2	10.8			
new ACM50-TC16-D16X39-W20-L100-Z03	●	50°	16	39	20	100	40	3	9.8			
ACM55-TC16-D16X40-W20-L100-Z03	●	55°	16	40	20	100	40	3	8.7			
ACM62-TC16-D14X40-W20-L100-Z03	●	62°	14	40	20	100	40	3	7.1			
ACM72-TC16-D14X42-W20-L100-Z03	●	72°	14	42	20	100	40	3	4.6			

R: Sağ / Right / *Rechts* L: Sol / Left / *Links*
● Stokta / In Stock / *Auf Lager* ○ Stokta Yok / Non Stock Item / *Kein Lagerartikel, Lieferzeit auf Anfrage*
ISO Ucuna Uygundur. / Compatible with ISO Insert. / Kompatibel mit ISO Wendeplatten.

Sipariş Örneği/Ordering Example/*Bestellbeispiel*
1 ad./pcs./stück ACM10-TC16-D17X22-W16-L90-Z01
Kesme Hesabı : S 377/ *Cutting Calculation : P 377* / *Schnittberechnung : P 377*

S-SİSTEM PAH FREZELER
S-SYSTEM CHAMFERING END MILLS
S-SYSTEM FASFRÄSER

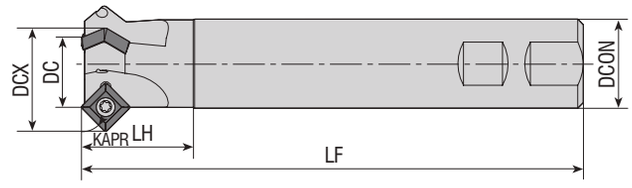

Takım Kodu *Ordering Code* *Bestell-Bezeichnung*	Stok *Stock* *Lager*	Takım Ölçüleri (mm) *Dimension (mm)* *Abmessung (mm)*								Kesici Uç *Insert* *Wendeschneidplatte*	Yedek Parçaları / *Spare Parts* / *Ersatzteile* Sıkma Vidası *Screw* *Schraube*	Tork Anahtar *Torx Key* *Torx-Schlüssel*
		KAPR	DC	DCX	DCON	LF	LH	ZEFP	a			
ACM45-SP1104-D12x26-W20-L150-Z01	●	45°	12	26	20	150	30	1	-	**SPGT 110408**	4015-M4x9	80-T15
ACM45-SP1104-D25x39-W25-L150-Z02	●	45°	25	39	25	150	35	2	-			
ACM45-SP1104-D32x46-W32-L150-Z03	●	45°	32	46	32	150	40	3	-			

ZCC Ucuna Uygundur. / Compatible with ZCC Insert. / Kompatibel mit ZCC Wendeplatten.

HELİS PAH FREZELEME TAKIMLARI
HELIX CHAMFER MILLING TOOLS
HELIX-FASFRÄSER

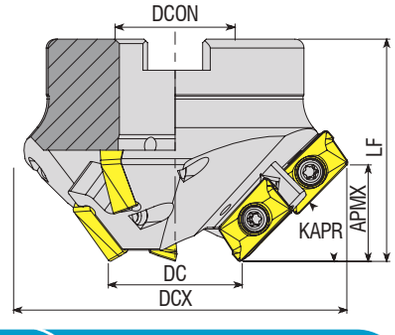

Takım Kodu *Ordering Code* *Bestell-Bezeichnung*	Stok *Stock* *Lager*	Takım Ölçüleri (mm) *Dimension (mm)* *Abmessung (mm)*								Kesici Uç *Insert* *Wendeschneidplatte*	Yedek Parçaları / *Spare Parts* / *Ersatzteile* Sıkma Vidası *Screw* *Schraube*	Tork Anahtar *Torx Key* *Torx-Schlüssel*
		ZEFP Toplam *Total* *Gesamt*	ZEFP Etkili *Effective* *Effektiv*	KAPR	DC	DCX	DCON	APMX	LF			
AHM15-AP16-D35x93-A27-Z0306-H	●	6	3	15	35	93	27	8	50	**AP.. 1604..**	4015-M4x11	80-T15
AHM30-AP16-D35x87-A27-Z0306-H	●	6	3	30	35	87	27	15	50			
AHM45-AP16-D35x77-A27-Z0306-H	●	6	3	45	35	77	27	21.5	50			
AHM60-AP16-D35x65-A22-Z0306-H	●	6	3	60	35	65	22	26.5	50			
AHM75-AP16-D35x50-A22-Z0306-H	●	6	3	75	35	50	22	29.5	50			

R: Sağ / Right / *Rechts*/ L: Sol / Left / *Links*
●Stokta / In Stock / *Auf Lager* ○ Stokta Yok / Non Stock Item / *Kein Lagerartikel, Lieferzeit auf Anfrage*
ISO Ucuna Uygundur. / Compatible with ISO Insert. / Kompatibel mit ISO Wendeplatten.

Sipariş Örneği/Ordering Example/*Bestellbeispiel*
1 ad./pcs./stück ACM45-SP1104-D12x26-W20-L150-Z01
Kesme Hesabı : S 377/ *Cutting Calculation : P 377* / *Schnittberechnung : P 377*

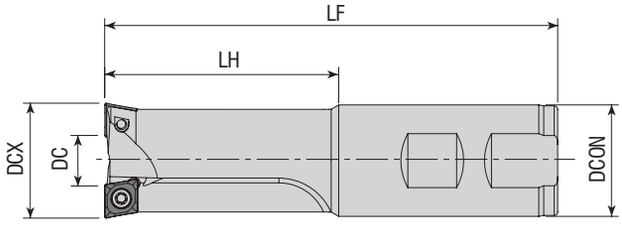

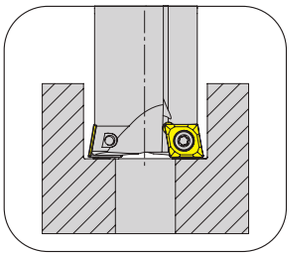

Takım Kodu *Ordering Code* *Bestell-Bezeichnung*	Stok *Stock* *Lager*	Takım Ölçüleri (mm) *Dimension (mm)* *Abmessung (mm)*						Kesici Uç *Insert* *Wendeschneidplatte*	Yedek Parçaları / *Spare Parts* / *Ersatzteile* Sıkma Vidası *Screw* *Schraube*	Tork Anahtar *Torx Key* *Torx-Schlüssel*
		DC	DCX	DCON	LH	LF	Kullanılan Vidalar *For Screws* *Für Schraube*			
ACBM-CC06-D17X6-W16-L150-Z02	●	6	17	16	30	150	-	**CC.. 060204**	3008-M2.5x6	82-T08
ACBM-CC06-D18X7-W16-L100-Z02-H	●	7	18	16	32	100	M10			
ACBM-CC06-D18X7-W16-L160-Z02-H	●	7	18	16	32	160	M10			
ACBM-CC06-D20X9-W20-L100-Z02-H	●	9	20	20	40	100	M12			
ACBM-CC06-D20X9-W20-L160-Z02-H	●	9	20	20	38	160	M12			
ACBM-CC09-D26X8.5-W25-L130-Z02-H	●	8.5	26	25	50	130	M16	**CC.. 09T304**	4015-M3.5x9	80-T15
ACBM-CC09-D26X8.5-W25-L200-Z02-H	●	8.5	26	25	50	200	M16			
ACBM-CC09-D30X12.5-W32-L130-Z02-H	●	12.5	30	32	65	130	-			
ACBM-CC09-D33X15.5-W32-L130-Z02-H	●	15.5	33	32	65	130	M20			
ACBM-CC09-D33X15.5-W32-L200-Z02-H	●	15.5	33	32	65	200	M20			
ACBM-SP06-D15X4-W16-L160-Z02-H	●	4	15	16	80	160	M8	**SP.. 060204**	3007-M2.2x4.6	82-T07

R: Sağ / Right / *Rechts* L: Sol / Left / *Links*
●Stokta / In Stock / *Auf Lager* ○ Stokta Yok / Non Stock Item / *Kein Lagerartikel, Lieferzeit auf Anfrage*
ISO Ucuna Uygundur. / Compatible with ISO Insert. / Kompatibel mit ISO Wendeplatten.

Sipariş Örneği/Ordering Example/*Bestellbeispiel*
1 ad./pcs./stück ACBM-CC06-D17X6-W16-L150-Z02
Kesme Hesabı : S 377/ *Cutting Calculation : P 377* / *Schnittberechnung : P 377*

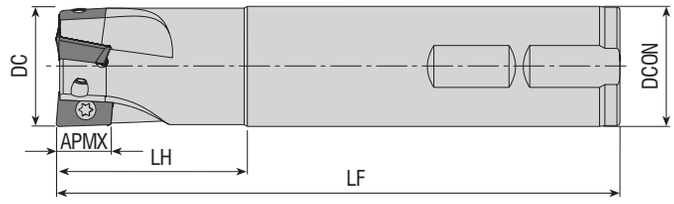

Takım Kodu *Ordering Code* *Bestell-Bezeichnung*	Stok *Stock* *Lager*	Takım Ölçüleri (mm) *Dimension (mm)* *Abmessung (mm)* DC	ZEFP	DCON	LF	LH	APMX	Kesici Uç *Insert* *Wendeschneidplatte*	Yedek Parçaları / *Spare Parts* / *Ersatzteile* Sıkma Vidası *Screw* *Schraube*	Tork Anahtar *Torx Key* *Torx-Schlüssel*
AEM90-AD1505-D25-W25-L150-Z02	●	25	2	25	150	50	14.30	AD.. 1505..	4015-M4x9	80-T15
AEM90-AD1505-D30-W25-L150-Z03	●	30	3	25	150	40	14.30			
AEM90-AD1505-D32-W32-L150-Z03	●	32	3	32	150	50	14.30			

ISCR Ucuna Uygundur. / Compatible with ISCR Insert. / Kompatibel mit ISCR Wendeplatten.

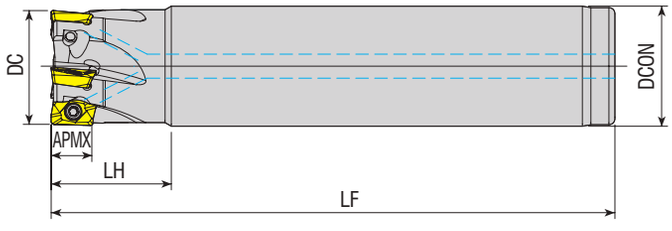

Takım Kodu *Ordering Code* *Bestell-Bezeichnung*	Stok *Stock* *Lager*	Takım Ölçüleri (mm) *Dimension (mm)* *Abmessung (mm)* DC	ZEFP	DCON	LF	LH	APMX	Kesici Uç *Insert* *Wendeschneidplatte*	Yedek Parçaları / *Spare Parts* / *Ersatzteile* Sıkma Vidası *Screw* *Schraube*	Tork Anahtar *Torx Key* *Torx-Schlüssel*
AEM90-AD07-D10-C08-L90-Z02-H	●	10	2	8	90	16	6	ADMX 0702..	3006-M2x3.3	82-T06
AEM90-AD07-D10-C10-L80-Z02-H	●	10	2	10	80	16	6		3006-M2x3.1	
AEM90-AD07-D12-C10-L80-Z03-H	●	12	3	10	80	18	6		3006-M2x3.3	
AEM90-AD07-D12-C12-L90-Z03-H	●	12	3	12	90	18	6			
AEM90-AD07-D16-C16-L110-Z04-H	●	16	4	16	110	19	6		3006-M2x3.6	
AEM90-AD07-D20-C20-L125-Z05-H	●	20	5	20	125	20	6		3006-M2x4	
AEM90-AD07-D25-C25-L140-Z06-H	●	25	6	25	140	24	6			
AEM90-AD11-D16-C16-L135-Z02-H	●	16	2	16	135	24	9	ADMX 11T3..	3008-M2.5x5	82-T08
AEM90-AD11-D18-C16-L135-Z02-H	●	18	2	16	135	15	9			
AEM90-AD11-D18-C16-L160-Z02-H	●	18	2	16	160	15	9			
AEM90-AD11-D20-C20-L150-Z02-H	●	20	2	20	150	50	9			
AEM90-AD11-D20-C20-L150-Z03-H	●	20	3	20	150	50	9			
AEM90-AD11-D22-C20-L150-Z03-H	●	22	3	20	150	15	9			
AEM90-AD11-D22-C20-L200-Z03-H	●	22	3	20	200	15	9			
AEM90-AD11-D25-C25-L170-Z03-H	●	25	3	25	170	50	9			
AEM90-AD11-D25-C25-L170-Z04-H	●	25	4	25	170	50	9			
AEM90-AD11-D28-C25-L165-Z04-H	●	28	4	25	165	17	9		3008-M2.5x6	
AEM90-AD11-D28-C25-L200-Z04-H	●	28	4	25	200	17	9			
AEM90-AD11-D30-C25-L165-Z04-H	●	30	4	25	165	19	9			
AEM90-AD11-D30-C25-L200-Z04-H	●	30	4	25	200	19	9			
AEM90-AD11-D32-C32-L195-Z05-H	●	32	5	32	195	50	9			

R: Sağ / Right / *Rechts* L: Sol / Left / *Links*
● Stokta / In Stock / *Auf Lager* ○ Stokta Yok / Non Stock Item / *Kein Lagerartikel, Lieferzeit auf Anfrage*
PRMT Ucuna Uygundur. / Compatible with PRMT Insert. / Kompatibel mit PRMT Wendeplatten.

Sipariş Örneği/Ordering Example/*Bestellbeispiel*
1 ad./pcs./stück AEM90-AD1505-D25-W25-L150-Z02
Kesme Hesabı : S 377/ *Cutting Calculation : P 377* / *Schnittberechnung : P 377*

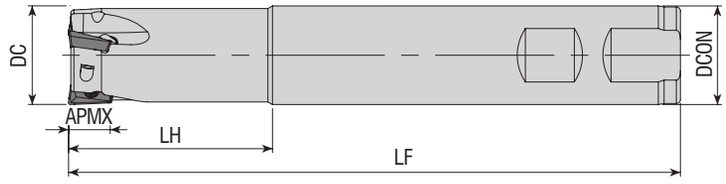

Takım Kodu *Ordering Code* *Bestell-Bezeichnung*	Stok *Stock* *Lager*	Takım Ölçüleri (mm) *Dimension (mm)* *Abmessung (mm)* DC	ZEFP	DCON	LF	LH	APMX	Kesici Uç *Insert* *Wendeschneidplatte*	Yedek Parçaları / *Spare Parts* / *Ersatzteile* Sıkma Vidası *Screw* *Schraube*	Tork Anahtar *Torx Key* *Torx-Schlüssel*
AEM90-AD0803-D16-W16-L150-Z02	●	16	2	16	150	30	8	ADMT 0803..	3008-M2.5x5	
AEM90-AD0803-D17-W16-L150-Z02	●	17	2	16	150	30	8			
AEM90-AD0803-D17-W16-L200-Z02	●	17	2	16	200	30	8			
AEM90-AD0803-D20-W20-L150-Z03	●	20	3	20	150	30	8			
AEM90-AD0803-D21-W20-L200-Z03	●	21	3	20	200	30	8			
AEM90-AD10T3-D16-W16-L100-Z02-H	●	16	2	16	100	30	10	ADMT 10T3..	3008-M2.5x6	82-T08
AEM90-AD10T3-D16-W16-L150-Z02	●	16	2	16	150	40	10			
AEM90-AD10T3-D16-C16-L200-Z02	●	16	2	16	200	50	10			
AEM90-AD10T3-D17-W16-L150-Z02	●	17	2	16	150	30	10			
AEM90-AD10T3-D17-W16-L200-Z02	●	17	2	16	200	30	10			
AEM90-AD10T3-D20-W20-L70-Z03	●	20	3	20	70	30	10			
AEM90-AD10T3-D20-W20-L100-Z03-H	●	20	3	20	100	30	10			
AEM90-AD10T3-D20-W20-L150-Z03	●	20	3	20	150	40	10			
AEM90-AD10T3-D20-C20-L150-Z03	●	20	3	20	150	40	10			
AEM90-AD10T3-D20-C20-L200-Z03	●	20	3	20	200	50	10			
AEM90-AD10T3-D25-W25-L100-Z03-H	●	25	3	25	100	30	10			
AEM90-AD10T3-D25-W25-L100-Z04-H	●	25	4	25	100	30	10			
AEM90-AD10T3-D25-W25-L150-Z03	●	25	3	25	150	50	10			
AEM90-AD1204-D20-W20-L150-Z02	●	20	2	20	150	50	12	ADMT 1204..	4010-M3x6	82-T10
AEM90-AD1204-D21-C20-L150-Z02	●	21	2	20	150	30	12			
AEM90-AD1204-D22-C20-L150-Z02	●	22	2	20	150	30	12			
AEM90-AD1204-D25-W25-L150-Z03	●	25	3	25	150	50	12			
AEM90-AD1204-D26-W25-L180-Z03	●	26	3	25	180	30	12			
AEM90-AD1204-D32-W32-L150-Z04	●	32	4	32	150	50	12			
AEM90-AD1606-D25-W25-L150-Z02	●	25	2	25	150	50	15	ADMT 1606..	4015-M4x9	80-T15
AEM90-AD1606-D32-W32-L150-Z03	●	32	3	32	150	50	15			

R: Sağ / Right / *Rechts*/ L: Sol / Left / *Links*
● Stokta / In Stock / *Auf Lager* ○ Stokta Yok / Non Stock Item / *Kein Lagerartikel, Lieferzeit auf Anfrage*
WLTR Ucuna Uygundur. / Compatible with WLTR Insert. / Kompatibel mit WLTR Wendeplatten.

Sipariş Örneği/Ordering Example/*Bestellbeispiel*
1 ad./pcs./stück AEM90-AD0803-D16-W16-L150-Z02
Kesme Hesabı : S 377/ *Cutting Calculation : P 377* / *Schnittberechnung : P 377*

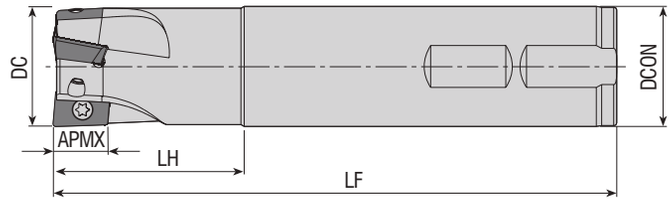

Takım Kodu *Ordering Code* *Bestell-Bezeichnung*	Stok *Stock* *Lager*	Takım Ölçüleri (mm) *Dimension (mm)* *Abmessung (mm)* DC	ZEFP	DCON	LF	LH	APMX	Kesici Uç *Insert* *Wendeschneidplatte*	Yedek Parçaları / *Spare Parts* / *Ersatzteile* Sıkma Vidası *Screw* *Schraube*	Tork Anahtar *Torx Key* *Torx-Schlüssel*
AEM90-AD1003-D16-C16-L150-Z02	●	16	2	16	150	30	8	ADMT 1003..	3008-M2.5x5	82-T08
AEM90-AD1003-D17-C16-L150-Z02	●	17	2	16	150	25	8			
AEM90-AD1003-D20-C20-L200-Z03	●	20	3	20	200	50	8		3008-M2.5x6	
AEM90-AD1003-D21-C20-L150-Z03	●	21	3	20	150	25	8			
AEM90-AD1003-D21-C20-L200-Z03	●	21	3	20	200	25	8			
AEM90-AD1003-D25-C25-L200-Z03	●	25	3	25	200	50	8			
AEM90-AD1003-D26-C25-L150-Z03	●	26	3	25	150	30	8			
AEM90-AD1003-D26-C25-L200-Z03	●	26	3	25	200	30	8			
AEM90-AD1505D-D25-W25-L150-Z02	●	25	2	25	150	50	14.3	ADKT 1505..	4015-M4x9	80-T15
AEM90-AD1505D-D32-W32-L150-Z03	●	32	3	32	150	50	14.3		4015-M4x11	

DJT Ucuna Uygundur. / Compatible with DJT Insert. / Kompatibel mit DJT Wendeplatten.

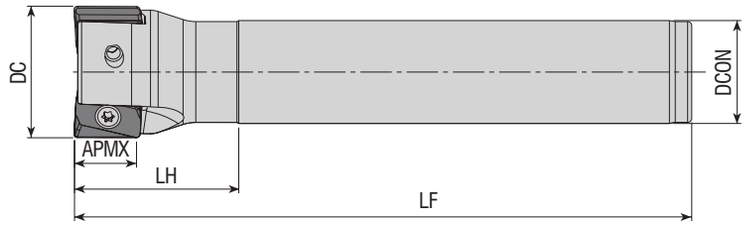

Takım Kodu *Ordering Code* *Bestell-Bezeichnung*	Stok *Stock* *Lager*	Takım Ölçüleri (mm) *Dimension (mm)* *Abmessung (mm)* DC	ZEFP	DCON	LF	LH	APMX	Kesici Uç *Insert* *Wendeschneidplatte*	Yedek Parçaları / *Spare Parts* / *Ersatzteile* Sıkma Vidası *Screw* *Schraube*	Tork Anahtar *Torx Key* *Torx-Schlüssel*
AEM90-AN11-D22-W20-L150-Z02	●	22	2	20	150	30	11	ANGX 1105..	4010-M3x8	82-T10
AEM90-AN11-D25-W25-L150-Z02	●	25	2	25	150	40	11			
AEM90-AN11-D25-C25-L200-Z02	●	25	2	25	200	40	11			
AEM90-AN11-D26-W25-L150-Z02	●	26	2	25	150	40	11			
AEM90-AN11-D28-W25-L150-Z02	●	28	2	25	150	25	11			
AEM90-AN11-D32-W32-L150-Z03	●	32	3	32	150	50	11			
AEM90-AN11-D32-C32-L200-Z03	●	32	3	32	200	50	11			
AEM90-AN11-D40-W32-L150-Z04	●	40	4	32	150	40	11			

R: Sağ / Right / *Rechts*/ L: Sol / Left / *Links*
●Stokta / In Stock / *Auf Lager* ○ Stokta Yok / Non Stock Item / *Kein Lagerartikel, Lieferzeit auf Anfrage*
ZCC Ucuna Uygundur. / Compatible with ZCC Insert. / Kompatibel mit ZCC Wendeplatten.

Sipariş Örneği/Ordering Example/*Bestellbeispiel*
1 ad./pcs./stück AEM90-AD1003-D16-C16-L150-Z02
Kesme Hesabı : S 377/ *Cutting Calculation : P 377* / *Schnittberechnung : P 377*

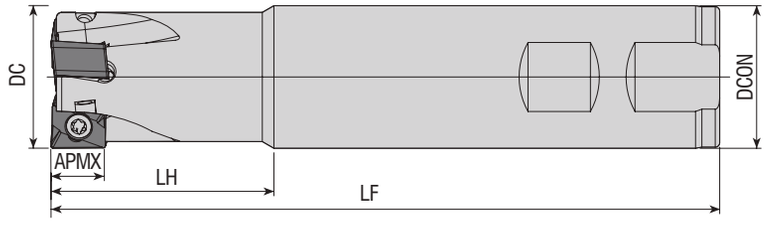

Takım Kodu *Ordering Code* *Bestell-Bezeichnung*	Stok *Stock* *Lager*	Takım Ölçüleri (mm) *Dimension (mm)* *Abmessung (mm)*						Kesici Uç *Insert* *Wendeschneidplatte*	Yedek Parçaları / *Spare Parts* / *Ersatzteile* Sıkma Vidası *Screw* *Schraube*	Tork Anahtar *Torx Key* *Torx-Schlüssel*
		DC	ZEFP	DCON	LF	LH	APMX			
AEM90-AN1207-D25-W25-L150-Z02	●	25	2	25	150	40	10	**ANKX 1207..**	4015-M4x11	80-T15
AEM90-AN1207-D32-W32-L150-Z03	●	32	3	32	150	50	10			
AEM90-AN1207-D40-W32-L150-Z04	●	40	4	32	150	40	10			

XTC-GSC Ucuna Uygundur. / Compatible with XTC-GSC Insert. / Kompatibel mit XTC-GSC Wendeplatten.

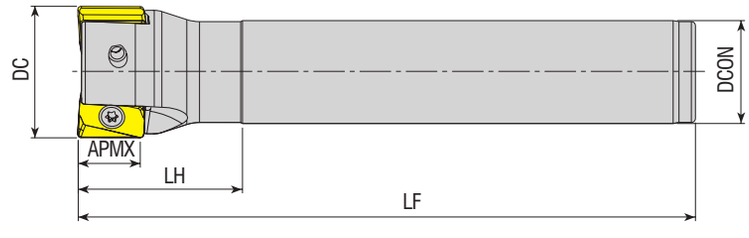

Takım Kodu *Ordering Code* *Bestell-Bezeichnung*	Stok *Stock* *Lager*	Takım Ölçüleri (mm) *Dimension (mm)* *Abmessung (mm)*						Kesici Uç *Insert* *Wendeschneidplatte*	Yedek Parçaları / *Spare Parts* / *Ersatzteile* Sıkma Vidası *Screw* *Schraube*	Tork Anahtar *Torx Key* *Torx-Schlüssel*
		DC	ZEFP	DCON	LF	LH	APMX			
AEM90-AN1607-D32-C25-L150-Z02	●	32	2	25	150	50	15	**AN.X 1607..**	4015-M4x11	80-T15
AEM90-AN1607-D40-C32-L150-Z03	●	40	3	32	150	50	15			

R: Sağ / Right / *Rechts*/ L: Sol / Left / *Links*
●Stokta / In Stock / *Auf Lager* ○ Stokta Yok / Non Stock Item / *Kein Lagerartikel, Lieferzeit auf Anfrage*
TGTC Ucuna Uygundur. / Compatible with TGTC Insert. / Kompatibel mit TGTC Wendeplatten.

Sipariş Örneği/Ordering Example/*Bestellbeispiel*
1 ad./pcs./stück AEM90-AN1207-D25-W25-L150-Z02
Kesme Hesabı : S 377/ *Cutting Calculation : P 377* / *Schnittberechnung : P 377*

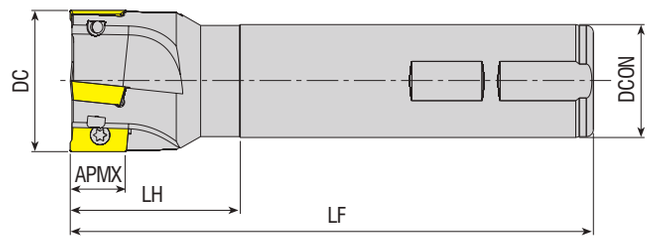

Takım Kodu *Ordering Code* *Bestell-Bezeichnung*	Stok *Stock* *Lager*	Takım Ölçüleri (mm) *Dimension (mm)* *Abmessung (mm)* DC	ZEFP	DCON	LF	LH	APMX	Kesici Uç *Insert* *Wendeschneidplatte*	Yedek Parçaları / *Spare Parts* / *Ersatzteile* Sıkma Vidası *Screw* *Schraube*	Tork Anahtar *Torx Key* *Torx-Schlüssel*
AEM90-AP06-D10-C10-L120-Z02	●	10	2	10	120	20	5.6	**APMT 0602..** KRLY UCUNA UYGUNDUR. *FOR KRLY INSERT. Kompatibel mit KRLY*	3006-M1.8x4	82-T06
AEM90-AP06-D12-C12-L120-Z02	●	12	2	12	120	20	5.6			
AEM90-AP0903-D12-C16-L080-Z01-H	●	12	1	16	80	30	9	**APMT 0903..** KRLY UCUNA UYGUNDUR. *FOR KRLY INSERT. Kompatibel mit KRLY*	3008-M2.5x5	82-T08
AEM90-AP0903-D16-C16-L090-Z02	●	16	2	16	90	30	9			
AEM90-AP0903-D16-C16-L150-Z02	●	16	2	16	150	30	9			
AEM90-AP0903-D17-C16-L150-Z02	●	17	2	16	150	30	9			
AEM90-AP0903-D18-C16-L090-Z02-H	●	18	2	16	90	30	9		3008-M2.5x6	
AEM90-AP0903-D20-C20-L110-Z03	●	20	3	20	110	30	9			
AEM90-AP0903-D20-C20-L150-Z02	●	20	2	20	150	30	9			
AEM90-AP0903-D20-C20-L200-Z02	●	20	2	20	200	100	9			
AEM90-AP0903-D21-C20-L150-Z02	●	21	2	20	150	30	9			
AEM90-AP0903-D25-C25-L120-Z03	●	25	3	25	120	30	9			
AEM90-AP0903-D25-C25-L150-Z03	●	25	3	25	150	30	9			
AEM90-AP0903-D25-C25-L200-Z02	●	25	2	25	200	100	9			
AEM90-AP09-D16-C16-L100-Z02-H	●	16	2	16	100	30	8.8	**APKT 09T3..** TGTC UCUNA UYGUNDUR. *FOR TGTC INSERT. Kompatibel mit TGTC*	3008-M2.5x5	
AEM90-AP09-D16-C15-L150-Z02	●	16	2	15	150	25	8.8			
AEM90-AP09-D16-W16-L150-Z02-H	●	16	2	16	150	25	8.8			
AEM90-AP09-D16-C16-L200-Z02-H	●	16	2	16	200	100	8.8			
AEM90-AP09-D17-C16-L150-Z02	●	17	2	16	150	25	8.8			
AEM90-AP09-D17-C16-L180-Z02-H	●	17	2	16	180	25	8.8			
AEM90-AP09-D20-C20-L150-Z03-H	●	20	3	20	150	50	8.8		3008-M2.5x6	
AEM90-AP09-D20-C20-L200-Z03-H	●	20	3	20	200	100	8.8			
AEM90-AP09-D20-C20-L250-Z02-H	●	20	2	20	250	150	8.8			
AEM90-AP09-D21-C20-L150-Z03	●	21	3	20	150	25	8.8			
new AEM90-AP09-D21-C20-L180-Z02-H	●	21	2	20	180	25	8.8			
AEM90-AP09-D26-C25-L150-Z04	●	26	4	25	150	30	8.8			
AEM90-AP10-D10-C10-L100-Z01	●	10	1	10	100	20	10	**AP.. 1003..** ISO UCUNA UYGUNDUR. *FOR ISO INSERT. Kompatibel mit ISO*	3008-M2.5x5	
AEM90-AP10-D12-C16-L100-Z01-H	●	12	1	16	100	30	10			
AEM90-AP10-D12-W16-L100-Z01-H	●	12	1	16	100	30	10			
AEM90-AP10-D12-W16-L150-Z01	●	12	1	16	150	38	10			
AEM90-AP10-D14-W16-L100-Z01-H	●	14	1	16	100	30	10			
AEM90-AP10-D14-W16-L150-Z01	●	14	1	16	150	38	10			
AEM90-AP10-D16-C16-L100-Z02-H	●	16	2	16	100	30	10			
new AEM90-AP10-D16-W16-L85-Z02-H	●	16	2	16	85	30	10			
AEM90-AP10-D16-W16-L100-Z02-H	●	16	2	16	100	30	10			
new AEM90-AP10-D16-W16-L150-Z02-H	●	16	2	16	150	50	10			
AEM90-AP10-D16-W16-L200-Z02	●	16	2	16	200	100	10			
AEM90-AP10-D16-C16-L120-Z02-H	●	16	2	16	120	30	10			

R: Sağ / Right / *Rechts* L: Sol / Left / *Links*
● Stokta / In Stock / *Auf Lager* ○ Stokta Yok / Non Stock Item / *Kein Lagerartikel, Lieferzeit auf Anfrage*

Sipariş Örneği/Ordering Example/*Bestellbeispiel*
1 ad./pcs./stück AEM90-AP06-D10-C10-L120-Z02
Kesme Hesabı : S 377/ *Cutting Calculation : P 377* / *Schnittberechnung : P 377*

KAPR=90°

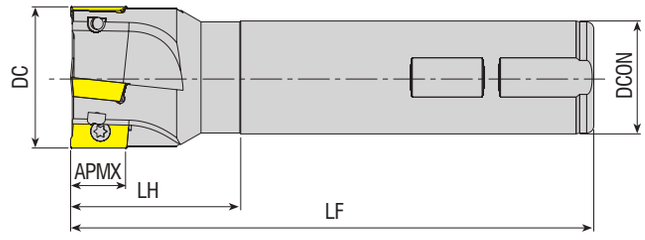

Takım Kodu *Ordering Code* *Bestell-Bezeichnung*	Stok *Stock* *Lager*	Takım Ölçüleri (mm) *Dimension (mm)* *Abmessung (mm)* DC	ZEFP	DCON	LF	LH	APMX	Kesici Uç *Insert* *Wendeschneidplatte*	Yedek Parçaları / *Spare Parts* / *Ersatzteile* Sıkma Vidası *Screw* *Schraube*	Tork Anahtar *Torx Key* *Torx-Schlüssel*
AEM90-AP10-D16-C16-L150-Z02	●	16	2	16	150	50	10	**AP.. 1003..** **ISO UCUNA UYGUNDUR.** *FOR ISO INSERT.* *Kompatibel mit ISO*	3008-M2.5x5	82-T08
AEM90-AP10-D16-C16-L150-Z02-H	●	16	2	16	150	50	10			
AEM90-AP10-D16-W16-L150-Z02	●	16	2	16	150	50	10			
AEM90-AP10-D16-C16-L200-Z02	●	16	2	16	200	100	10			
AEM90-AP10-D16-C16-L200-Z02-H	●	16	2	16	200	100	10			
AEM90-AP10-D16-C16-L250-Z02	●	17	2	16	150	30	10			
new AEM90-AP10-D17-C16-L150-Z02	●	17	2	16	250	150	10			
AEM90-AP10-D18-W16-L100-Z02-H	●	18	2	16	100	30	10			
AEM90-AP10-D18-W16-L150-Z02	●	18	2	16	150	30	10			
new AEM90-AP10-D20-C19-L180-Z02	●	20	2	19	180	30	10			
AEM90-AP10-D20-C20-L100-Z03-H	●	20	3	20	100	30	10			
new AEM90-AP10-D20-W20-L90-Z03-H	●	20	3	20	90	30	10			
AEM90-AP10-D20-W20-L100-Z03-H	●	20	3	20	100	30	10			
AEM90-AP10-D20-C20-L120-Z03-H	●	20	3	20	120	30	10			
AEM90-AP10-D20-C20-L150-Z03	●	20	3	20	150	50	10			
AEM90-AP10-D20-C20-L150-Z03-H	●	20	3	20	150	50	10			
AEM90-AP10-D20-W20-L150-Z03	●	20	3	20	150	50	10			
AEM90-AP10-D20-C20-L200-Z02	●	20	2	20	200	100	10			
AEM90-AP10-D20-C20-L200-Z03-H	●	20	3	20	200	100	10			
AEM90-AP10-D20-C20-L250-Z02	●	20	2	20	250	150	10			
AEM90-AP10-D20-C20-L250-Z02-H	●	20	2	20	250	150	10			
new AEM90-AP10-D20.5-C20-L90-Z03	●	20.5	3	20	90	30	10			
new AEM90-AP10-D21-C20-L150-Z03	●	21	3	20	200	35	10		3008-M2.5x6	
AEM90-AP10-D21-C20-L200-Z03	●	21	3	20	200	30	10			
new AEM90-AP10-D21-C20-L200-Z03-H	●	21	3	20	200	35	10			
AEM90-AP10-D21-W20-L150-Z03	●	21	3	20	150	30	10			
AEM90-AP10-D22-W20-L100-Z03-H	●	22	3	20	100	30	10			
AEM90-AP10-D22-W20-L150-Z03	●	22	3	20	150	30	10			
new AEM90-AP10-D22.5-W20-L150-Z03	●	22.5	3	20	150	30	10			
AEM90-AP10-D23-W20-L150-Z03	●	23	3	20	150	30	10			
AEM90-AP10-D24-W20-L150-Z03	●	24	3	20	150	30	10			
AEM90-AP10-D25-W25-L100-Z04-H	●	25	4	25	100	30	10			
new AEM90-AP10-D25-W25-L95-Z04-H	●	25	4	25	95	30	10			
new AEM90-AP10-D25-W25-L150-Z04-H	●	25	4	25	150	50	10			
AEM90-AP10-D25-C25-L100-Z03-H	●	25	3	25	100	30	10			
AEM90-AP10-D25-W25-L100-Z03-H	●	25	3	25	100	30	10			
AEM90-AP10-D25-C25-L120-Z03-H	●	25	3	25	120	30	10			
AEM90-AP10-D25-C25-L150-Z03	●	25	3	25	150	50	10			
AEM90-AP10-D25-W25-L150-Z03	●	25	3	25	150	50	10			
AEM90-AP10-D25-C25-L200-Z02	●	25	2	25	200	100	10			
AEM90-AP10-D25-C25-L200-Z03	●	25	3	25	200	100	10			
AEM90-AP10-D25-C25-L250-Z02	●	25	2	25	250	100	10			
new AEM90-AP10-D26-C25-L200-Z04	●	26	4	25	200	35	10			

R: Sağ / Right / *Rechts* L: Sol / Left / *Links*
●Stokta / In Stock / *Auf Lager* ○ Stokta Yok / Non Stock Item / *Kein Lagerartikel, Lieferzeit auf Anfrage*

Sipariş Örneği/Ordering Example/*Bestellbeispiel*
1 ad./pcs./stück AEM90-AP10-D16-C16-L150-Z02
Kesme Hesabı : S 377/ *Cutting Calculation : P 377* / *Schnittberechnung : P 377*

KAPR=90°

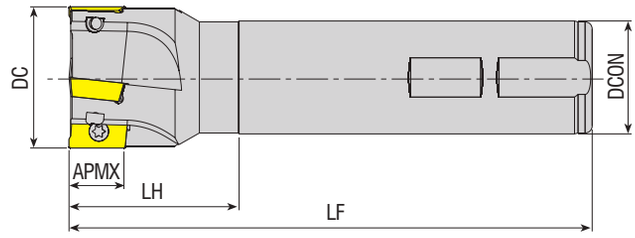

Takım Kodu *Ordering Code* *Bestell-Bezeichnung*	Stok *Stock* *Lager*	Takım Ölçüleri (mm) *Dimension (mm)* *Abmessung (mm)* DC	ZEFP	DCON	LF	LH	APMX	Kesici Uç *Insert* *Wendeschneidplatte*	Yedek Parçaları / *Spare Parts* / *Ersatzteile* Sıkma Vidası *Screw* *Schraube*	Tork Anahtar *Torx Key* *Torx-Schlüssel*
AEM90-AP10-D30-C25-L100-Z04-H	●	30	4	25	100	30	10	**AP.. 1003..** **ISO UCUNA UYGUNDUR.** *FOR ISO INSERT.* *Kompatibel mit ISO*	3008-M2.5x6	82-T08
AEM90-AP10-D30-C25-L120-Z04-H	●	30	4	25	120	30	10			
AEM90-AP10-D30-C25-L150-Z04	●	30	4	25	150	30	10			
AEM90-AP10-D32-C25-L100-Z04-H	●	32	4	25	100	35	10			
AEM90-AP10-D32-C25-L120-Z04-H	●	32	4	25	120	35	10			
AEM90-AP10-D32-C25-L150-Z04	●	32	4	25	150	35	10			
AEM90-AP10-D32-W25-L150-Z04	●	32	4	25	150	35	10			
new AEM90-AP10-D32-C32-L170-Z04	●	32	4	32	170	50	10			
new AEM90-AP10-D32-W25-L105-Z05-H	●	32	5	25	105	35	10			
AEM90-AP10-D32-C32-L130-Z05	●	32	5	32	130	30	10			
AEM90-AP10-D32-W32-L150-Z04	●	32	4	32	150	50	10			
AEM90-AP10-D40-W32-L150-Z05	●	40	5	32	150	40	10			
AEM90-AP10D-D16-W16-L150-Z02	●	16	2	16	150	50	10	**AP.. 1003..** **DJT UCUNA UYGUNDUR.** *FOR DJT INSERT/ Kompatibel mit DJT*	3008-M2.5x5	
AEM90-AP10D-D20-W20-L150-Z03	●	20	3	20	150	50	10			
AEM90-AP10D-D25-W20-L150-Z03	●	25	3	20	150	30	10			
AEM90-AP10O-D16-C15-L150-Z02	●	16	2	15	150	30	10	**AP.. 1003..** **B.OKE UCUNA UYGUNDUR.** *FOR B.OKE INSERT* *Kompatibel mit B.OKE*		
AEM90-AP10O-D21-C20-L150-Z03	●	21	3	20	150	30	10			
AEM90-AP10O-D26-C25-L150-Z04	●	26	4	25	150	35	10			
AEM90-AP10O-D33-C32-L200-Z05	●	33	5	32	200	50	10			
AEM90-AP10S-D16-W16-L150-Z02	●	16	2	16	150	26	10	**AP.. 1003..** **SMTM UCUNA UYGUNDUR.** *FOR SMTM INSERT* *Kompatibel mit SMTM*		
AEM90-AP10S-D20-W20-L150-Z02	●	20	2	20	150	26	10			
AEM90-AP10S-D25-W25-L150-Z03	●	25	3	25	150	26	10			
AEM90-AP11-D16-C16-L150-Z02	●	16	2	16	150	50	11	**AP.. 11T3..** **ZCC UCUNA UYGUNDUR.** *FOR ZCC INSERT.* *Kompatibel mit ZCC Wendeplatten.*	3008-M2.5x6	
AEM90-AP11-D16-C16-L150-Z02-H	●	16	2	16	150	50	11			
AEM90-AP11-D16-W16-L150-Z02	●	16	2	16	150	50	11			
AEM90-AP11-D16-W16-L150-Z02-H	●	16	2	16	150	50	11			
AEM90-AP11-D16-C16-L200-Z02	●	16	2	16	200	100	11			
AEM90-AP11-D17-C16-L150-Z02	●	17	2	16	150	30	11			
AEM90-AP11-D17-C16-L200-Z02	●	17	2	16	200	30	11			
AEM90-AP11-D20-C20-L150-Z03	●	20	3	20	150	50	11			
AEM90-AP11-D20-W20-L150-Z03	●	20	3	20	150	50	11			
AEM90-AP11-D20-W20-L150-Z03-H	●	20	3	20	150	50	11			
AEM90-AP11-D20-C20-L200-Z03	●	20	3	20	200	100	11			
AEM90-AP11-D21-C20-L150-Z03	●	21	3	20	150	30	11			
AEM90-AP11-D21-W20-L150-Z03	●	21	3	20	150	30	11			
AEM90-AP11-D21-W20-L150-Z03-H	●	21	3	20	150	30	11			
AEM90-AP11-D21-C20-L200-Z03	●	21	3	20	200	30	11			
new AEM90-AP11-D22-C20-L180-Z03-H	●	22	3	20	180	30	11			
AEM90-AP11-D25-C25-L150-Z03	●	25	3	25	150	50	11			
AEM90-AP11-D25-W25-L150-Z03	●	25	3	25	150	50	11			
AEM90-AP11-D25-W25-L150-Z03-H	●	25	3	25	150	50	11			
AEM90-AP11-D26-C25-L150-Z03	●	26	3	25	150	35	11			
AEM90-AP11-D26-C24-L150-Z03	●	26	3	24	150	35	11			
new AEM90-AP11-D28-C25-L180-Z03-H	●	28	3	25	180	30	11			
AEM90-AP11-D32-W25-L150-Z04	●	32	4	25	150	35	11			
AEM90-AP11-D32-W32-L150-Z03-H	●	32	3	32	150	50	11			
AEM90-AP11-D32-W32-L150-Z04	●	32	4	32	150	50	11			

R: Sağ / Right / *Rechts* L: Sol/Left/*Links* / ● Stokta / In Stock /*Auf Lager* ○ Stokta Yok / Non Stock Item / *Kein Lagerartikel, Lieferzeit auf Anfrage*

Sipariş Örneği/Ordering Example/*Bestellbeispiel*
1 ad./pcs./stück AEM90-AP10-D30-C25-L100-Z04-H
Kesme Hesabı : S 377/ *Cutting Calculation : P 377* / *Schnittberechnung : P 377*

KAPR=90°

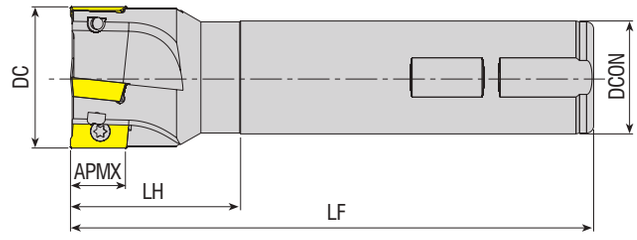

Takım Kodu *Ordering Code* *Bestell-Bezeichnung*	Stok *Stock* *Lager*	Takım Ölçüleri (mm) *Dimension (mm)* *Abmessung (mm)* DC	ZEFP	DCON	LF	LH	APMX	Kesici Uç *Insert* *Wendeschneidplatte*	Yedek Parçaları / *Spare Parts* / *Ersatzteile* Sıkma Vidası *Screw* *Schraube*	Tork Anahtar *Torx Key* *Torx-Schlüssel*
AEM90-AP1135A-D14-C16-L150-Z01	●	14	1	16	150	40	9.5	**APMT 1135..** **ACHTK UCUNA UYGUNDUR.** *FOR ACHTK INSERT.* *Kompatibel mit ACHTK*	3008-M2.5x5	82-T08
AEM90-AP1135A-D16-C16-L150-Z02	●	16	2	16	150	40	9.5			
AEM90-AP1135A-D16-C16-L200-Z02	●	16	2	16	200	100	9.5			
AEM90-AP1135A-D16-C16-L250-Z02	●	16	2	16	250	150	9.5			
AEM90-AP1135A-D17-C16-L180-Z02	●	17	2	16	180	30	9.5			
AEM90-AP1135A-D20-C20-L150-Z03	●	20	3	20	150	50	9.5		3008-M2.5x6	
AEM90-AP1135A-D20-C20-L200-Z02	●	20	2	20	200	100	9.5			
AEM90-AP1135A-D21-C20-L180-Z02	●	21	2	20	180	30	9.5			
AEM90-AP1135A-D25-C25-L200-Z03	●	25	3	25	200	100	9.5			
AEM90-AP1135A-D26-C25-L250-Z02	●	26	2	25	250	35	9.5			
AEM90-AP1135A-D33-C32-L250-Z02	●	33	2	32	250	35	9.5			
AEM90-AP110-D16-C15-L150-Z02	●	16	2	15	150	30	11	**AP.. 1135..** **B.OKE UCUNA UYGUNDUR.** *FOR B.OKE INSERT* *Kompatibel mit B.OKE*	3008-M2.5x5	
AEM90-AP110-D21-C20-L150-Z03	●	21	3	20	150	30	11			
AEM90-AP110-D26-C25-L150-Z04	●	26	4	25	150	35	11		3008-M2.5x6	
AEM90-AP110-D33-C32-L200-Z05	●	33	5	32	200	50	11			
AEM90-APK11G-D16-W16-L150-Z02	●	16	2	16	150	26	11	**APKT 1135..** **XTC-GSC UCUNA UYGUNDUR.** *FOR XTC-GSC INSERT* *Kompatibel mit XTC-GSC*	3008-M3x5	
AEM90-APK11G-D20-W20-L150-Z03	●	20	3	20	150	26	11			
AEM90-APK11G-D25-W25-L150-Z03	●	25	3	25	150	26	11		3008-M3x6	
AEM90-AP1135-D16-W16-L110-Z02-H	●	16	2	16	110	30	9.5	**AP.. 1135..** **XTC-GSC UCUNA UYGUNDUR.** *FOR XTC-GSC INSERT.* *Kompatibel mit XTC-GSC*	3008-M2.5x6	
AEM90-AP1135-D16-W16-L150-Z02	●	16	2	16	150	50	9.5			
AEM90-AP1135-D20-W20-L125-Z03-H	●	20	3	20	125	30	9.5			
AEM90-AP1135-D20-W20-L150-Z03	●	20	3	20	150	50	9.5			
AEM90-AP1135-D25-W25-L125-Z04-H	●	25	4	25	125	30	9.5			
AEM90-AP1135-D25-W25-L200-Z04-H	●	25	4	25	200	100	9.5			
AEM90-AP1135-D32-W32-L125-Z05-H	●	32	5	32	125	30	9.5			
AEM90-AP1135-D32-W32-L200-Z04-H	●	32	4	32	200	100	9.5			
AEM90-AP1135Y-D16-C16-L120-Z02-H	●	16	2	16	120	30	9.5	**APMT 1135..** **YG UCUNA UYGUNDUR.** *FOR YG INSERT.* *Kompatibel mit YG*		
AEM90-AP1135Y-D16-W16-L150-Z02	●	16	2	16	150	50	9.5			
AEM90-AP1135Y-D17-C16-L150-Z02	●	17	2	16	150	30	9.5			
AEM90-AP1135Y-D20-C20-L120-Z02	●	20	2	20	120	30	9.5			
AEM90-AP1135Y-D20-W20-L150-Z03	●	20	3	20	150	50	9.5			
AEM90-AP1135Y-D21-C20-L150-Z03	●	21	3	20	150	30	9.5			
AEM90-AP1135Y-D25-W25-L150-Z03	●	25	3	25	150	50	9.5			
AEM90-AP1135Y-D25-C25-L150-Z04-H	●	25	4	25	150	30	9.5			
AEM90-AP1135Y-D26-C25-L150-Z03	●	26	3	25	150	35	9.5			
AEM90-AP1135Y-D32-W25-L110-Z04	●	32	4	25	110	35	9.5			
AEM90-AP1204-D20-C20-L150-Z02	●	20	2	20	150	30	12	**AP.. 1204..** **TGTC UCUNA UYGUNDUR.** *FOR TGTC INSERT.* *Kompatibel mit TGTC*	3010-M3.5x7	82-T10
AEM90-AP1204-D21-C20-L150-Z02	●	21	2	20	150	30	12			
AEM90-AP1204-D21-C20-L200-Z02	●	21	2	20	200	30	12			
new AEM90-AP1204-D22-C20-L200-Z02	●	22	2	20	200	30	12		3010-M3.5x9	
AEM90-AP1204-D25-C25-L150-Z03	●	25	3	25	150	40	12			
new AEM90-AP1204-D25-C25-L250-Z03	●	25	3	25	250	40	12			
AEM90-AP1204-D26-C25-L250-Z02	●	26	2	25	250	35	12			
AEM90-AP1204-D32-C25-L150-Z03	●	32	3	25	150	35	12			

R: Sağ / Right / *Rechts*/ L: Sol / Left / *Links*
● Stokta / In Stock / *Auf Lager* ○ Stokta Yok / Non Stock Item / *Kein Lagerartikel, Lieferzeit auf Anfrage*

Sipariş Örneği/Ordering Example/*Bestellbeispiel*
1 ad./pcs./stück AEM90-AP1135A-D14-C16-L150-Z01
Kesme Hesabı : S 377/ *Cutting Calculation : P 377* / *Schnittberechnung : P 377*

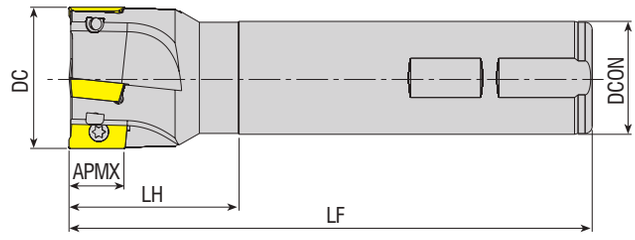

Takım Kodu *Ordering Code* *Bestell-Bezeichnung*	Stok *Stock* *Lager*	Takım Ölçüleri (mm) *Dimension (mm)* *Abmessung (mm)* DC	ZEFP	DCON	LF	LH	APMX	Kesici Uç *Insert* *Wendeschneidplatte*	Yedek Parçaları / *Spare Parts* / *Ersatzteile* Sıkma Vidası *Screw* *Schraube*	Tork Anahtar *Torx Key* *Torx-Schlüssel*
AEM90-AP16-D25-C20-L100-Z02	●	25	2	20	100	35	16	**AP.. 1604..** **ISO UCUNA UYGUNDUR.** *FOR ISO INSERT* *Kompatibel mit ISO*	4015-M4x9	80-T15
AEM90-AP16-D25-W25-L100-Z02-H	●	25	2	25	100	35	16			
AEM90-AP16-D25-W25-L150-Z02	●	25	2	25	150	50	16			
AEM90-AP16-D25-C25-L250-Z02	●	25	2	25	250	100	16			
AEM90-AP16-D28-W25-L100-Z03-H	●	28	3	25	100	40	16			
AEM90-AP16-D28-W25-L150-Z03	●	28	3	25	150	40	16			
AEM90-AP16-D30-W25-L110-Z03-H	●	30	3	25	110	40	16			
AEM90-AP16-D30-W25-L150-Z02	●	30	2	25	150	40	16			
AEM90-AP16-D30-W25-L150-Z03	●	30	3	25	150	40	16			
AEM90-AP16-D32-W32-L110-Z03-H	●	32	3	32	110	40	16			
AEM90-AP16-D32-C32-L150-Z03	●	32	3	32	150	50	16			
AEM90-AP16-D32-W25-L150-Z03	●	32	3	25	150	40	16			
AEM90-AP16-D32-W32-L150-Z03	●	32	3	32	150	50	16			
AEM90-AP16-D32-W32-L150-Z03-H	●	32	3	32	150	50	16			
AEM90-AP16-D32-C25-L200-Z03-H	●	32	3	25	200	40	16			
AEM90-AP16-D32-C32-L250-Z02	●	32	2	32	250	100	16			
AEM90-AP16-D32-C32-L250-Z03	●	32	3	32	250	100	16			
AEM90-AP16-D35-W32-L150-Z03	●	35	3	32	150	40	16			
AEM90-AP16-D36-W32-L110-Z03-H	●	36	3	32	110	40	16			
AEM90-AP16-D36-W32-L150-Z03	●	36	3	32	150	40	16			
AEM90-AP16-D40-W32-L110-Z04-H	●	40	4	32	110	40	16			
AEM90-AP16-D40-C32-L150-Z04	●	40	4	32	150	40	16			
AEM90-AP16-D40-W32-L150-Z04	●	40	4	32	150	40	16			
AEM90-AP16-D40-C32-L250-Z02	●	40	2	32	250	40	16			
AEM90-AP16-D40-C32-L250-Z04	●	40	4	32	250	40	16			
AEM90-AP16DJ-D25-W25-L150-Z02	●	25	2	25	150	50	16	**AP.. 1604..** **DJT UCUNA UYGUNDUR.** *FOR DJT INSERT.* *Kompatibel mit DJT*	4015-M4x9	
AEM90-AP16DJ-D25-C25-L200-Z02	●	25	2	25	200	50	16			
AEM90-AP16DJ-D32-W32-L150-Z03	●	32	3	32	150	50	16			
AEM90-AP16DJ-D32-C32-L180-Z03	●	32	3	32	180	50	16			
AEM90-AP16DJ-D32-C32-L200-Z03	●	32	3	32	200	50	16			
AEM90-AP16L-D25-C25-L120-Z02-H	●	25	2	25	120	45	16	**AP.. 1604..** **LMN UCUNA UYGUNDUR.** *FOR LMN INSERT.* *Kompatibel mit LMN*		
AEM90-AP16L-D25-C25-L150-Z02	●	25	2	25	150	55	16			
AEM90-AP16L-D25-C25-L200-Z02	●	25	2	25	200	55	16			
AEM90-AP16L-D25-C25-L250-Z02	●	25	2	25	250	100	16			
AEM90-AP16L-D30-W25-L120-Z03-H	●	30	3	25	120	40	16			
AEM90-AP16L-D32-C32-L120-Z03-H	●	32	3	32	120	45	16			
AEM90-AP16L-D32-C32-L150-Z03	●	32	3	32	150	55	16			
AEM90-AP16L-D32-C32-L200-Z03	●	32	3	32	200	55	16			
AEM90-AP16L-D32-C32-L250-Z03	●	32	3	32	250	100	16			
new AEM90-AP16L-D36-W32-L130-Z03	●	36	3	32	130	40	16			
AEM90-AP16L-D40-C32-L120-Z04-H	●	40	4	32	120	40	16			
AEM90-AP16L-D40-C32-L150-Z04	●	40	4	32	150	40	16			
AEM90-AP16L-D40-C32-L200-Z04	●	40	4	32	200	40	16			
AEM90-AP16L-D40-C32-L250-Z04	●	40	4	32	250	40	16			

R: Sağ / Right / *Rechts* L: Sol / Left / *Links*
● Stokta / In Stock / *Auf Lager* ○ Stokta Yok / Non Stock Item / *Kein Lagerartikel, Lieferzeit auf Anfrage*

Sipariş Örneği/Ordering Example/*Bestellbeispiel*
1 ad./pcs./stück AEM90-AP16-D25-C20-L100-Z02
Kesme Hesabı : S 377/ *Cutting Calculation : P 377* / *Schnittberechnung : P 377*

KAPR=90°

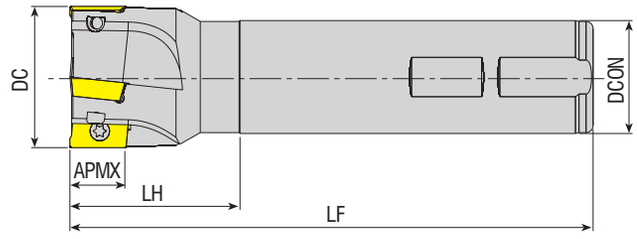

Takım Kodu *Ordering Code* *Bestell-Bezeichnung*	Stok *Stock* *Lager*	Takım Ölçüleri (mm) *Dimension (mm)* *Abmessung (mm)* DC	ZEFP	DCON	LF	LH	APMX	Kesici Uç *Insert* *Wendeschneidplatte*	Yedek Parçaları / *Spare Parts* / *Ersatzteile* Sıkma Vidası *Screw* *Schraube*	Tork Anahtar *Torx Key* *Torx-Schlüssel*
AEM90-AP16P-D25-W25-L100-Z02-H	●	25	2	25	100	35	16	**AP.. 1604.. PLBT UCUNA UYGUNDUR.** *FOR PLBT INSERT.* *Kompatibel mit PLBT*	4015-M4x9	80-T15
AEM90-AP16P-D25-W25-L150-Z02	●	25	2	25	150	50	16			
AEM90-AP16P-D32-W32-L150-Z03	●	32	3	32	150	50	16			
AEM90-AP16P-D32-C32-L250-Z02	●	32	2	32	250	100	16			
AEM90-AP16P-D40-W32-L150-Z04	●	40	4	32	150	50	16			
AEM90-AP16Y-D25-C20-L100-Z02-H	●	25	2	20	100	35	16	**AP.. 1604.. YG UCUNA UYGUNDUR.** *FOR YG INSERT.* *Kompatibel mit YG*		
AEM90-AP16Y-D25-C25-L120-Z02	●	25	2	25	120	50	16			
AEM90-AP16Y-D25-C25-L150-Z02	●	25	2	25	150	50	16			
AEM90-AP16Y-D25-C25-L250-Z02	●	25	2	25	250	100	16			
AEM90-AP1705-D25-C25-L120-Z02	●	25	2	25	120	40	16	**AP.. 1705.. TGTC-LMN UCUNA UYGUNDUR.** *FOR TGTC-LMN INSERT.* *Kompatibel mit TGTC-LMN*		
AEM90-AP1705-D26-C25-L200-Z02	●	26	2	25	200	40	16			
AEM90-AP1705-D26-C25-L250-Z02	●	26	2	25	250	40	16			
AEM90-AP1705-D26-C25-L300-Z02	○	26	2	25	300	40	16			
AEM90-AP1705-D28-W25-L075-Z02	●	28	2	25	75	20	16			
AEM90-AP1705-D32-C25-L150-Z03	●	32	3	25	150	40	16			
AEM90-AP1705-D33-C32-L250-Z03	●	33	3	32	250	40	16			
AEM90-AP1705-D33-C32-L300-Z02	●	33	2	32	300	40	16			

KAPR=90°

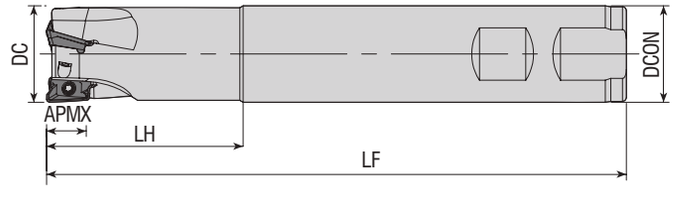

Takım Kodu *Ordering Code* *Bestell-Bezeichnung*	Stok *Stock* *Lager*	Takım Ölçüleri (mm) *Dimension (mm)* *Abmessung (mm)* DC	ZEFP	DCON	LF	LH	APMX	Kesici Uç *Insert* *Wendeschneidplatte*	Yedek Parçaları / *Spare Parts* / *Ersatzteile* Sıkma Vidası *Screw* *Schraube*	Tork Anahtar *Torx Key* *Torx-Schlüssel*
AEM90-AO1236-D16-W16-L150-Z02	●	16	2	16	150	50	10	**AO..1236..**	3008-M2.5x6	82-T08
new AEM90-AO1236-D16-C16-L160-Z02-H	●	16	2	16	160	25	10			
new AEM90-AO1236-D17-C16-L150-Z02-H	●	17	2	16	150	25	10			
new AEM90-AO1236-D18-C16-L160-Z02-H	●	18	2	16	160	25	10			
new AEM90-AO1236-D20-C20-L160-Z03-H	●	20	3	20	160	30	10			
AEM90-AO1236-D20-C20-L100-Z02	●	20	2	20	100	30	10			
new AEM90-AO1236-D21-C20-L220-Z03-H	●	21	3	20	220	30	10			
new AEM90-AO1236-D22-C20-L160-Z03-H	●	22	3	20	160	30	10			
AEM90-AO1236-D25-C25-L115-Z02	●	25	2	25	150	50	10			
new AEM90-AO1236-D25-C25-L160-Z04-H	●	25	4	25	160	50	10			
AEM90-AO1236-D25-W25-L150-Z03	●	25	3	25	150	50	10			
new AEM90-AO1236-D26-C25-L150-Z04-H	●	26	4	25	150	35	10			
new AEM90-AO1236-D26-C25-L160-Z04-H	●	26	4	25	160	35	10			
AEM90-AO1236-D32-W32-L150-Z04	●	32	4	32	150	50	10			
new AEM90-AO1236-D32-C32-L160-Z05-H	●	32	5	32	160	50	10			

R: Sağ / Right / *Rechts*/ L: Sol / Left / *Links*
● Stokta / In Stock / *Auf Lager* ○ Stokta Yok / Non Stock Item / *Kein Lagerartikel, Lieferzeit auf Anfrage*
MTSBH Ucuna Uygundur. / Compatiple with MTSBH Insert. / Kompatibel mit MTSBH Wendeplatten.

Sipariş Örneği/Ordering Example/*Bestellbeispiel*
1 ad./pcs./stück AEM90-AP16P-D25-W25-L100-Z02-H
Kesme Hesabı : S 367 / *Cutting Calculation : P 367* / *Schnittberechnung : P 367*

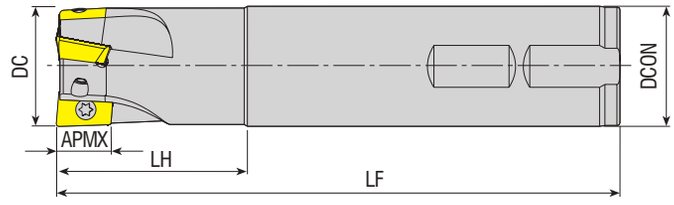

Takım Kodu *Ordering Code* *Bestell-Bezeichnung*	Stok *Stock* *Lager*	Takım Ölçüleri (mm) *Dimension (mm)* *Abmessung (mm)*						Kesici Uç *Insert* *Wendeschneidplatte*	Yedek Parçaları / *Spare Parts* / *Ersatzteile* Sıkma Vidası *Screw* *Schraube*	Tork Anahtar *Torx Key* *Torx-Schlüssel*
		DC	ZEFP	DCON	LF	LH	APMX			
AEM90-AX0602-D10-C09-L120-Z02	●	10	2	9	120	20	5.7	AX.. 0602	3006-M1.8x4	82-T06
AEM90-AX0602-D10-C10-L080-Z02	●	10	2	10	80	20	5.7			
AEM90-AX0602-D10-C10-L120-Z02	●	10	2	10	120	20	5.7			
AEM90-AX0602-D12-C11-L120-Z02	●	12	2	11	120	20	5.7			
AEM90-AX0602-D12-C12-L080-Z02	●	12	2	12	80	20	5.7			
AEM90-AX0602-D12-C12-L120-Z02	●	12	2	12	120	20	5.7			
AEM90-AX0602-D14-C12-L120-Z03	●	14	3	12	120	20	5.7			
AEM90-AX0602-D16-W16-L120-Z04-H	●	16	4	16	120	20	5.7			
AEM90-AX0602-D16-W16-L150-Z04-H	●	16	4	16	150	20	5.7			
AEM90-AX0602-D20-W20-L120-Z05-H	●	20	5	20	120	25	5.7			
AEM90-AX0602-D20-W20-L150-Z05-H	●	20	5	20	150	25	5.7			
AEM90-AX0903-D16-C16-L120-Z02	●	16	2	16	120	30	8.8	AX.. 0903	3008-M2.5x5	82-T08
AEM90-AX0903-D16-C16-L180-Z02	●	16	2	16	180	30	8.8			
AEM90-AX0903-D17-C16-L120-Z02	●	17	2	16	120	25	8.8			
AEM90-AX0903-D17-C16-L180-Z02	●	17	2	16	180	25	8.8			
AEM90-AX0903-D20-C20-L120-Z03	●	20	3	20	120	30	8.8		3008-M2.5x6	
AEM90-AX0903-D20-C20-L200-Z02	●	20	2	20	200	30	8.8			
AEM90-AX0903-D21-C20-L120-Z03	●	21	3	20	120	25	8.8			
AEM90-AX0903-D21-C20-L200-Z02	●	21	2	20	200	25	8.8			
AEM90-AX0903-D25-C25-L150-Z03	●	25	3	25	150	30	8.8			
AEM90-AX0903-D25-C25-L250-Z02	●	25	2	25	250	40	8.8			
AEM90-AX0903-D26-C25-L150-Z03	●	26	3	25	150	30	8.8			

R: Sağ / Right / *Rechts* L: Sol / Left / *Links*
● Stokta / In Stock / *Auf Lager* ○ Stokta Yok / Non Stock Item / *Kein Lagerartikel, Lieferzeit auf Anfrage*
TGTC Ucuna Uygundur. / Compatible with TGTC Insert. / Kompatibel mit TGTC Wendeplatten.

Sipariş Örneği/Ordering Example/*Bestellbeispiel*
1 ad./pcs./stück AEM90-AX0602-D10-C09-L120-Z02
Kesme Hesabı : S 377/ *Cutting Calculation : P 377* / *Schnittberechnung : P 377*

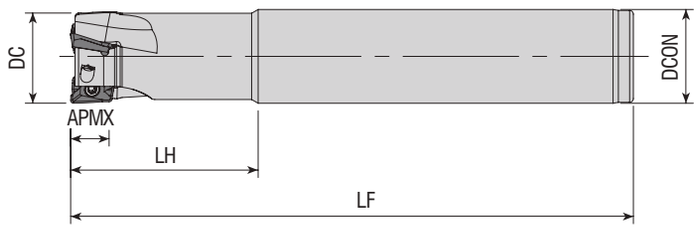

Takım Kodu *Ordering Code* *Bestell-Bezeichnung*	Stok *Stock* *Lager*	Takım Ölçüleri (mm) *Dimension (mm)* *Abmessung (mm)* DC	ZEFP	DCON	LF	LH	APMX	Kesici Uç *Insert* *Wendeschneidplatte*	Yedek Parçaları / *Spare Parts* / *Ersatzteile* Sıkma Vidası *Screw* *Schraube*	Tork Anahtar *Torx Key* *Torx-Schlüssel*
AEM90-AX1235-D16-C14-L120-Z02-H	●	16	2	14	120	25	10	AX.T 1235..	3008-M3x6	82-T08
AEM90-AX1235-D16-C15-L145-Z02-H	●	16	2	15	145	30	10		3108-M3x6	
AEM90-AX1235-D16-C16-L100-Z02-H	●	16	2	16	100	30	10			
AEM90-AX1235-D16-C16-L140-Z02-H	●	16	2	16	140	30	10		3008-M3x6	
AEM90-AX1235-D16-C16-L145-Z02-H	●	16	2	16	145	30	10		3108-M3x6	
AEM90-AX1235-D16-C16-L150-Z02	●	16	2	16	150	30	10		3008-M3x6	
AEM90-AX1235-D20-C19-L150-Z02-H	●	20	2	19	150	40	10		3108-M3x6	
AEM90-AX1235-D20-C20-L110-Z03-H	●	20	3	20	110	40	10			
AEM90-AX1235-D20-C20-L150-Z02	●	20	2	20	150	40	10		3008-M3x6	
AEM90-AX1235-D20-C20-L150-Z02-H	●	20	2	20	150	40	10		3108-M3x6	
AEM90-AX1235-D20-C20-L150-Z03	●	20	3	20	150	40	10			
AEM90-AX1235-D25-C20-L120-Z04-H	●	25	4	20	120	30	10		3008-M3x6	
AEM90-AX1235-D25-C20-L150-Z04-H	●	25	4	20	150	30	10			
AEM90-AX1235-D25-C24-L170-Z02-H	●	25	2	24	170	50	10		3108-M3x6	
AEM90-AX1235-D25-C25-L120-Z04-H	●	25	4	25	120	40	10			
AEM90-AX1235-D25-C25-L150-Z03	●	25	3	25	150	50	10		3008-M3x6	
AEM90-AX1235-D25-C25-L170-Z02-H	●	25	2	25	170	50	10		3108-M3x6	
AEM90-AX1235-D25-W25-L100-Z04-H	●	25	4	25	100	30	10			
AEM90-AX1235-D32-C32-L130-Z05-H	●	32	5	32	130	40	10			
AEM90-AX1235-D32-C32-L180-Z02-H	●	32	2	32	180	50	10			
AEM90-AX1705-D25-C25-L150-Z02	●	25	2	25	150	50	14	AX.T 1705..	4015-M4x9	80-T15
AEM90-AX1705-D28-W25-L115-Z02-H	●	28	2	25	115	35	14			
AEM90-AX1705-D32-C32-L150-Z03	●	32	3	32	150	50	14			
AEM90-AX1705-D32-C32-L180-Z02-H	●	32	2	32	180	50	14			

R: Sağ / Right / *Rechts*/ L: Sol / Left / *Links*
●Stokta / In Stock / *Auf Lager* ○ Stokta Yok / Non Stock Item / *Kein Lagerartikel, Lieferzeit auf Anfrage*
SMTM Ucuna Uygundur. / Compatible with SMTM Insert / Kompatibel mit SMTM Wendeplatten.

Sipariş Örneği/Ordering Example/*Bestellbeispiel*
1 ad./pcs./stück AEM90-AX1235-D16-C14-L120-Z02-H
Kesme Hesabı : S 377/ *Cutting Calculation : P 377* / *Schnittberechnung : P 377*

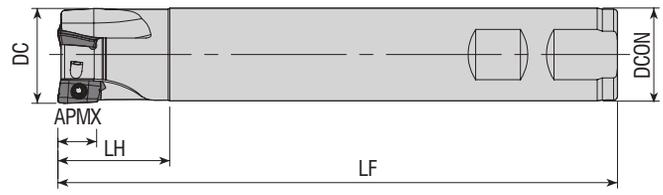

Takım Kodu *Ordering Code* *Bestell-Bezeichnung*	Stok *Stock* *Lager*	Takım Ölçüleri (mm) *Dimension (mm)* *Abmessung (mm)*						Kesici Uç *Insert* *Wendeschneidplatte*	Yedek Parçaları / *Spare Parts* / *Ersatzteile* Sıkma Vidası *Screw* *Schraube*	Tork Anahtar *Torx Key* *Torx-Schlüssel*
		DC	ZEFP	DCON	LF	LH	APMX			
AEM90-AZ11-D12-W16-L90-Z01	●	12	1	16	90	30	11			
AEM90-AZ11-D16-C16-L200-Z02	●	16	2	16	200	100	11			
AEM90-AZ11-D16-W15-L170-Z02	●	16	2	15	170	50	11			
AEM90-AZ11-D16-W16-L100-Z02	●	16	2	16	100	35	11		3008-M2.5X5	
AEM90-AZ11-D16-W16-L150-Z02	●	16	2	16	150	50	11			
AEM90-AZ11-D17-C16-L150-Z02	●	17	2	16	150	30	11			
AEM90-AZ11-D17-C16-L180-Z02	●	17	2	16	180	50	11			
AEM90-AZ11-D17-W16-L100-Z02	●	17	2	16	100	30	11			
AEM90-AZ11-D18-W16-L120-Z02	●	18	2	16	120	18	11			
AEM90-AZ11-D20-C20-L200-Z03	●	20	3	20	200	100	11	**AZGT 1135..**	3008-M2.5X6	82-T08
AEM90-AZ11-D20-W19-L170-Z03	●	20	3	19	170	50	11			
AEM90-AZ11-D20-W20-L110-Z02	●	20	2	20	110	35	11			
AEM90-AZ11-D21-C20-L150-Z03	●	21	3	20	150	30	11			
AEM90-AZ11-D21-C20-L180-Z03	●	21	3	20	180	50	11			
AEM90-AZ11-D21-W20-L110-Z03	●	21	3	20	110	35	11			
AEM90-AZ11-D22-C20-L150-Z02	●	22	2	20	150	30	11			
AEM90-AZ11-D25-C24-L180-Z04	●	25	4	24	180	50	11			
AEM90-AZ11-D25-W25-L110-Z04	●	25	4	25	110	40	11			
AEM90-AZ11-D26-C25-L250-Z02	●	26	2	25	250	50	11			
AEM90-AZ11-D26-W25-L120-Z03	●	26	3	25	120	30	11			
AEM90-AZ11-D26-W25-L120-Z04	●	26	4	25	120	40	11			
AEM90-AZ11-D28-C25-L180-Z03	●	28	3	25	180	50	11			
AEM90-AZ11-D28-C25-L250-Z02	●	28	2	25	250	50	11			
AEM90-AZ11-D33-W32-L130-Z04	●	33	4	32	130	50	11			

R: Sağ / Right / *Rechts*/ L: Sol / Left / *Links*
● Stokta / In Stock / *Auf Lager* ○ Stokta Yok / Non Stock Item / *Kein Lagerartikel, Lieferzeit auf Anfrage*
ZCC Ucuna Uygundur. / Compatible with ZCC Insert. / Kompatibel mit ZCC Wendeplatten.

Sipariş Örneği/Ordering Example/*Bestellbeispiel*
1 ad./pcs./stück AEM90-AZ11-D12-W16-L90-Z01
Kesme Hesabı : S 377/ *Cutting Calculation : P 377* / *Schnittberechnung : P 377*

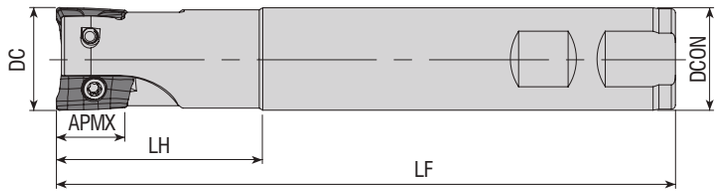

Takım Kodu *Ordering Code* *Bestell-Bezeichnung*	Stok *Stock* *Lager*	Takım Ölçüleri (mm) *Dimension (mm)* *Abmessung (mm)* DC	ZEFP	DCON	LF	LH	APMX	Kesici Uç *Insert* *Wendeschneidplatte*	Yedek Parçaları / *Spare Parts* / *Ersatzteile* Sıkma Vidası *Screw* *Schraube*	Tork Anahtar *Torx Key* *Torx-Schlüssel*
AEM90-BD11T3-D16-C16-L100-Z02-H	●	16	2	16	100	30	10	BDMT 11T3..	3008-M2.5x5	82-T08
AEM90-BD11T3-D16-W16-L100-Z02-H	●	16	2	16	100	30	10			
AEM90-BD11T3-D16-W16-L150-Z02	●	16	2	16	150	50	10			
AEM90-BD11T3-D16-C16-L160-Z02-H	●	16	2	16	160	60	10			
AEM90-BD11T3-D16-C15-L180-Z02	●	16	2	15	180	50	10			
AEM90-BD11T3-D17-W16-L150-Z02	●	17	2	16	150	25	10			
AEM90-BD11T3-D17-C16-L180-Z02	●	17	2	16	180	25	10			
AEM90-BD11T3-D18-W16-L100-Z02	●	18	2	16	100	25	10			
AEM90-BD11T3-D18-W16-L100-Z02-H	●	18	2	16	100	25	10			
new AEM90-BD11T3-D20-W16-L61-Z03	●	20	3	16	61	26	10			
AEM90-BD11T3-D20-W20-L81-Z03-H	●	20	3	20	81	30	10			
AEM90-BD11T3-D20-W20-L100-Z02-H	●	20	2	20	100	30	10			
AEM90-BD11T3-D20-W20-L100-Z03-H	●	20	3	20	100	30	10			
AEM90-BD11T3-D20-C20-L110-Z03-H	●	20	3	20	110	30	10			
AEM90-BD11T3-D20-W20-L150-Z02	●	20	2	20	150	50	10		3008-M2.5x5	
AEM90-BD11T3-D20-W20-L150-Z03	●	20	3	20	150	50	10			
AEM90-BD11T3-D20-W20-L150-Z03-H	●	20	3	20	150	50	10			
AEM90-BD11T3-D20-C20-L170-Z03-H	●	20	3	20	170	60	10			
AEM90-BD11T3-D21-W20-L150-Z03	●	21	3	20	150	25	10		3008-M2.5x6	
AEM90-BD11T3-D21-C20-L200-Z02	●	21	2	20	200	25	10			
AEM90-BD11T3-D22-W20-L090-Z02-H	●	22	2	20	90	25	10			
new AEM90-BD11T3-D22-W20-L100-Z03-H	●	22	3	20	100	30	10			
AEM90-BD11T3-D25-W25-L100-Z03-H	●	25	3	25	100	30	10			
AEM90-BD11T3-D25-C20-L120-Z03-H	●	25	3	20	120	30	10			
AEM90-BD11T3-D25-C25-L120-Z03-H	●	25	3	25	120	30	10			
AEM90-BD11T3-D25-W25-L150-Z03	●	25	3	25	150	50	10			
AEM90-BD11T3-D26-W25-L150-Z03	●	26	3	25	150	35	10			
AEM90-BD11T3-D26-C25-L250-Z02	●	26	2	25	250	35	10			
AEM90-BD11T3-D32-W32-L110-Z04-H	●	32	4	32	110	40	10			
AEM90-BD11T3-D32-C32-L130-Z04-H	●	32	4	32	130	40	10			
AEM90-BD11T3-D32-W32-L150-Z04	●	32	4	32	150	50	10			
AEM90-BD11T3-D40-W32-L110-Z04-H	●	40	4	32	110	35	10			
AEM90-BD1704-D25-W25-L100-Z02-H	●	25	2	25	100	35	15.7	BDMT 1704..	4015-M4x8	80-T15
AEM90-BD1704-D25-W25-L150-Z02	●	25	2	25	150	50	15.7			
AEM90-BD1704-D25-C25-L210-Z02-H	●	25	2	25	210	100	15.7			
AEM90-BD1704-D32-W32-L110-Z03-H	●	32	3	32	110	40	15.7			
AEM90-BD1704-D32-C32-L130-Z03-H	●	32	3	32	130	40	15.7			
AEM90-BD1704-D32-W32-L130-Z03-H	●	32	3	32	130	40	15.7			
AEM90-BD1704-D32-W32-L150-Z03	●	32	3	32	150	50	15.7			
AEM90-BD1704-D40-W32-L110-Z04-H	●	40	4	32	110	40	15.7			
AEM90-BD1704-D40-W32-L150-Z04	●	40	4	32	150	40	15.7			

R: Sağ / Right / *Rechts* L: Sol / Left / *Links*
● Stokta / In Stock / *Auf Lager* ○ Stokta Yok / Non Stock Item / *Kein Lagerartikel, Lieferzeit auf Anfrage*
KYCR Ucuna Uygundur. / Compatible with KYCR Insert. / Kompatibel mit KYCR Wendeplatten.

Sipariş Örneği/Ordering Example/*Bestellbeispiel*
1 ad./pcs./stück AEM90-BD11T3-D16-C16-L100-Z02-H
Kesme Hesabı : S 367 / *Cutting Calculation : P 367* / *Schnittberechnung : P 367*

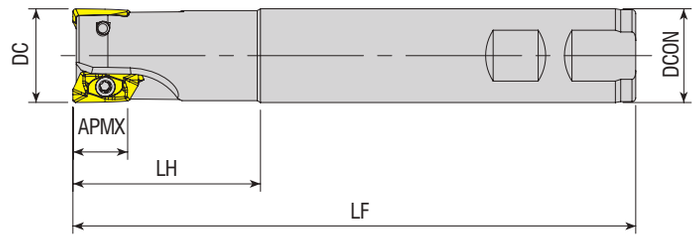

Takım Kodu *Ordering Code* *Bestell-Bezeichnung*	Stok *Stock* *Lager*	Takım Ölçüleri (mm) *Dimension (mm)* *Abmessung (mm)* DC	ZEFP	DCON	LF	LH	APMX	Kesici Uç *Insert* *Wendeschneidplatte*	Yedek Parçaları / *Spare Parts* / *Ersatzteile* Sıkma Vidası *Screw* *Schraube*	Tork Anahtar *Torx Key* *Torx-Schlüssel*
AEM90-ED10T3-D16-W16-L120-Z02	●	16	2	16	120	30	30	EDPT 10T3..	3008-M2.5x5	82-T08
AEM90-ED10T3-D20-W20-L120-Z02	●	20	2	20	120	30	30		3008-M2.5x6	
AEM90-ED1404-D20-W20-L150-Z02	●	20	2	20	150	50	14.5	EDPT 1404..	3008-M3x6	
AEM90-ED1404-D25-W25-L150-Z02	●	25	2	25	150	50	14.5			
AEM90-ED1404-D30-C25-L150-Z03	●	30	3	25	150	50	14.5			

KNMTL Ucuna Uygundur. / Compatible with KNMTL Insert. / Kompatibel mit KNMTL

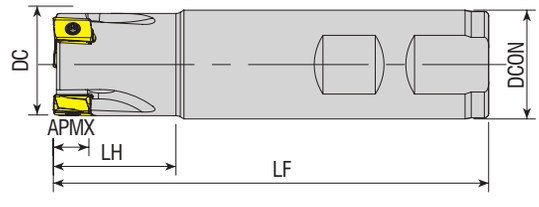

Takım Kodu *Ordering Code* *Bestell-Bezeichnung*	Stok *Stock* *Lager*	Takım Ölçüleri (mm) *Dimension (mm)* *Abmessung (mm)* DC	ZEFP	DCON	LF	LH	APMX	Kesici Uç *Insert* *Wendeschneidplatte*	Yedek Parçaları / *Spare Parts* / *Ersatzteile* Sıkma Vidası *Screw* *Schraube*	Tork Anahtar *Torx Key* *Torx-Schlüssel*
AEM90-LN08-D16-W16-L100-Z02-H	●	16	2	16	100	28	8	LNMT 0804..	1707-U4-48x6	82-T07
AEM90-LN08-D16-W16-L150-Z02	●	16	2	16	150	40	8			
AEM90-LN08-D20-W20-L100-Z03-H	●	20	3	20	100	28	8		1707-U4-48x6.5	
AEM90-LN08-D25-W25-L100-Z03-H	●	25	3	25	100	30	8		1707-U4-48x8.2	
AEM90-LN08-D32-W32-L110-Z05-H	●	32	5	32	110	30	8			
new AEM90-LN1306-D32-W32-L150-Z03	●	32	3	32	150	50	12.5	LNMT 1306..	4015-M4x11	80-T15
new AEM90-LN1306-D36-C32-L110-Z03-H	●	36	3	32	110	40	12.5			

R: Sağ / Right / *Rechts*/ L: Sol / Left / *Links*
● Stokta / In Stock / *Auf Lager* ○ Stokta Yok / Non Stock Item / *Kein Lagerartikel, Lieferzeit auf Anfrage*
ISCR Ucuna Uygundur. / Compatible with ISCR Insert. / Kompatibel mit ISCR Wendeplatten.

Sipariş Örneği/Ordering Example/*Bestellbeispiel*
1 ad./pcs./stück AEM90-ED10T3-D16-W16-L120-Z02
Kesme Hesabı : S 377/ *Cutting Calculation : P 377* / *Schnittberechnung : P 377*

KAPR=90°

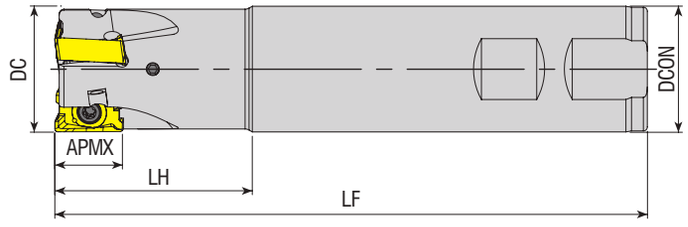

Takım Kodu *Ordering Code* *Bestell-Bezeichnung*	Stok *Stock* *Lager*	Takım Ölçüleri (mm) *Dimension (mm)* *Abmessung (mm)* DC	ZEFP	DCON	LF	LH	APMX	Kesici Uç *Insert* *Wendeschneidplatte*	Yedek Parçaları / *Spare Parts* / *Ersatzteile* Sıkma Vidası *Screw* *Schraube*	Tork Anahtar *Torx Key* *Torx-Schlüssel*
AEM90-LN15T6-D25-W25-L150-Z02-H	●	25	2	25	150	50	15.5	LNGU 15T6..	4015-M4x12	80-T15
AEM90-LN15T6-D32-W32-L150-Z03-H	●	32	3	32	150	50	15.5			
AEM90-LN15T6-D40-W32-L150-Z03-H	●	40	3	32	150	40	15.5			

KNMTL Ucuna Uygundur. / Compatible with KNMTL Insert. / Kompatibel mit KNMTL Wendeplatten.

KAPR=90°

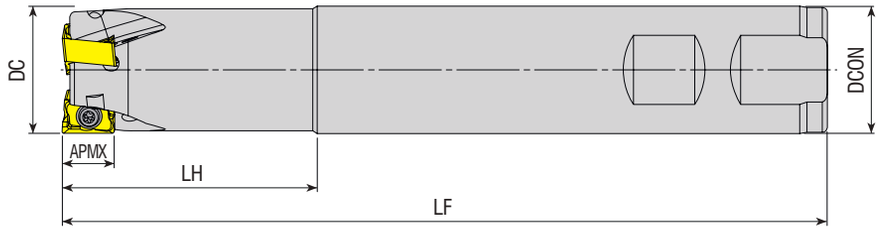

Takım Kodu *Ordering Code* *Bestell-Bezeichnung*	Stok *Stock* *Lager*	Takım Ölçüleri (mm) *Dimension (mm)* *Abmessung (mm)* DC	ZEFP	DCON	LF	LH	APMX	Kesici Uç *Insert* *Wendeschneidplatte*	Yedek Parçaları / *Spare Parts* / *Ersatzteile* Sıkma Vidası *Screw* *Schraube*	Tork Anahtar *Torx Key* *Torx-Schlüssel*
AEM90-LN1006-D16-W16-L120-Z01-H	●	16	1	16	120	30	9	LN.X 1006..	4010-M3x8	82-T10
AEM90-LN1006-D16-W16-L150-Z01	●	16	1	16	150	50	9			
AEM90-LN1006-D18-W16-L120-Z02-H	●	18	2	16	120	30	9			
AEM90-LN1006-D20-W20-L120-Z02-H	●	20	2	20	120	30	9			
AEM90-LN1006-D20-W20-L150-Z02	●	20	2	20	150	50	9			
AEM90-LN1006-D25-W25-L120-Z03-H	●	25	3	25	120	30	9			
AEM90-LN1006-D25-W25-L150-Z03	●	25	3	25	150	50	9			
AEM90-LN1006-D32-W32-L120-Z04-H	●	32	4	32	120	30	9			
AEM90-LN1006-D32-W32-L150-Z04	●	32	4	32	150	50	9			

R: Sağ / Right / *Rechts*/ L: Sol / Left / *Links*
● Stokta / In Stock / *Auf Lager* ○ Stokta Yok / Non Stock Item / *Kein Lagerartikel, Lieferzeit auf Anfrage*
KRYL Ucuna Uygundur. / Compatible with KRYL Insert. / Kompatibel mit KRLY Wendeplatten.

Sipariş Örneği/Ordering Example/*Bestellbeispiel*
1 ad./pcs./stück AEM90-LN15T6-D25-W25-L150-Z02-H
Kesme Hesabı : S 377/ *Cutting Calculation : P 377* / *Schnittberechnung : P 377*

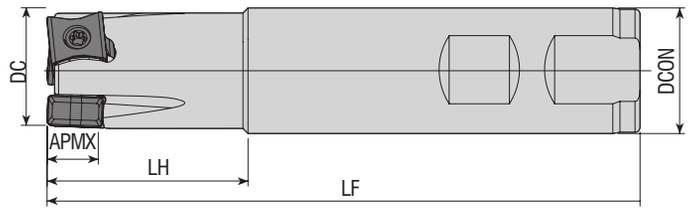

Takım Kodu *Ordering Code* *Bestell-Bezeichnung*	Stok *Stock* *Lager*	Takım Ölçüleri (mm) *Dimension (mm)* *Abmessung (mm)* DC	ZEFP	DCON	LF	LH	APMX	Kesici Uç *Insert* *Wendeschneidplatte*	Yedek Parçaları / *Spare Parts* / *Ersatzteile* Sıkma Vidası *Screw* *Schraube*	Tork Anahtar *Torx Key* *Torx-Schlüssel*
AEM90-LN1106-D25-W25-L150-Z03	●	25	3	25	150	40	10	LNMT 1106..	4015-M3.5x11	80-T15
AEM90-LN1106-D32-W32-L150-Z04	●	32	4	32	150	40	10			
AEM90-LN1106-D40-W32-L150-Z05	●	40	5	32	150	40	10			

ISCR-XTC-GSC Ucuna Uygundur. / Compatible with ISCR-XTC-GSC Insert. / Kompatibel mit ISCR-XTC-GSC Wendeplatten.

new

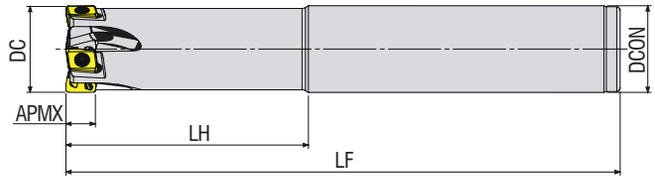

Takım Kodu *Ordering Code* *Bestell-Bezeichnung*	Stok *Stock* *Lager*	Takım Ölçüleri (mm) *Dimension (mm)* *Abmessung (mm)* DC	ZEFP	DCON	LF	LH	APMX	Kesici Uç *Insert* *Wendeschneidplatte*	Yedek Parçaları / *Spare Parts* / *Ersatzteile* Sıkma Vidası *Screw* *Schraube*	Tork Anahtar *Torx Key* *Torx-Schlüssel*
AEM90-LO09-D16-C16-L160-Z02-H	○	16	2	16	160	60	8	LOGU 0904..	1110-M3x8.5	82-T08
AEM90-LO09-D18-C16-L160-Z02-H	○	18	2	16	160	25	8			
AEM90-LO09-D20-C20-L160-Z03-H	○	20	3	20	160	60	8			
AEM90-LO09-D20-W20-L100-Z03-H	●	20	3	20	100	30	8			
AEM90-LO09-D22-C20-L160-Z03-H	○	22	3	20	160	30	8			
AEM90-LO09-D25-C25-L160-Z04-H	○	25	4	25	160	70	8			
AEM90-LO09-D25-W25-L091-Z03-H	●	25	3	25	91	30	8			
AEM90-LO09-D32-C32-L160-Z05-H	●	32	5	32	160	70	8			

R: Sağ / Right / *Rechts* L: Sol / Left / *Links*
● Stokta / In Stock / *Auf Lager* ○ Stokta Yok / Non Stock Item / *Kein Lagerartikel, Lieferzeit auf Anfrage*
MTSBH Ucuna Uygundur. / Compatible with MTSBH Insert. / Kompatibel mit MTSBH Wendeplatten.

Sipariş Örneği/Ordering Example/*Bestellbeispiel*
1 ad./pcs./stück AEM90-LN1106-D25-W25-L150-Z03
Kesme Hesabı : S 377/ *Cutting Calculation : P 377* / *Schnittberechnung : P 377*

new

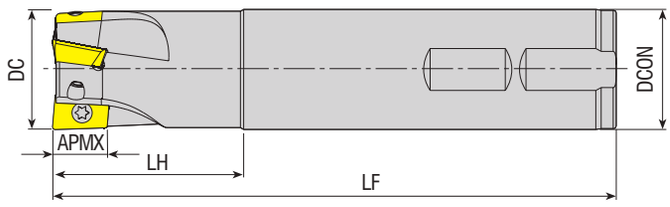

Takım Kodu *Ordering Code* *Bestell-Bezeichnung*	Stok *Stock* *Lager*	Takım Ölçüleri (mm) *Dimension (mm)* *Abmessung (mm)* DC	ZEFP	DCON	LF	LH	APMX	Kesici Uç *Insert* *Wendeschneidplatte*	Yedek Parçaları / *Spare Parts* / *Ersatzteile* Sıkma Vidası *Screw* *Schraube*	Tork Anahtar *Torx Key* *Torx-Schlüssel*
AEM90-LO10-D16-W16-L100-Z02	●	16	2	16	100	30	10	LOMU 1004..	1108-M3x6	82-T08
AEM90-LO10-D16-W16-L160-Z02	●	16	2	16	160	50	10			
AEM90-LO10-D20-W20-L130-Z03	●	20	3	20	130	40	10		1108-M3x6.8	
AEM90-LO10-D25-W25-L150-Z03	●	25	3	25	150	50	10			
AEM90-LO10-D32-W32-L150-Z04	●	32	4	32	150	50	10			

KYCR Ucuna Uygundur. / Compatible with KYCR Insert. / Kompatibel mit KYCR Wendeplatten.

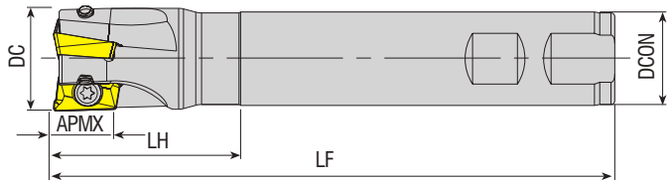

Takım Kodu *Ordering Code* *Bestell-Bezeichnung*	Stok *Stock* *Lager*	Takım Ölçüleri (mm) *Dimension (mm)* *Abmessung (mm)* DC	ZEFP	DCON	LF	LH	APMX	Kesici Uç *Insert* *Wendeschneidplatte*	Yedek Parçaları / *Spare Parts* / *Ersatzteile* Sıkma Vidası *Screw* *Schraube*	Tork Anahtar *Torx Key* *Torx-Schlüssel*
AEM90-R390.11-D12-W12-L100-Z01	●	12	1	12	100	25	10	R390-11T3..	3008-M2.5x5	82-T08
AEM90-R390.11-D16-W16-L100-Z02-H	●	16	2	16	100	30	10			
AEM90-R390.11-D16-W16-L150-Z02	●	16	2	16	150	50	10			
AEM90-R390.11-D16-W16-L150-Z02-H	●	16	2	16	150	50	10			
AEM90-R390.11-D20-W20-L090-Z02-H	●	20	2	20	90	30	10			
AEM90-R390.11-D20-W20-L100-Z03-H	●	20	3	20	100	30	10			
AEM90-R390.11-D20-W20-L150-Z03	●	20	3	20	150	50	10		3008-M2.5x6	
AEM90-R390.11-D20-W20-L150-Z03-H	●	20	3	20	150	50	10			
AEM90-R390.11-D20-C20-L150-Z03	●	20	3	20	150	30	10			
AEM90-R390.11-D22-W20-L090-Z02-H	●	22	2	20	90	30	10			
AEM90-R390.11-D25-C20-L150-Z03	●	25	3	20	150	40	10			
AEM90-R390.11-D25-W25-L100-Z03-H	●	25	3	25	100	30	10			
AEM90-R390.11-D25-W25-L150-Z03	●	25	3	25	150	50	10			
AEM90-R390.11-D25-W25-L150-Z03-H	●	25	3	25	150	50	10			
AEM90-R390.11-D30-W25-L150-Z04-H	●	30	4	25	150	30	10			
AEM90-R390.11-D32-C25-L200-Z03	●	32	3	25	200	40	10			
AEM90-R390.11-D32-W32-L150-Z05-H	●	32	5	32	150	50	10			
AEM90-R390.17-D25-W25-L150-Z02	●	25	2	25	150	50	15.4	R390-1704..	4015-M3.5x8	80-T15
AEM90-R390.17-D25-W25-L150-Z02-H	●	25	2	25	150	50	15.4			
AEM90-R390.17-D30-W25-L150-Z03	●	30	3	25	150	40	15.4			
AEM90-R390.17-D30-W25-L150-Z03-H	●	30	3	25	150	40	15.4		4015-M3.5x9	
AEM90-R390.17-D32-W32-L150-Z03-H	●	32	3	32	150	40	15.4			
AEM90-R390.18-D32-C32-L150-Z03	●	32	3	32	150	45	15.4	R390-1806..	4015-M4x11	
new AEM90-R390.18-D40-C32-L150-Z04-H	●	40	4	32	150	40	15.4			

R: Sağ / Right / *Rechts*/ L: Sol / Left / *Links*
● Stokta / In Stock / *Auf Lager* ○ Stokta Yok / Non Stock Item / *Kein Lagerartikel, Lieferzeit auf Anfrage*
SNDVK Ucuna Uygundur. / Compatible with SNDVK Insert. / Kompatibel mit SNDVK Wendeplatten.

Sipariş Örneği/Ordering Example/*Bestellbeispiel*
1 ad./pcs./stück AEM90-LO10-D16-W16-L100-Z02
Kesme Hesabı : S 377/ *Cutting Calculation : P 377* / *Schnittberechnung : P 377*

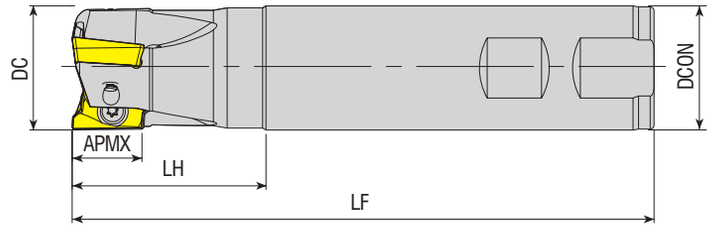

Takım Kodu *Ordering Code* *Bestell-Bezeichnung*	Stok *Stock* *Lager*	Takım Ölçüleri (mm) *Dimension (mm)* *Abmessung (mm)* DC	ZEFP	DCON	LF	LH	APMX	Kesici Uç *Insert* *Wendeschneidplatte*	Yedek Parçaları / *Spare Parts* / *Ersatzteile* Sıkma Vidası *Screw* *Schraube*	Tork Anahtar *Torx Key* *Torx-Schlüssel*
AEM90-RT07-D10-W10-L120-Z02	●	10	2	10	120	30	7	RT 0702	3006-M2x4	82-T06
AEM90-RT07-D12-C12-L120-Z02	●	12	2	12	120	30	7			
AEM90-RT07-D12-W12-L120-Z02	●	12	2	12	120	30	7			
AEM90-RT07-D14-W12-L120-Z02	●	14	2	12	120	30	7			
AEM90-RT10-D16-C15-L160-Z02	●	16	2	15	160	30	10	RT 1003	3008-M2.5x6	82-T08
AEM90-RT10-D16-W16-L120-Z02-H	●	16	2	16	120	30	10			
AEM90-RT10-D16-W16-L150-Z02	●	16	2	16	150	30	10			
AEM90-RT10-D16-C16-L200-Z02	●	16	2	16	200	100	10			
AEM90-RT10-D17-W16-L160-Z02	●	17	2	16	160	30	10			
AEM90-RT10-D17-C16-L200-Z02	●	17	2	16	200	30	10			
AEM90-RT10-D18-W16-L120-Z02-H	●	18	2	16	120	30	10			
AEM90-RT10-D20-C19-L200-Z03	●	20	3	19	200	30	10			
AEM90-RT10-D20-C20-L110-Z03	●	20	3	20	110	30	10			
AEM90-RT10-D20-W20-L120-Z03-H	●	20	3	20	120	30	10			
AEM90-RT10-D20-W20-L150-Z03	●	20	3	20	150	50	10			
AEM90-RT10-D20-C20-L200-Z03	●	20	3	20	200	100	10			
AEM90-RT10-D21-W20-L200-Z03	●	21	3	20	200	30	10			
AEM90-RT10-D22-W20-L120-Z03-H	●	22	3	20	120	30	10			
AEM90-RT10-D22-C20-L150-Z03	●	22	3	20	150	30	10			
AEM90-RT10-D22-C20-L200-Z03	●	22	3	20	200	30	10			
AEM90-RT10-D25-W25-L120-Z04-H	●	25	4	25	120	40	10			
AEM90-RT10-D25-W25-L150-Z04	●	25	4	25	150	50	10			
AEM90-RT10-D25-C25-L200-Z04	●	25	4	25	200	100	10			
AEM90-RT10-D26-C25-L250-Z04	●	26	4	25	250	32	10			
AEM90-RT10-D32-W32-L120-Z05-H	●	32	5	32	120	50	10			
AEM90-RT10-D32-W32-L150-Z05	●	32	5	32	150	50	10			
AEM90-RT10-D32-C32-L200-Z05	●	32	5	32	200	100	10			
AEM90-RT10-D33-C32-L250-Z04	●	33	4	32	250	32	10			
AEM90-RT13-D32-C32-L250-Z04	●	32	4	32	250	50	13	RT 1304	3008-M3x8	
AEM90-RT16-D25-W25-L120-Z02-H	●	25	2	25	120	40	16	RT 1606	4015-M4x9	80-T15
AEM90-RT16-D25-W25-L150-Z02	●	25	2	25	150	50	16			
AEM90-RT16-D25-C25-L200-Z02	●	25	2	25	200	100	16			
AEM90-RT16-D32-W32-L120-Z03-H	●	32	3	32	120	50	16			
AEM90-RT16-D32-W32-L150-Z03	●	32	3	32	150	50	16			
AEM90-RT16-D32-C32-L200-Z03	●	32	3	32	200	100	16			
AEM90-RT16-D32-C32-L250-Z03	●	32	3	32	250	100	16			
AEM90-RT16-D32-C32-L270-Z03	●	32	3	32	270	100	16			
AEM90-RT16-D40-W32-L120-Z04-H	●	40	4	32	120	50	16		4015-M4x11	
AEM90-RT16-D40-W32-L150-Z04	●	40	4	32	150	50	16			
AEM90-RT16-D40-C32-L200-Z04	●	40	4	32	200	100	16			

R: Sağ / Right / *Rechts*/ L: Sol / Left / *Links*
● Stokta / In Stock / *Auf Lager* ○ Stokta Yok / Non Stock Item / *Kein Lagerartikel, Lieferzeit auf Anfrage*
SFTY Ucuna Uygundur. / Compatible with SFTY Insert. / Kompatibel mit SFTY Wendeplatten.

Sipariş Örneği/Ordering Example/*Bestellbeispiel*
1 ad./pcs./stück AEM90-RT07-D10-W10-L120-Z02
Kesme Hesabı : S 377/ *Cutting Calculation : P 377* / *Schnittberechnung : P 377*

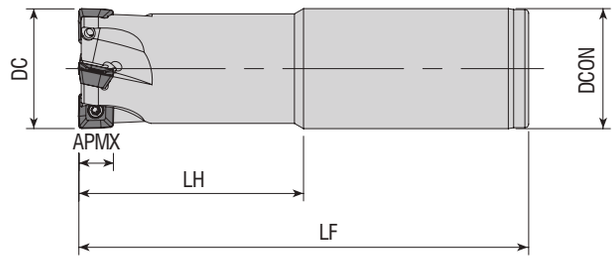

Takım Kodu *Ordering Code* *Bestell-Bezeichnung*	Stok *Stock* *Lager*	Takım Ölçüleri (mm) *Dimension (mm)* *Abmessung (mm)*						Kesici Uç *Insert* *Wendeschneidplatte*	Yedek Parçaları / *Spare Parts* / *Ersatzteile* Sıkma Vidası *Screw* *Schraube*	Tork Anahtar *Torx Key* *Torx-Schlüssel*
		DC	ZEFP	DCON	LF	LH	APMX			
AEM90-SE09-D25-C25-L120-Z03-H	●	25	3	25	120	60	6.7	SEET 09T3..	3008-M3x8	82-T08
AEM90-SE09-D25-C25-L150-Z02	●	25	2	25	150	50	6.7			
AEM90-SE09-D32-C32-L120-Z04-H	●	32	4	32	120	60	6.7			
AEM90-SE09-D32-C32-L150-Z03	●	32	3	32	150	50	6.7			

ZCC Ucuna Uygundur. / Compatible with ZCC Insert. / Kompatibel mit ZCC Wendeplatten.

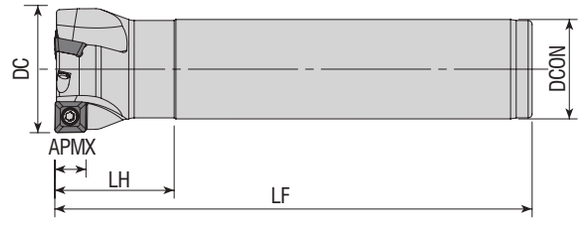

Takım Kodu *Ordering Code* *Bestell-Bezeichnung*	Stok *Stock* *Lager*	Takım Ölçüleri (mm) *Dimension (mm)* *Abmessung (mm)*						Kesici Uç *Insert* *Wendeschneidplatte*	Yedek Parçaları / *Spare Parts* / *Ersatzteile* Sıkma Vidası *Screw* *Schraube*	Tork Anahtar *Torx Key* *Torx-Schlüssel*
		DC	ZEFP	DCON	LF	LH	APMX			
AEM90-SO0803-D20-C16-L110-Z02-H	●	20	2	16	110	25	7	SOMT 0803..	3008-M3x7	82-T08
AEM90-SO0803-D25-C20-L110-Z02-H	●	25	2	20	110	25	7			
AEM90-SO0803-D32-C25-L120-Z03-H	●	32	3	25	120	30	7			

R: Sağ / Right / *Rechts*/ L: Sol / Left / *Links*
● Stokta / In Stock / *Auf Lager* ○ Stokta Yok / Non Stock Item / *Kein Lagerartikel, Lieferzeit auf Anfrage*
SMTM Ucuna Uygundur. / Compatible with SMTM Insert. / Kompatibel mit SMTM Wendeplatten.

Sipariş Örneği/Ordering Example/*Bestellbeispiel*
1 ad./pcs./stück AEM90-SE09-D25-C25-L120-Z03-H
Kesme Hesabı : S 377/ *Cutting Calculation : P 377* / *Schnittberechnung : P 377*

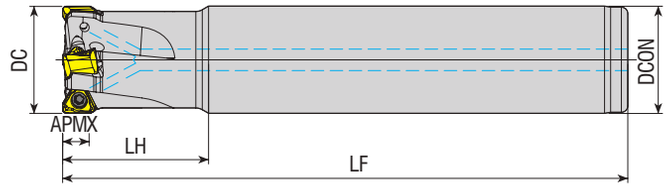

Takım Kodu *Ordering Code* *Bestell-Bezeichnung*	Stok *Stock* *Lager*	Takım Ölçüleri (mm) *Dimension (mm)* *Abmessung (mm)* DC	ZEFP	DCON	LF	LH	APMX	Kesici Uç *Insert* *Wendeschneidplatte*	Yedek Parçaları / *Spare Parts* / *Ersatzteile* Sıkma Vidası *Screw* *Schraube*	Tork Anahtar *Torx Key* *Torx-Schlüssel*
new AEM90-TNG10-D20-W20-L90-Z02-H	●	20	2	20	90	32	5	TNGX 1004..	3008-M2.5x6	82-T08
new AEM90-TNG10-D20-W20-L90-Z03-H	●	20	3	20	90	32	5			
AEM90-TNG10-D20-C20-L125-Z02-H	●	20	2	20	125	29	5			
AEM90-TNG10-D20-C20-L125-Z03-H	●	20	3	20	125	29	5			
AEM90-TNG10-D20-C20-L150-Z03-H	●	20	3	20	150	50	5			
AEM90-TNG10-D21-C20-L200-Z03-H	●	21	3	20	200	30	5			
AEM90-TNG10-D25-C25-L150-Z03-H	●	25	3	25	100	42	5			
new AEM90-TNG10-D25-W25-L100-Z03-H	●	25	4	25	100	42	5			
new AEM90-TNG10-D25-W25-L100-Z04-H	●	25	3	25	150	34	5			
AEM90-TNG10-D25-C25-L150-Z04-H	●	25	4	25	150	34	5			
AEM90-TNG10-D25-C25-L170-Z04-H	●	25	4	25	170	50	5			
AEM90-TNG10-D26-C25-L250-Z04-H	●	26	4	25	250	35	5			
new AEM90-TNG10-D28-W25-L100-Z04-H	●	28	4	25	100	29	5			
new AEM90-TNG10-D32-W32-L110-Z04-H	●	32	4	32	110	42	5			
new AEM90-TNG10-D32-W32-L110-Z05-H	●	32	5	32	110	42	5			
AEM90-TNG10-D32-C32-L170-Z04-H	●	32	4	32	170	37	5			
AEM90-TNG10-D32-C32-L170-Z05-H	●	32	5	32	170	37	5			
AEM90-TNG10-D33-C32-L250-Z05-H	●	33	5	32	250	35	5			
AEM90-TNG16-D25-C25-L170-Z02-H	●	25	2	25	170	34	10	TNGX 1606..	3015-M4x11	80-T15
AEM90-TNG16-D25-C25-L170-Z02-H-80	●	25	2	25	170	80	10			
AEM90-TNG16-D25-W25-L110-Z02-H	●	25	2	25	110	42	10			
AEM90-TNG16-D32-C32-L195-Z02-H	●	32	2	32	195	34	10			
AEM90-TNG16-D32-C32-L195-Z02-H-80	●	32	2	32	195	80	10			
AEM90-TNG16-D32-C32-L195-Z03-H	●	32	3	32	195	34	10			
AEM90-TNG16-D32-W32-L110-Z03-H	●	32	3	32	110	42	10			
AEM90-TNG16-D35-C32-L195-Z04-H	●	35	4	32	195	34	10			
AEM90-TNG16-D40-W32-L120-Z04-H	●	40	4	32	120	50	10			

R: Sağ / Right / *Rechts*/ L: Sol / Left / *Links*
● Stokta / In Stock / *Auf Lager* ○ Stokta Yok / Non Stock Item / *Kein Lagerartikel, Lieferzeit auf Anfrage*
PRMT Ucuna Uygundur. / Compatible with PRMT Insert. / Kompatibel mit PRMT Wendeplatten.

Sipariş Örneği/Ordering Example/*Bestellbeispiel*
1 ad./pcs./stück AEM90-TNG10-D20-W20-L90-Z02-H
Kesme Hesabı : S 377/ *Cutting Calculation : P 377* / *Schnittberechnung : P 377*

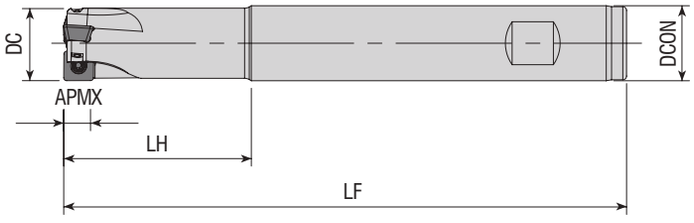

Takım Kodu *Ordering Code* *Bestell-Bezeichnung*	Stok *Stock* *Lager*	Takım Ölçüleri (mm) *Dimension (mm)* *Abmessung (mm)*						Kesici Uç *Insert* *Wendeschneidplatte*	Yedek Parçaları / *Spare Parts* / *Ersatzteile* Sıkma Vidası *Screw* *Schraube*	Tork Anahtar *Torx Key* *Torx-Schlüssel*
		DC	ZEFP	DCON	LF	LH	APMX			
AEM90-SPGT0602-D16-W16-L150-Z02	●	16	2	16	150	50	5.5	SPGT 060204	3007-M2.2x4.6	82-T07
AEM90-SPGT07T3-D20-W20-L150-Z03	●	20	3	20	150	50	7	SPGT 07T308	3008-M2.5x6	82-T08
AEM90-SPGT07T3-D25-W25-L150-Z03	●	25	3	25	150	50	7			
AEM90-SPGT0904-D30-W32-L150-Z03	●	30	3	32	150	50	9	SPGT 090408	4015-M3.5x9	80-T15

ZCC Ucuna Uygundur. / Compatible with ZCC Insert. / Kompatibel mit ZCC Wendeplatten Wendeplatten.

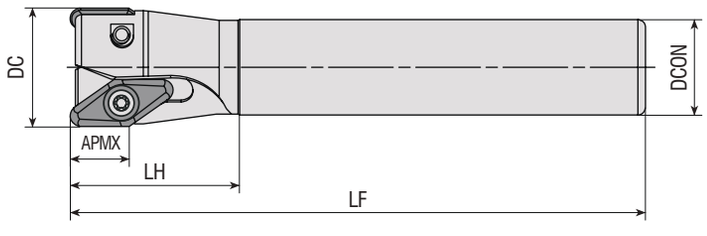

Takım Kodu *Ordering Code* *Bestell-Bezeichnung*	Stok *Stock* *Lager*	Takım Ölçüleri (mm) *Dimension (mm)* *Abmessung (mm)*						Kesici Uç *Insert* *Wendeschneidplatte*	Yedek Parçaları / *Spare Parts* / *Ersatzteile* Sıkma Vidası *Screw* *Schraube*	Tork Anahtar *Torx Key* *Torx-Schlüssel*
		DC	ZEFP	DCON	LF	LH	APMX			
AEM90-VC2205-D32-C25-L150-Z02-H	●	32	2	25	150	50	15	VCKT 2205..	4015-M4.5x11	80-T15
AEM90-VC2205-D40-C32-L150-Z03-H	●	40	3	32	150	50	15			

R: Sağ / Right / *Rechts*/ L: Sol / Left / *Links*
● Stokta / In Stock / *Auf Lager* ○ Stokta Yok / Non Stock Item / *Kein Lagerartikel, Lieferzeit auf Anfrage*
ISO Ucuna Uygundur. / Compatible with ISO Insert. / Kompatibel mit ISO Wendeplatten.

Sipariş Örneği/Ordering Example/*Bestellbeispiel*
1 ad./pcs./stück AEM90-SPGT0602-D16-W16-L150-Z02
Kesme Hesabı : S 377/ *Cutting Calculation : P 377* / *Schnittberechnung : P 377*

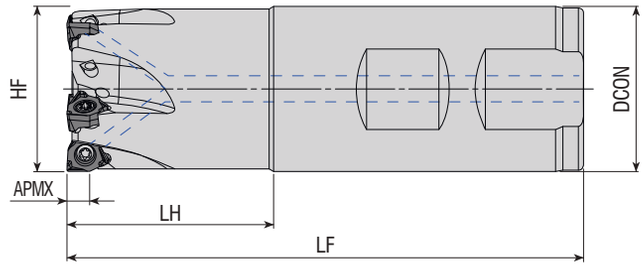

Takım Kodu *Ordering Code* *Bestell-Bezeichnung*	Stok *Stock* *Lager*	Takım Ölçüleri (mm) *Dimension (mm)* *Abmessung (mm)* DC	ZEFP	DCON	LF	LH	APMX	Kesici Uç *Insert* *Wendeschneidplatte*	Yedek Parçaları / *Spare Parts* / *Ersatzteile* Sıkma Vidası *Screw* *Schraube*	Tork Anahtar *Torx Key* *Torx-Schlüssel*
new AEM90-WNG04-D20-W20-L81-Z02-H	●	20	2	20	81	31	4	WNGU 0403..	3008-M3x6	82-T08
AEM90-WNG04-D20-W20-L81-Z03-H	●	20	3	20	81	31	4			
new AEM90-WNG04-D20-C20-L170-Z02-H	●	20	2	20	170	50	4			
AEM90-WNG04-D20-C20-L170-Z03-H	●	20	3	20	170	50	4			
AEM90-WNG04-D25-W25-L88-Z03-H	●	25	3	25	88	32	4			
AEM90-WNG04-D25-W25-L88-Z04-H	●	25	4	25	88	32	4			
new AEM90-WNG04-D25-C25-L170-Z02-H	●	25	2	25	170	50	4			
AEM90-WNG04-D25-C25-L170-Z03-H	●	25	3	25	170	50	4			
AEM90-WNG04-D32-W25-L100-Z05-H	●	32	5	25	100	35	4			
AEM90-WNG04-D32-W32-L100-Z05-H	●	32	5	32	100	40	4			
new AEM90-WNG04-D32-C32-L170-Z03-H	●	32	3	32	170	50	4			
AEM90-WNG04-D32-C25-L170-Z04-H	●	32	4	25	170	35	4			
AEM90-WNG04-D32-C32-L170-Z04-H	●	32	4	32	170	50	4			
new AEM90-WNG08-D32-C32-L170-Z02-H	●	32	2	32	170	50	7.5	WNGU 0806..	4015-M4x11	80-T15
AEM90-WNG08-D40-W32-L100-Z03-H	●	40	3	32	100	35	7.5			
new AEM90-WNG08-D40-W40-L110-Z03-H	●	40	3	40	110	40	7.5			
AEM90-WNG08-D40-C32-L170-Z03-H	●	40	3	32	170	35	7.5			

XTC-GSC Ucuna Uygundur. / Compatible with XTC-GSC Insert. / Kompatibel mit XTC-GSC Wendeplatten.

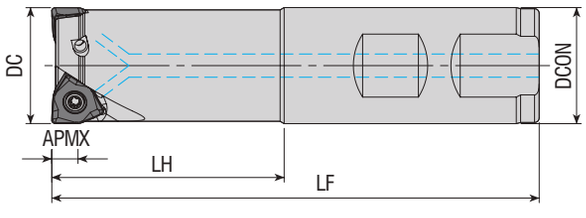

Takım Kodu *Ordering Code* *Bestell-Bezeichnung*	Stok *Stock* *Lager*	Takım Ölçüleri (mm) *Dimension (mm)* *Abmessung (mm)* DC	ZEFP	DCON	LF	LH	APMX	Kesici Uç *Insert* *Wendeschneidplatte*	Yedek Parçaları / *Spare Parts* / *Ersatzteile* Sıkma Vidası *Screw* *Schraube*	Tork Anahtar *Torx Key* *Torx-Schlüssel*
AEM90L-WN0604Z-D25-C25-L200-Z02-H	●	25	2	25	200	100	5.7	WNHU 0604..	3008-M3x8	82-T08
AEM90-WN0604Z-D25-W25-L150-Z02-H	●	25	2	25	150	50	5.7			
AEM90-WN0604Z-D32-W32-L150-Z03-H	●	32	3	32	150	50	5.7			
AEM90-WN0604Z-D40-W32-L150-Z04-H	●	40	4	32	150	35	5.7			

R: Sağ / Right / *Rechts*/ L: Sol / Left / *Links*
● Stokta / In Stock / *Auf Lager* ○ Stokta Yok / Non Stock Item / *Kein Lagerartikel, Lieferzeit auf Anfrage*
ZCC Ucuna Uygundur. / Compatible with ZCC Insert. / Kompatibel mit ZCC Wendeplatten.

Sipariş Örneği/Ordering Example/*Bestellbeispiel*
1 ad./pcs./stück AEM90-WNG04-D20-W20-L81-Z02-H
Kesme Hesabı : S 377/ *Cutting Calculation : P 377* / *Schnittberechnung : P 377*

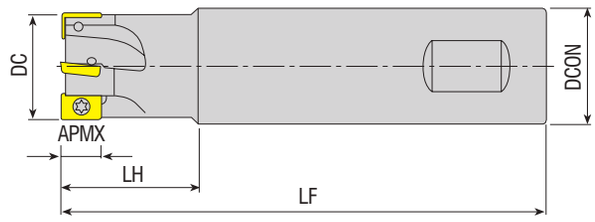

Takım Kodu *Ordering Code* *Bestell-Bezeichnung*	Stok *Stock* *Lager*	Takım Ölçüleri (mm) *Dimension (mm)* *Abmessung (mm)*						Kesici Uç *Insert* *Wendeschneidplatte*	Yedek Parçaları / *Spare Parts* / *Ersatzteile* Sıkma Vidası *Screw* *Schraube*	Tork Anahtar *Torx Key* *Torx-Schlüssel*
		DC	ZEFP	DCON	LF	LH	APMX			
AEM90-XD11T3-D16-W16-L150-Z02	●	16	2	16	150	30	10	XD.T 11T3..	3008-M2.5x5	82-T08
AEM90-XD11T3-D17-C16-L150-Z02	●	17	2	16	150	30	10			
AEM90-XD11T3-D20-W20-L150-Z03	●	20	3	20	150	50	10		3008-M2.5x6	
AEM90-XD11T3-D21-C20-L080-Z03-H	●	21	3	20	80	25	10			
AEM90-XD11T3-D21-C20-L150-Z03	●	21	3	20	150	30	10			
AEM90-XD11T3-D25-W25-L150-Z04	●	25	4	25	150	50	10			
AEM90-XD11T3-D30-W25-L120-Z04	●	30	4	25	120	30	10			
AEM90-XD11T3-D32-W32-L150-Z04	●	32	4	32	150	50	10			
AEM90-XD11T3-D33-C20-L080-Z04-H	●	33	4	20	80	30	10			

CRTZT Ucuna Uygundur. / Compatible with CRTZT Insert. / Kompatibel mit CRTZT Wendeplatten.

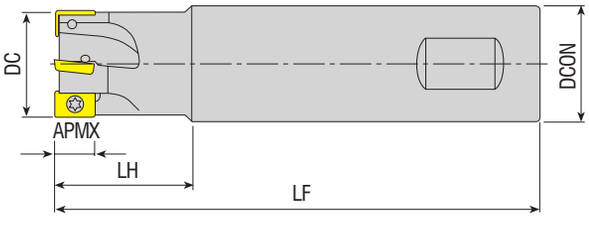

Takım Kodu *Ordering Code* *Bestell-Bezeichnung*	Stok *Stock* *Lager*	Takım Ölçüleri (mm) *Dimension (mm)* *Abmessung (mm)*							Yedek Parçaları / *Spare Parts* / *Ersatzteile* Sıkma Vidası *Screw* *Schraube*	Tork Anahtar *Torx Key* *Torx-Schlüssel*
		DC	ZEFP	DCON	LF	LH	APMX			
AEM90-XC13-D20-W20-L150-Z02	●	20	2	20	150	60	13	XCKX 13T3..	3008-M3x6	82-T08
AEM90-XC13-D25-W25-L150-Z03	●	25	3	25	150	60	13		3008-M3x8	
AEM90-XC13-D32-W32-L150-Z04	●	32	4	32	150	60	13			

R: Sağ / Right / *Rechts*/ L: Sol / Left / *Links*
● Stokta / In Stock / *Auf Lager* ○ Stokta Yok / Non Stock Item / *Kein Lagerartikel, Lieferzeit auf Anfrage*
SC Ucuna Uygundur. / Compatible with SC Insert. / Kompatibel mit SC Wendeplatten.

Sipariş Örneği/Ordering Example/*Bestellbeispiel*
1 ad./pcs./stück AEM90-XD11T3-D16-W16-L150-Z02
Kesme Hesabı : S 377/ *Cutting Calculation : P 377* / *Schnittberechnung : P 377*

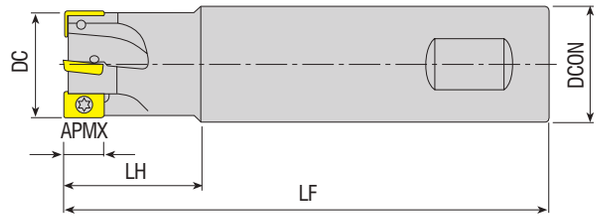

Takım Kodu *Ordering Code* *Bestell-Bezeichnung*	Stok *Stock* *Lager*	Takım Ölçüleri (mm) *Dimension (mm)* *Abmessung (mm)* DC	ZEFP	DCON	LF	LH	APMX	Kesici Uç *Insert* *Wendeschneidplatte*	Yedek Parçaları / *Spare Parts* / *Ersatzteile* Sıkma Vidası *Screw* *Schraube*	Tork Anahtar *Torx Key* *Torx-Schlüssel*
AEM90-XO06-D10-C12-L120-Z02	●	10	2	12	120	50	5	XO.. 0602..	3006-M1.8x4	82-T06
AEM90-XO06-D12-C12-L120-Z02	●	12	2	12	120	25	5			
AEM90-XO09-D16-W16-L150-Z02	●	16	2	16	150	50	8	XO.. 0903..	3008-M2.5x5	82-T08
AEM90-XO09-D20-W20-L150-Z03	●	20	3	20	150	50	8			
AEM90-XO12-D20-W20-L150-Z02	●	20	2	20	150	50	11	XO.. 1204..	3010-M3.5x7	82-T10
AEM90-XO12-D20-C20-L200-Z02	●	20	2	20	200	100	11			
AEM90-XO12-D22-W20-L150-Z02	●	22	2	20	150	30	11			
AEM90-XO12-D25-W25-L150-Z03	●	25	3	25	150	50	11			
AEM90-XO12-D25-C25-L200-Z03	●	25	3	25	200	100	11			
AEM90-XO12-D32-C25-L150-Z04	●	32	4	25	150	40	11			
AEM90-XO12-D32-W32-L150-Z04	●	32	4	32	150	50	11			
AEM90-XO12-D32-C32-L250-Z04	●	32	4	32	250	100	11			

SC Ucuna Uygundur. / Compatible with SC Insert. / Kompatibel mit SC Wendeplatten.

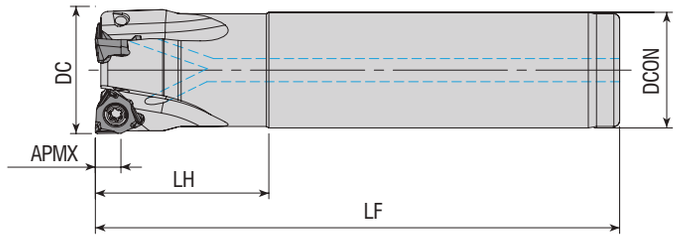

Takım Kodu *Ordering Code* *Bestell-Bezeichnung*	Stok *Stock* *Lager*	Takım Ölçüleri (mm) *Dimension (mm)* *Abmessung (mm)* DC	ZEFP	DCON	LF	LH	APMX	Kesici Uç *Insert* *Wendeschneidplatte*	Yedek Parçaları / *Spare Parts* / *Ersatzteile* Sıkma Vidası *Screw* *Schraube*	Tork Anahtar *Torx Key* *Torx-Schlüssel*
AEM90-XN0403-D16-C16-L100-Z01-H	●	16	1	16	100	30	4	XNEX 0403..	3008-M2.5x6	82-T08
AEM90-XN0403-D22-C20-L110-Z03-H	●	22	3	20	110	30	4			
AEM90-XN0806-D32-C32-L110-Z02-H	●	32	2	32	110	40	7.5	XNEX 0806..	4015-M4x11	80-T15

R: Sağ / Right / *Rechts/* L: Sol / Left / *Links*
● Stokta / In Stock / *Auf Lager* ○ Stokta Yok / Non Stock Item / *Kein Lagerartikel, Lieferzeit auf Anfrage*
SC Ucuna Uygundur. / Compatible with SC Insert. / Kompatibel mit SC Wendeplatten.

Sipariş Örneği/Ordering Example/*Bestellbeispiel*
1 ad./pcs./stück AEM90-XO06-D10-C12-L120-Z02
Kesme Hesabı : S 377/ *Cutting Calculation : P 377* / *Schnittberechnung : P 377*

KAPR=90°

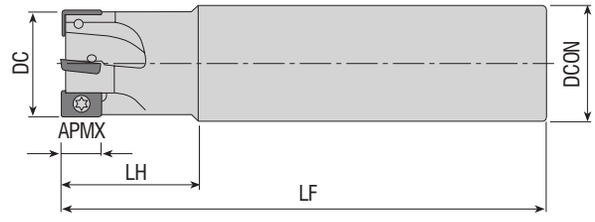

Takım Kodu *Ordering Code* *Bestell-Bezeichnung*	Stok *Stock* *Lager*	Takım Ölçüleri (mm) *Dimension (mm)* *Abmessung (mm)* DC	ZEFP	DCON	LF	LH	APMX	Kesici Uç *Insert* *Wendeschneidplatte*	Yedek Parçaları / *Spare Parts* / *Ersatzteile* Sıkma Vidası *Screw* *Schraube*	Tork Anahtar *Torx Key* *Torx-Schlüssel*
AEM90-ZC1003-D16-C14-L150-Z02	●	16	2	14	150	25	9	ZCMT 100308R	3008-M2.5x6	82-T08
AEM90-ZC1003-D16-C14-L200-Z02	●	16	2	14	200	25	9			
AEM90-ZC1003-D16-C15-L150-Z02	●	16	2	15	150	25	9			
AEM90-ZC1003-D16-C16-L150-Z02	●	16	2	16	150	25	9			
AEM90-ZC1003-D16-C16-L200-Z02	●	16	2	16	200	50	9			
AEM90-ZC1003-D17-C16-L150-Z02	●	17	2	16	150	25	9			
AEM90-ZC1003-D17-C16-L200-Z02	●	17	2	16	200	25	9			
AEM90-ZC1003-D20-C18-L150-Z03	●	20	3	18	150	25	9			
AEM90-ZC1003-D20-C18-L200-Z02	●	20	2	18	200	25	9			
AEM90-ZC1003-D20-C20-L150-Z03	●	20	3	20	150	40	9			
AEM90-ZC1003-D20-C18-L200-Z03	●	20	3	18	200	25	9			
AEM90-ZC1003-D21-C20-L150-Z02	●	21	2	20	150	30	9			
AEM90-ZC1003-D21-C20-L150-Z03	●	21	3	20	150	30	9			
AEM90-ZC1003-D21-C20-L200-Z03	●	21	3	20	200	30	9			
AEM90-ZC1003-D25-C20-L150-Z03	●	25	3	20	150	30	9			
AEM90-ZC1003-D25-C20-L200-Z03	●	25	3	20	200	30	9			
AEM90-ZC1003-D25-C25-L150-Z03	●	25	3	25	150	40	9			
AEM90-ZC1003-D26-C25-L170-Z03	●	26	3	25	170	25	9			
AEM90-ZC1003-D26-C25-L200-Z03	●	26	3	25	200	25	9			
AEM90-ZC1003-D32-C25-L180-Z04	●	32	4	25	180	30	9			
AEM90-ZC1003-D33-C32-L200-Z04	●	33	4	32	200	25	9			

DJT Ucuna Uygundur. / Compatible with DJT Insert. / Kompatibel mit DJT Wendeplatten.

KAPR=90°

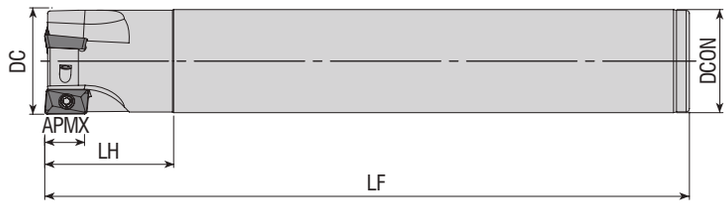

Takım Kodu *Ordering Code* *Bestell-Bezeichnung*	Stok *Stock* *Lager*	Takım Ölçüleri (mm) *Dimension (mm)* *Abmessung (mm)* DC	ZEFP	DCON	LF	LH	APMX	Kesici Uç *Insert* *Wendeschneidplatte*	Yedek Parçaları / *Spare Parts* / *Ersatzteile* Sıkma Vidası *Screw* *Schraube*	Tork Anahtar *Torx Key* *Torx-Schlüssel*
AEM90-ZP13T3-D26-C25-L200-Z02	●	26	2	25	200	35	13	ZPMT 13T3..	4010-M3x8	82-T10
AEM90-ZP13T3-D26-C25-L200-Z03	●	26	3	25	200	35	13			
AEM90-ZP13T3-D26-C25-L250-Z02	●	26	2	25	250	35	13			
AEM90-ZP13T3-D33-C32-L200-Z03	●	33	3	32	200	40	13			
AEM90-ZP13T3-D33-C32-L250-Z03	●	33	3	32	250	40	13			

R: Sağ / Right / *Rechts*/ L: Sol / Left / *Links*
● Stokta / In Stock / *Auf Lager* ○ Stokta Yok / Non Stock Item / *Kein Lagerartikel, Lieferzeit auf Anfrage*
DJT Ucuna Uygundur. / Compatible with DJT Insert. / Kompatibel mit DJT Wendeplatten.

Sipariş Örneği/Ordering Example/*Bestellbeispiel*
1 ad./pcs./stück AEM90-ZC1003-D16-C14-L150-Z02
Kesme Hesabı : S 377/ *Cutting Calculation : P 377* / *Schnittberechnung : P 377*

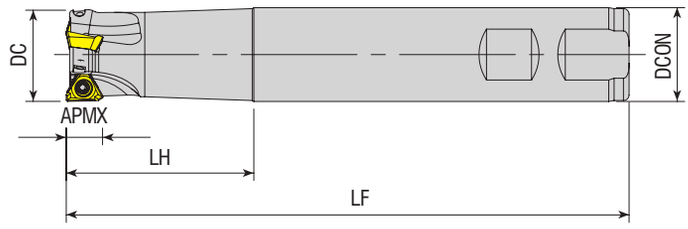

Takım Kodu *Ordering Code* *Bestell-Bezeichnung*	Stok *Stock* *Lager*	Takım Ölçüleri (mm) *Dimension (mm)* *Abmessung (mm)* DC	ZEFP	DCON	LF	LH	APMX	Kesici Uç *Insert* *Wendeschneidplatte*	Yedek Parçaları / *Spare Parts* / *Ersatzteile* Sıkma Vidası *Screw* *Schraube*	Tork Anahtar *Torx Key* *Torx-Schlüssel*
new AEM90-3P0603-D12-C12-L120-Z01-H	●	12	1	12	120	25	4.7	3PKT 0603	3006-M2x4	82-T06
AEM90-3P0603-D16-W16-L120-Z03-H	●	16	3	16	120	25	4.7			
AEM90-3P0603-D20-W20-L150-Z03-H	●	20	3	20	150	25	4.7			
AEM90-3P0603-D25-W25-L150-Z05-H	●	25	5	25	150	25	4.7			
AEM90-3P1004-D20-W20-L150-Z02	●	20	2	20	150	40	7	3PKT 1004	1108-M2.5x6	82-T08
AEM90-3P1004-D21-C20-L200-Z02	●	21	2	20	200	30	7			
new AEM90-3P1004-D22-W20-L150-Z02	●	22	2	20	150	30	7			
AEM90-3P1004-D25-W25-L150-Z03	●	25	3	25	150	40	7			
AEM90-3P1505-D32-W32-L150-Z03	●	32	3	32	150	50	11	3PKT 1505	1115-M4x10	80-T15
AEM90-3P1505-D38-W32-L150-Z03	●	38	3	32	150	35	11			
AEM90-3P1505-D40-W32-L150-Z04	●	40	4	32	150	35	11			

TGTC Ucuna Uygundur. / Compatible with TGTC Insert. / Kompatibel mit TGTC Wendeplatten.

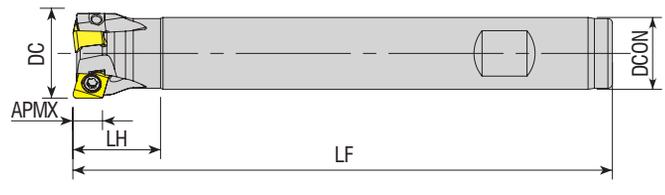

Takım Kodu *Ordering Code* *Bestell-Bezeichnung*	Stok *Stock* *Lager*	Takım Ölçüleri (mm) *Dimension (mm)* *Abmessung (mm)* DC	ZEFP	DCON	LF	LH	APMX	Kesici Uç *Insert* *Wendeschneidplatte*	Yedek Parçaları / *Spare Parts* / *Ersatzteile* Sıkma Vidası *Screw* *Schraube*	Tork Anahtar *Torx Key* *Torx-Schlüssel*
AEM90-4N06-D16-W16-L120-Z02-H	●	16	2	16	120	25	6	4NKT 0603..	1108-M3x6.8	82-T08
AEM90-4N06-D16-W16-L160-Z02	●	16	2	16	160	25	6			
AEM90-4N06-D20-W16-L120-Z03-H	●	20	3	16	120	20	6			
AEM90-4N06-D20-W16-L160-Z03	●	20	3	16	160	20	6			
new AEM90-4N06-D20-W20-L160-Z03	●	20	3	20	160	25	6			

TGTC Ucuna Uygundur. / Compatible with TGTC Insert. / Kompatibel mit TGTC Wendeplatten.

R: Sağ / Right / *Rechts* L: Sol / Left / *Links*

● Stokta / In Stock / *Auf Lager* ○ Stokta Yok / Non Stock Item / *Kein Lagerartikel, Lieferzeit auf Anfrage*

Sipariş Örneği/Ordering Example/*Bestellbeispiel*
1 ad./pcs./stück AEM90-3P0603-D12-C12-L120-Z01-H
Kesme Hesabı : S 377/ *Cutting Calculation : P 377* / *Schnittberechnung : P 377*

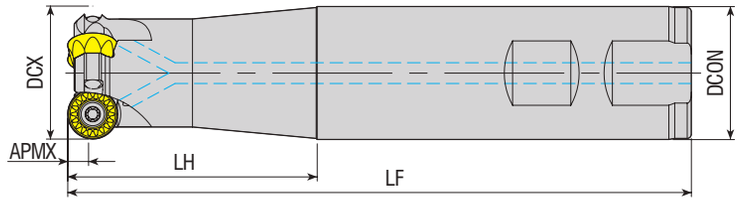

Takım Kodu *Ordering Code* *Bestell-Bezeichnung*	Stok *Stock* *Lager*	Takım Ölçüleri (mm) *Dimension (mm)* *Abmessung (mm)* DCX	ZEFP	DCON	LF	LH	APMX	Kesici Uç *Insert* *Wendeschneidplatte*	Yedek Parçaları / *Spare Parts* / *Ersatzteile*: Sıkma Vidası *Screw* *Schraube*	Baskı Parçası *Wedge Clamp* *Spannpratze*	Baskı Vidası *Clamp Screw* *Schraube*	Tork Anahtar *Torx Key* *Torx-Schlüssel*
AEMR-RP08T2M-D20-W20-L150-Z02-H	●	20	2	20	150	60	4	RPMT 08T2..	3008-M2.5x6	-	-	82-T08
AEMR-RP08T2M-D25-W25-L200-Z03-H	●	25	3	25	200	100	4					
AEMR-RP10T3M-D25-W25-L200-Z02-H	●	25	2	25	200	100	5	RPMT 10T3..	4015-M3.5x9	-	-	80-T15
AEMR-RP10T3M-D32-W32-L200-Z03-H	●	32	3	32	200	100	5					
new AEMR-RP1204M-D25-C25-L180-Z02	●	25	2	25	180	50	6	RPMT 1204..	4015-M4x9	-	-	
new AEMR-RP1204M-D25-C25-L180-Z02-H	●	25	2	25	180	50	6					
AEMR-RP1204M-D32-W32-L150-Z03-H	●	32	3	32	150	60	6					
AEMR-RP1204M-D32-W32-L200-Z03-H	●	32	3	32	200	100	6					
new AEMR-RP1204M-D36-C25-L160-Z03	●	36	3	25	160	30	3					
AEMR-RP1606M-D40-W32-L150-Z02-H	●	40	2	16	150	35	8	RPMT 1606..	1020-M5x11	-	-	80-T20
AEMR-RP1606M-D40-W32-L200-Z02-H	●	40	2	16	200	35	8					

R: Sağ / Right / *Rechts*/ L: Sol / Left / *Links*
● Stokta / In Stock / *Auf Lager* ○ Stokta Yok / Non Stock Item / *Kein Lagerartikel, Lieferzeit auf Anfrage*
MTSBH Ucuna Uygundur. / Compatible with MTSBH Insert. / Kompatibel mit MTSBH Wendeplatten.

Sipariş Örneği/Ordering Example/*Bestellbeispiel*
1 ad./pcs./stück AEMR-RP08T2M-D20-W20-L150-Z02-H
Kesme Hesabı : S 377/ *Cutting Calculation : P 377* / *Schnittberechnung : P 377*

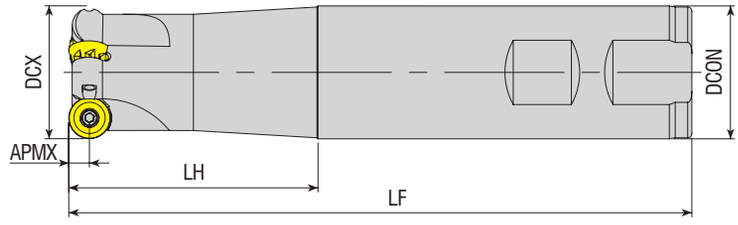

Takım Kodu *Ordering Code* *Bestell-Bezeichnung*	Stok *Stock* *Lager*	Takım Ölçüleri (mm) *Dimension (mm)* *Abmessung (mm)*						Kesici Uç *Insert* *Wendeschneidplatte*	Yedek Parçaları / *Spare Parts* / *Ersatzteile*			
		DCX	ZEFP	DCON	LF	LH	APMX		Sıkma Vidası *Screw* *Schraube*	Baskı Parçası *Wedge Clamp* *Spannpratze*	Baskı Vidası *Clamp Screw* *Schraube*	Tork Anahtar *Torx Key* *Torx-Schlüssel* 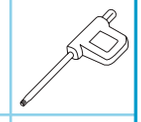
AEMR-RP10T3-D25-W25-L125-Z02	●	25	2	25	125	60	5	**RPNX 10T3..**	4010-M3x8	-	-	82-T10
AEMR-RP10T3-D25-W25-L150-Z02	●	25	2	25	150	60	5					
AEMR-RP10T3-D32-W32-L150-Z03	●	32	3	32	150	60	5					

CRTZT Ucuna Uygundur. / Compatible with CRTZT Insert. / Kompatibel mit CRTZT Wendeplatten.

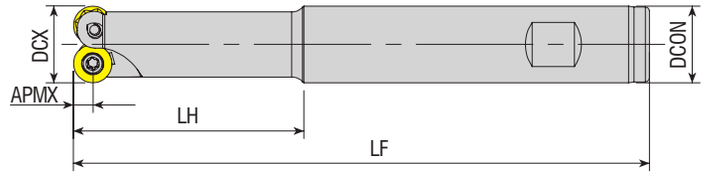

Takım Kodu *Ordering Code* *Bestell-Bezeichnung*	Stok *Stock* *Lager*	Takım Ölçüleri (mm) *Dimension (mm)* *Abmessung (mm)*						Kesici Uç *Insert* *Wendeschneidplatte*	Yedek Parçaları / *Spare Parts* / *Ersatzteile*	
		DCX	ZEFP	DCON	LF	LH	APMX		Sıkma Vidası *Screw* *Schraube*	Tork Anahtar *Torx Key* *Torx-Schlüssel*
AEMR-RY08-D16-W16-L150-Z02	●	16	2	16	150	55	4	**RYMX 0803..**	4010-M3x6	82-T10
AEMR-RY10-D20-W20-L150-Z02	●	20	2	20	150	60	5	**RYMX 1004..**	4015-M3.5x8	80-T15
AEMR-RY10-D20-C20-L200-Z02	●	20	2	20	200	100	5			
AEMR-RY10-D21-W20-L200-Z02-H	●	21	2	20	200	30	5			
AEMR-RY10-D25-W25-L150-Z02	●	25	2	25	150	60	5			
AEMR-RY10-D26-W25-L200-Z02-H	●	26	2	25	200	60	5			
AEMR-RY10-D32-W32-L160-Z04-H	●	32	4	32	160	60	5			
AEMR-RY12-D32-C25-L160-Z03	●	32	3	25	160	30	6	**RYMX 1205..**	4015-M4x11	

R: Sağ / Right / *Rechts*l L: Sol / Left / *Links*
● Stokta / In Stock / *Auf Lager* ○ Stokta Yok / Non Stock Item / *Kein Lagerartikel, Lieferzeit auf Anfrage*
TGTC Ucuna Uygundur. / Compatible with TGTC Insert. / Kompatibel mit TGTC Wendeplatten.

Sipariş Örneği/Ordering Example/*Bestellbeispiel*
1 ad./pcs./stück AEMR-RP10T3-D25-W25-L125-Z02
Kesme Hesabı : S 377/ *Cutting Calculation : P 377* / *Schnittberechnung : P 377*

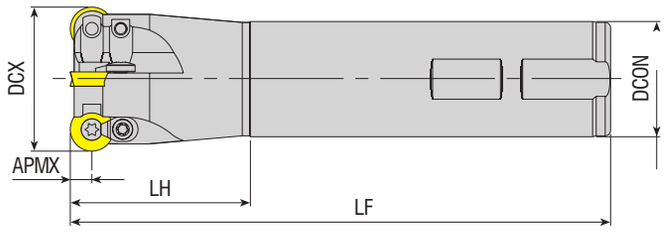

Takım Kodu *Ordering Code* *Bestell-Bezeichnung*	Stok *Stock* *Lager*	Takım Ölçüleri (mm) *Dimension (mm)* *Abmessung (mm)* DCX	ZEFP	DCON	LF	LH	APMX	Kesici Uç *Insert* *Wendeschneidplatte*	Yedek Parçaları / *Spare Parts* / *Ersatzteile*: Sıkma Vidası *Screw* *Schraube*	Baskı Parçası *Wedge Clamp* *Spannpratze*	Baskı Vidası *Clamp Screw* *Schraube*	Tork Anahtar *Torx Key* *Torx-Schlüssel*
AEMR-RD0501-D08-W10-L100-Z01-H	●	8	1	10	100	20	2.5	RD.. 0501	3006-M2x3.6	-	-	82-T06
AEMR-RD0501-D10-W12-L100-Z02-H	●	10	2	12	100	20	2.5		3006-M2x4			
AEMR-RD0501-D12-W12-L120-Z02-H	●	12	2	12	120	20	2.5					
AEMR-RD0803-D16-W16-L150-Z02	●	16	2	16	150	60	4	RD.. 0803	3008-M3x6			82-T08
AEMR-RD0803-D16-C20-L200-Z02	●	16	2	20	200	60	4					
AEMR-RD0803-D20-W20-L150-Z03	●	20	3	20	150	60	4					
AEMR-RD08T2-D16-W16-L150-Z02	●	16	2	16	150	60	4	RD.. 08T2	3008-M2.5x6			
AEMR-RD08T2-D20-W20-L150-Z02	●	20	2	20	150	60	4					
AEMRC-RD1003-D20-W20-L150-Z02	●	20	2	20	150	60	5	RD.. 1003	4015-M3.5x9	ACK-15	4015-M3.5x11	80-T15
AEMRC-RD1003-D20-C20-L160-Z02	●	20	2	20	160	70	5					
AEMRC-RD1003-D20-C20-L250-Z02	●	20	2	20	250	150	5					
AEMRC-RD1003-D21-C20-L160-Z02	●	21	2	20	160	70	5					
AEMRC-RD1003-D25-W25-L150-Z02	●	25	2	25	150	60	5					
AEMRC-RD1003-D25-C25-L160-Z02	●	25	2	25	160	70	5					
AEMRC-RD1003-D25-W25-L200-Z02	●	25	2	25	200	100	5					
AEMRC-RD1003-D25-C25-L200-Z02	●	25	2	25	200	100	5					
AEMRC-RD1003-D25-C25-L250-Z02	●	25	2	25	250	150	5					
AEMRC-RD1003-D26-C25-L160-Z02	●	26	2	25	160	70	5					
AEMRC-RD1003-D32-W32-L150-Z03	●	32	3	32	150	60	5					
AEMRC-RD1003-D32-C32-L250-Z02	●	32	2	32	250	150	5					
AEMRC-RD1003-D33-C32-L160-Z03	●	33	3	32	160	70	5					
AEMRC-RD1003-D40-W32-L150-Z04	●	40	4	32	150	35	5					
AEMRC-RD1003-D40-C32-L250-Z02	●	40	2	32	250	50	5					
new AEMR-RD10T3-D20-C20-L180-Z02-H	●	20	2	20	180	60	5	RD.. 10T3		-	4015-M3.5x9	
AEMRC-RD10T3-D20-C20-L150-Z02	●	20	2	20	150	60	5			ACK-15	4015-M3.5x11	
AEMRC-RD10T3-D20-W20-L150-Z02	●	20	2	20	150	60	5					
new AEMRC-RD10T3-D21-C20-L200-Z02-H	●	21	2	20	200	80	5					
AEMRC-RD10T3-D25-C25-L150-Z02	●	25	2	25	150	60	5					
AEMRC-RD10T3-D25-C25-L200-Z02-H	●	25	2	25	200	100	5					
new AEMRC-RD10T3-D25-C32-L150-Z03	●	25	3	32	150	50	5					
AEMRC-RD10T3-D25-W25-L150-Z02	●	25	2	25	150	60	5					
new AEMRC-RD10T3-D26-C25-L200-Z02-H	●	26	2	25	200	35	5					
AEMRC-RD10T3-D32-C25-L250-Z03-H	●	32	3	25	250	35	5					
AEMRC-RD10T3-D32-W32-L150-Z03	●	32	3	32	150	60	5					
new AEMRC-RD10T3-D32-C32-L150-Z04	●	32	4	32	150	60	5					
AEMRC-RD12T3-D25-W25-L150-Z02	●	25	2	25	150	60	6	RD.. 12T3				
AEMRC-RD12T3-D25-W25-L200-Z02	●	25	2	25	200	100	6					
AEMRC-RD12T3-D25-C25-L250-Z02	●	25	2	25	250	150	6					
AEMRC-RD12T3-D25-C25-L300-Z02	●	25	2	25	300	200	6					
AEMRC-RD12T3-D32-W32-L150-Z03	●	32	3	32	150	60	6					
AEMRC-RD12T3-D32-C32-L250-Z02	●	32	2	32	250	150	6					
AEMRC-RD12T3-D40-W32-L150-Z04	●	40	4	32	150	50	6					
AEMRC-RD12T3-D40-C32-L250-Z02	●	40	2	32	250	50	6					
new AEMRC-RD1204-D32-C32-L200-Z02	●	32	2	32	200	100	6	RD.. 1204				
AEMRC-RD1204-D32-C32-L160-Z03	●	32	3	32	160	70	6					
AEMRC-RD1204-D32-W32-L160-Z03	●	32	3	32	160	70	6					
AEMRC-RD1204-D33-C32-L160-Z03	●	33	3	32	160	70	6					
new AEMRC-RD1204-D32-C32-L160-Z03-H	●	32	3	32	160	70	6					
AEMRC-RD1604-D40-W32-L150-Z02	●	40	2	32	150	35	8	RD.. 1604	4015-M4.5x11	ACK-05	4015-M4x11	

R: Sağ / Right / *Rechts*/ L: Sol / Left / *Links*
● Stokta / In Stock / *Auf Lager* ○ Stokta Yok / Non Stock Item / *Kein Lagerartikel, Lieferzeit auf Anfrage*
ISO Ucuna Uygundur. / Compatible with ISO Insert. / Kompatibel mit ISO Wendeplatten.

Sipariş Örneği/Ordering Example/*Bestellbeispiel*
1 ad./pcs./шт. AEMR-RD0501-D08-W10-L100-Z01-H
Kesme Hesabı : S 377/ *Cutting Calculation : P 377* / *Schnittberechnung : P 377*

S-SİSTEM YÜZEY ve KOPYA PARMAK FREZELER
S-SYSTEM FACE and COPY END MILLS
S-SYSTEM KOPIER- UND SCHAFTFRÄSER

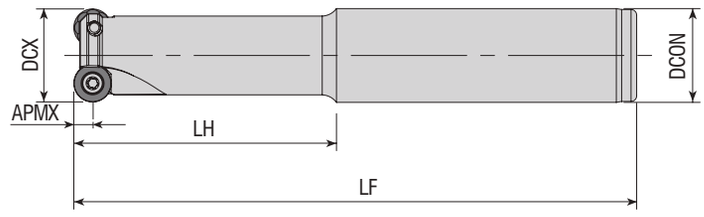

Takım Kodu *Ordering Code* *Bestell-Bezeichnung*	Stok *Stock* *Lager*	Takım Ölçüleri (mm) *Dimension (mm)* *Abmessung (mm)*						Kesici Uç *Insert* *Wendeschneidplatte*	Yedek Parçaları / *Spare Parts* / *Ersatzteile*			
		DCX	ZEFP	DCON	LF	LH	APMX		Sıkma Vidası *Screw* *Schraube*	Baskı Parçası *Wedge Clamp* *Spannpratze*	Baskı Vidası *Clamp Screw* *Schraube*	Tork Anahtar *Torx Key* *Torx-Schlüssel*
AEMR-QP10T3-D20-C20-L150-Z01-H	●	20	1	20	150	70	5	**QP.. 10T3..**	4015-M3.5x9	-	-	80-T15
AEMR-QP10T3-D25-C25-L120-Z02-H	●	25	2	25	120	40	5					
AEMR-QP10T3-D25-C25-L150-Z02-H	●	25	2	25	150	70	5					
AEMR-QP10T3-D25-C25-L170-Z02	●	25	2	25	170	90	5					
AEMR-QP10T3-D32-C32-L150-Z03-H	●	32	3	32	150	70	5					
AEMR-QP10T3-D32-C32-L170-Z03	●	32	3	32	170	90	5					
AEMR-QP1204-D25-C25-L150-Z02-H	●	25	2	25	150	70	6	**QP.. 1204..**	4015-M4x9	-	-	

SMTM Ucuna Uygundur. / Compatible with SMTM Insert. / Kompatibel mit SMTM Wendeplatten.

S-SİSTEM HIZLI İLERLEMELİ PARMAK FREZELER
S-SYSTEM HIGHFEED END MILLS
S-SYSTEM HOCHVORSCHUB- SCHAFTFRÄSER

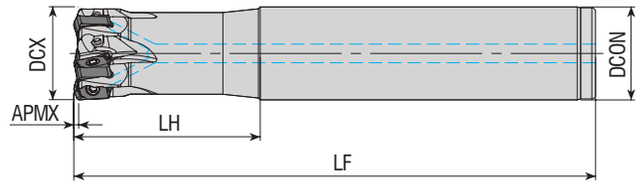

Takım Kodu *Ordering Code* *Bestell-Bezeichnung*	Stok *Stock* *Lager*	Takım Ölçüleri (mm) *Dimension (mm)* *Abmessung (mm)*						Kesici Uç *Insert* *Wendeschneidplatte*	Yedek Parçaları / *Spare Parts* / *Ersatzteile*	
		DCX	ZEFP	DCON	LF	LH	APMX		Sıkma Vidası *Screw* *Schraube*	Tork Anahtar *Torx Key* *Torx-Schlüssel*
AHFM-BN10T3-D16-C16-L100-Z02-H	●	16	2	16	100	30	1	**BNGX 10T3..**	3008-M2.5x6	82-T08
AHFM-BN10T3-D16-C16-L150-Z02-H	●	16	2	16	150	50	1			
AHFM-BN10T3-D20-C20-L130-Z03-H	●	20	3	20	130	40	1			
AHFM-BN10T3-D20-C20-L130-Z04-H	●	20	4	20	130	40	1			
AHFM-BN10T3-D20-C20-L160-Z03-H	●	20	3	20	160	80	1			
AHFM-BN10T3-D25-C25-L140-Z04-H	●	25	4	25	140	50	1			
AHFM-BN10T3-D25-W25-L140-Z04-H	●	25	4	25	140	50	1			
AHFM-BN10T3-D25-C25-L140-Z05-H	●	25	5	25	140	50	1			
AHFM-BN10T3-D25-C25-L180-Z04-H	●	25	4	25	180	100	1			
AHFM-BN10T3-D32-C32-L150-Z05-H	●	32	5	32	150	70	1			
AHFM-BN10T3-D32-C32-L150-Z06-H	●	32	6	32	150	70	1			
AHFM-BN10T3-D35-C32-L200-Z06-H	●	35	6	32	200	50	1			

R: Sağ / Right / *Rechts*/ L: Sol / Left / *Links*
● Stokta / In Stock / *Auf Lager* ○ Stokta Yok / Non Stock Item / *Kein Lagerartikel, Lieferzeit auf Anfrage*
PRMT Ucuna Uygundur. / Compatible with PRMT Insert. / Kompatibel mit PRMT Wendeplatten.

Sipariş Örneği/Ordering Example/*Bestellbeispiel*
1 ad./pcs./stück AEMR-QP10T3-D20-C20-L150-Z01-H
Kesme Hesabı : S 377/ *Cutting Calculation : P 377* / *Schnittberechnung : P 377*

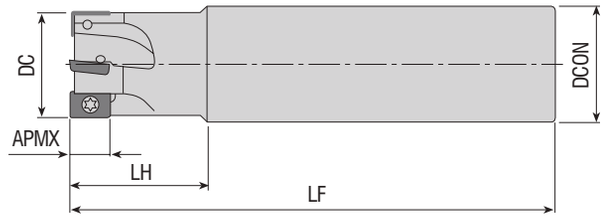

Takım Kodu *Ordering Code* *Bestell-Bezeichnung*	Stok *Stock* *Lager*	Takım Ölçüleri (mm) *Dimension (mm)* *Abmessung (mm)* DC	ZEFP	DCON	LF	LH	APMX	Kesici Uç *Insert* *Wendeschneidplatte*	Yedek Parçaları / *Spare Parts* / *Ersatzteile* Sıkma Vidası *Screw* *Schraube*	Tork Anahtar *Torx Key* *Torx-Schlüssel*
AHFM-EO0602-D10-C10-L080-Z02	●	10	2	10	80	20	-	EO.. 0602.. ZOMT 0602..	3006-M1.8x4	82-T06
AHFM-EO0602-D10-C09-L120-Z02	●	10	2	9	120	15	-			
AHFM-EO0602-D10-C10-L120-Z02	●	10	2	10	120	60	-			
AHFM-EO0602-D12-C12-L080-Z02	●	12	2	12	80	20	-			
AHFM-EO0602-D12-C12-L080-Z03	●	12	3	12	80	20	-			
AHFM-EO0602-D12-C11-L120-Z02	●	12	2	11	120	15	-			
AHFM-EO0602-D12-C11-L120-Z03	●	12	3	11	120	15	-			
AHFM-EO0602-D12-C12-L120-Z02	●	12	2	12	120	60	-			
AHFM-EO0602-D12-C12-L120-Z03	●	12	3	12	120	60	-			
AHFM-EO0602-D16-C16-L150-Z04	●	16	4	16	150	60	-			

DJT Ucuna Uygundur. / Compatible with DJT Insert. / Kompatibel mit DJT Wendeplatten.

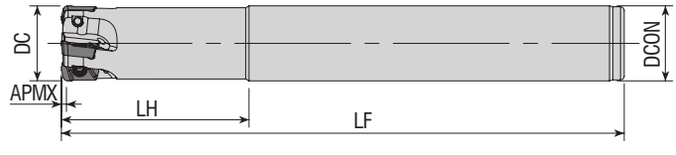

Takım Kodu *Ordering Code* *Bestell-Bezeichnung*	Stok *Stock* *Lager*	Takım Ölçüleri (mm) *Dimension (mm)* *Abmessung (mm)* DC	ZEFP	DCON	LF	LH	APMX	Kesici Uç *Insert* *Wendeschneidplatte*	Yedek Parçaları / *Spare Parts* / *Ersatzteile* Sıkma Vidası *Screw* *Schraube*	Tork Anahtar *Torx Key* *Torx-Schlüssel*
new AHFM-EP1003-D16-C16-L80-Z02-H	●	16	2	16	80	20	1	EP.. 1003.. ZPMT 1003.. YPHW 1003..	3008-M2.5x5	82-T08
AHFM-EP1003-D16-C16-L150-Z02-H	●	16	2	16	150	50	1			
AHFM-EP1003-D17-C16-L150-Z02-H	●	17	2	16	150	20	1			
AHFM-EP1003-D20-C20-L150-Z04-H	●	20	4	20	150	50	1			
AHFM-EP1003-D21-C20-L150-Z04-H	●	21	4	20	150	20	1			
AHFM-EP1003-D25-C25-L200-Z04-H	●	25	4	25	200	100	1			
AHFM-EP1003-D25-C25-L250-Z04-H	●	25	4	25	250	100	1			

R: Sağ / Right / *Rechts* L: Sol / Left / *Links*
● Stokta / In Stock / *Auf Lager* ○ Stokta Yok / Non Stock Item / *Kein Lagerartikel, Lieferzeit auf Anfrage*
DJT Ucuna Uygundur. / Compatible with DJT Insert. / Kompatibel mit DJT Wendeplatten.

Sipariş Örneği/Ordering Example/*Bestellbeispiel*
1 ad./pcs./stück AHFM-EO0602-D10-C10-L080-Z02
Kesme Hesabı : S 377/ *Cutting Calculation : P 377* / *Schnittberechnung : P 377*

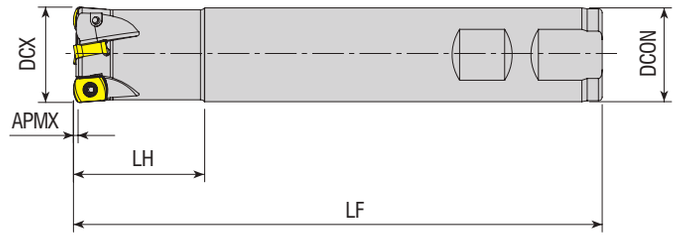

Takım Kodu *Ordering Code* *Bestell-Bezeichnung*	Stok *Stock* *Lager*	Takım Ölçüleri (mm) *Dimension (mm)* *Abmessung (mm)*						Kesici Uç *Insert* *Wendeschneidplatte*	Yedek Parçaları / *Spare Parts* / *Ersatzteile* Sıkma Vidası *Screw* *Schraube*	Tork Anahtar *Torx Key* *Torx-Schlüssel*
		DCX	ZEFP	DCON	LF	LH	APMX			
AHFM-BL0603-D16-C15-L150-Z02	●	16	2	15	150	20	1			
AHFM-BL0603-D16-C16-L100-Z02-H	●	16	2	16	100	30	1			
AHFM-BL0603-D16-C16-L150-Z02	●	16	2	16	150	50	1			
AHFM-BL0603-D17-C16-L150-Z02	●	17	2	16	150	20	1			
AHFM-BL0603-D17-W16-L170-Z02	●	17	2	16	170	20	1			
AHFM-BL0603-D17-W16-L170-Z02-H	●	17	2	16	170	20	1			
AHFM-BL0603-D17-C16-L200-Z02	●	17	2	16	200	30	1			
AHFM-BL0603-D18-C16-L150-Z02	●	18	2	16	150	20	1			
AHFM-BL0603-D18-W16-L150-Z02-H	●	18	2	16	150	20	1			
AHFM-BL0603-D20-C20-L130-Z03	●	20	3	20	130	50	1			
AHFM-BL0603-D20-C20-L160-Z03	●	20	3	20	160	50	1			
AHFM-BL0603-D21-C20-L200-Z03	●	21	3	20	200	25	1	**BLMP 0603..**	3008-M2.5x6	82-T08
AHFM-BL0603-D21-W20-L200-Z03	●	21	3	20	200	25	1			
AHFM-BL0603-D22-W20-L150-Z03	●	22	3	20	150	20	1			
AHFM-BL0603-D25-C25-L250-Z04	●	25	4	25	250	40	1			
new AHFM-BL0603-D26-C25-L150-Z04	●	26	4	25	150	35	1			
AHFM-BL0603-D26-C25-L200-Z04	●	26	4	25	200	35	1			
AHFM-BL0603-D26-W25-L200-Z04	●	26	4	25	200	35	1			
AHFM-BL0603-D26-C25-L250-Z04	●	26	4	25	250	35	1			
AHFM-BL0603-D32-C32-L150-Z05	●	32	5	32	150	70	1			
AHFM-BL0603-D32-C32-L200-Z05	●	32	5	32	200	120	1			
AHFM-BL0603-D33-C32-L150-Z05	●	33	5	32	150	40	1			
AHFM-BL0603-D33-C32-L200-Z05	●	33	5	32	200	40	1			
AHFM-BL0603-D33-C32-L250-Z05	●	33	5	32	250	40	1			
new AHFM-BL0904-D28-W25-L180-Z03	●	28	3	25	180	30	1.5	**BLMP 0904..**	3010-M3.5x9	82-T10

R: Sağ / Right / *Rechts*/ L: Sol / Left / *Links*
● Stokta / In Stock / *Auf Lager* ○ Stokta Yok / Non Stock Item / *Kein Lagerartikel, Lieferzeit auf Anfrage*
TGTC Ucuna Uygundur. / Compatible with TGTC Insert. / Kompatibel mit TGTC Wendeplatten.

Sipariş Örneği/Ordering Example/*Bestellbeispiel*
1 ad./pcs./stück AHFM-BL0603-D16-C15-L150-Z02
Kesme Hesabı : S 377/ *Cutting Calculation : P 377* / *Schnittberechnung : P 377*

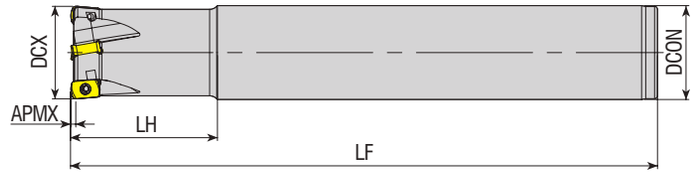

Takım Kodu *Ordering Code* *Bestell-Bezeichnung*	Stok *Stock* *Lager*	Takım Ölçüleri (mm) *Dimension (mm)* *Abmessung (mm)*						Kesici Uç *Insert* *Wendeschneidplatte*	Yedek Parçaları / *Spare Parts* / *Ersatzteile* Sıkma Vidası *Screw* *Schraube*	Tork Anahtar *Torx Key* *Torx-Schlüssel*
		DCX	ZEFP	DCON	LF	LH	APMX			
AHFM-EN1004-D16-C15-L150-Z02	●	16	2	15	150	25	1			
AHFM-EN1004-D16-C16-L150-Z02	●	16	2	16	150	25	1			
AHFM-EN1004-D16-C16-L250-Z02	●	16	2	16	250	70	1			
AHFM-EN1004-D17-C16-L150-Z02-H	●	17	2	16	150	25	1			
AHFM-EN1004-D17-C16-L150-Z02	●	17	2	16	150	25	1			
AHFM-EN1004-D17-C16-L200-Z02	●	17	2	16	200	25	1			
AHFM-EN1004-D18-C16-L150-Z02	●	18	2	16	150	25	1			
AHFM-EN1004-D20-C20-L150-Z03	●	20	3	20	150	40	1			
AHFM-EN1004-D20-C20-L250-Z03	●	20	3	20	250	70	1			
AHFM-EN1004-D21-C20-L150-Z02	●	21	2	20	150	30	1			
AHFM-EN1004-D21-C20-L150-Z03	●	21	3	20	150	30	1			
AHFM-EN1004-D21-C20-L150-Z03-H	●	21	3	20	150	30	1			
AHFM-EN1004-D21-C20-L200-Z03	●	21	3	20	200	30	1	**ENMU 1004..**	3008-M2.5x6	82-T08
AHFM-EN1004-D22-C20-L150-Z03	●	22	3	20	150	30	1			
AHFM-EN1004-D25-C25-L150-Z03	●	25	3	25	150	40	1			
AHFM-EN1004-D25-C25-L150-Z04	●	25	4	25	150	40	1			
AHFM-EN1004-D26-C25-L150-Z03	●	26	3	25	150	30	1			
AHFM-EN1004-D26-C25-L150-Z04	●	26	4	25	150	30	1			
AHFM-EN1004-D26-C25-L200-Z03	●	26	3	25	200	30	1			
AHFM-EN1004-D26-C25-L200-Z03-H	●	26	3	25	200	30	1			
AHFM-EN1004-D26-C25-L250-Z03-H	●	26	3	25	250	30	1			
AHFM-EN1004-D28-C25-L200-Z04	●	28	4	25	200	30	1			
AHFM-EN1004-D32-C32-L200-Z04	●	32	4	32	200	50	1			
AHFM-EN1004-D33-C32-L200-Z04	●	33	4	32	200	30	1			
AHFM-EN1004-D33-C32-L200-Z04-H	●	33	4	32	200	30	1			

R: Sağ / Right / *Rechts* L: Sol / Left / *Links*
● Stokta / In Stock / *Auf Lager* ○ Stokta Yok / Non Stock Item / *Kein Lagerartikel, Lieferzeit auf Anfrage*
DJT Ucuna Uygundur. / Compatible with DJT Insert. / Kompatibel mit DJT Wendeplatten.

Sipariş Örneği/Ordering Example/*Bestellbeispiel*
1 ad./pcs./stück AHFM-EN1004-D16-C15-L150-Z02
Kesme Hesabı : S 377/ *Cutting Calculation : P 377* / *Schnittberechnung : P 377*

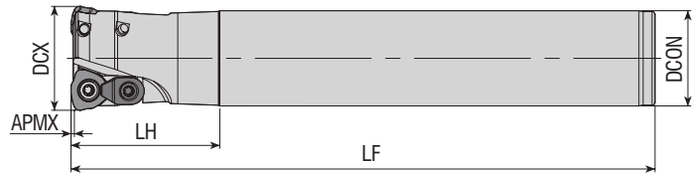

Takım Kodu *Ordering Code* *Bestell-Bezeichnung*	Stok *Stock* *Lager*	Takım Ölçüleri (mm) *Dimension (mm)* *Abmessung (mm)*						Kesici Uç *Insert* *Wendeschneidplatte*	Yedek Parçaları / *Spare Parts* / *Ersatzteile*			
		DCX	ZEFP	DCON	LF	LH	APMX		Sıkma Vidası *Screw* *Schraube*	Baskı Parçası *Wedge Clamp* *Spannpratze*	Baskı Vidası *Clamp Screw* *Schraube*	Tork Anahtar *Torx Key* *Torx-Schlüssel*
AHFMC-JD1204-D32-C32-L150-Z02	●	32	2	32	150	50	1	**JDMW 1204..**	4615-M4x11	ACK-05	4015-M4x11	80-T15
AHFMC-JD1204-D32-C32-L200-Z02	●	32	2	32	200	50	1					
AHFMC-JD1204-D35-C32-L200-Z02	●	35	2	32	200	50	1					
AHFMC-JD1204-D35-C32-L250-Z02	●	35	2	32	250	50	1					

MTSBH Ucuna Uygundur. / Compatible with MTSBHInsert. / Kompatibel mit MTSBH Wendeplatten.

new

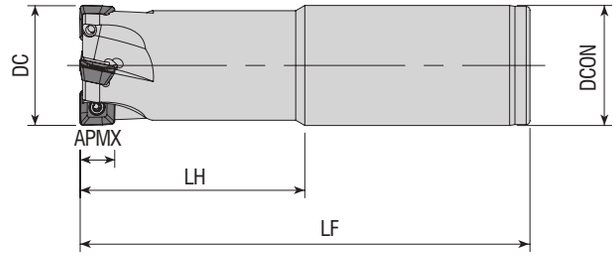

Takım Kodu *Ordering Code* *Bestell-Bezeichnung*	Stok *Stock* *Lager*	Takım Ölçüleri (mm) *Dimension (mm)* *Abmessung (mm)*						Kesici Uç *Insert* *Wendeschneidplatte*	Yedek Parçaları / *Spare Parts* / *Ersatzteile*	
		DCX	ZEFP	DCON	LF	LH	APMX		Sıkma Vidası *Screw* *Schraube*	Tork Anahtar *Torx Key* *Torx-Schlüssel*
AHFM-SP0735-D16-C16-L160-Z02-H	●	16	2	16	160	30	1.2	**SPMX 073505**	3108-M3x6	82-T08
AHFM-SP0735-D17-C16-L160-Z02-H	●	17	2	16	160	30	1.2			
AHFM-SP0735-D20-C20-L160-Z03-H	●	20	2	20	160	30	1.2			
AHFM-SP0735-D21-C20-L160-Z03-H	●	21	2	20	160	30	1.2			

R: Sağ / Right / *Rechts*/ L: Sol / Left / *Links*
● Stokta / In Stock / *Auf Lager* ○ Stokta Yok / Non Stock Item / *Kein Lagerartikel, Lieferzeit auf Anfrage*
MTSBH Ucuna Uygundur. / Compatible with MTSBH Insert. / Kompatibel mit MTSBH Wendeplatten.

Sipariş Örneği/Ordering Example/*Bestellbeispiel*
1 ad./pcs./stück AHFMC-JD1204-D32-C32-L150-Z02
Kesme Hesabı : S 377/ *Cutting Calculation : P 377* / *Schnittberechnung : P 377*

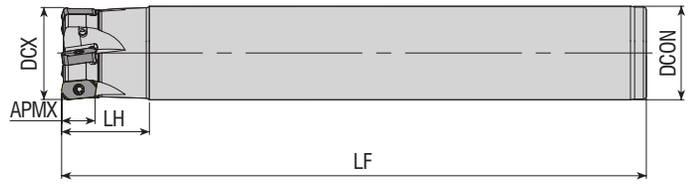

Takım Kodu *Ordering Code* *Bestell-Bezeichnung*	Stok *Stock* *Lager*	Takım Ölçüleri (mm) *Dimension (mm)* *Abmessung (mm)* DCX	ZEFP	DCON	LF	LH	APMX	Kesici Uç *Insert* *Wendeschneidplatte*	Yedek Parçaları / *Spare Parts* / *Ersatzteile* Sıkma Vidası *Screw* *Schraube*	Tork Anahtar *Torx Key* *Torx-Schlüssel*
AHFM-LN0303-D16-C15-L150-Z02	●	16	2	15	150	30	12	LNMU 0303..	3008-M2.5x6	82-T08
AHFM-LN0303-D16-W16-L150-Z02-H	●	16	2	16	150	50	12			
new AHFM-LN0303-D17-C16-L150-Z02-H	●	17	2	16	150	30	12			
AHFM-LN0303-D20-W20-L150-Z03-H	●	20	3	20	150	50	12			
AHFM-LN0303-D21-C20-L150-Z03	●	21	3	20	150	30	12			
AHFM-LN0303-D25-W25-L150-Z04-H	●	25	4	25	150	50	12			
AHFM-LN0303-D26-C25-L150-Z04	●	26	4	25	150	30	12			
new AHFM-LN0303-D28-C25-L180-Z03	●	28	3	25	180	30	12			
AHFM-LN0303-D33-C32-L200-Z05	●	33	5	32	200	30	12			

TNGLY Ucuna Uygundur. / Compatible with TNGLY Insert. / Kompatibel mit TNGLY Wendeplatten.

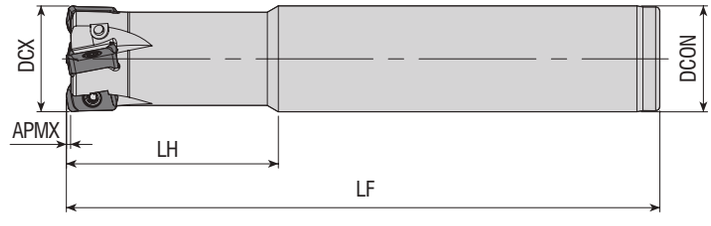

Takım Kodu *Ordering Code* *Bestell-Bezeichnung*	Stok *Stock* *Lager*	Takım Ölçüleri (mm) *Dimension (mm)* *Abmessung (mm)* DCX	ZEFP	DCON	LF	LH	APMX	Kesici Uç *Insert* *Wendeschneidplatte*	Yedek Parçaları / *Spare Parts* / *Ersatzteile* Sıkma Vidası *Screw* *Schraube*	Tork Anahtar *Torx Key* *Torx-Schlüssel*
AHFM-LO03-D16-C15-L160-Z02	●	16	2	15	160	30	1	LOGU 0303..	1108-M3x6.8	82-T08
AHFM-LO03-D16-C16-L100-Z02-F	●	16	2	16	100	30	1			
AHFM-LO03-D16-C16-L100-Z02	●	16	2	16	100	30	1			
AHFM-LO03-D16-C16-L130-Z02-H	●	16	2	16	130	40	1			
AHFM-LO03-D16-C16-L160-Z02	●	16	2	16	160	50	1			
AHFM-LO03-D16-C16-L160-Z02-H	●	16	2	16	160	100	1			
AHFM-LO03-D17-C16-L180-Z02	●	17	2	16	180	30	1			
AHFM-LO03-D20-C20-L130-Z03	●	20	3	20	130	40	1			
AHFM-LO03-D20-C20-L130-Z03-H	●	20	3	20	130	40	1			
AHFM-LO03-D20-C20-L160-Z03	●	20	3	20	160	80	1			
AHFM-LO03-D20-C20-L160-Z03-H	●	20	3	20	160	100	1			
AHFM-LO03-D21-C20-L150-Z03-H	●	21	3	20	150	30	1			
AHFM-LO03-D21-C20-L200-Z03	●	21	3	20	200	30	1			
AHFM-LO03-D21-C20-L200-Z03-H	●	21	3	20	200	30	1			
AHFM-LO03-D25-C25-L140-Z04-F	●	25	4	25	140	50	1			
AHFM-LO03-D25-C25-L140-Z04	●	25	4	25	140	50	1			
AHFM-LO03-D25-C25-L180-Z04	●	25	4	25	180	100	1			
AHFM-LO03-D26-C25-L250-Z04	●	26	4	25	250	40	1			
AHFM-LO03-D32-C32-L200-Z05	●	32	5	32	200	120	1			
AHFM-LO03-D33-C32-L250-Z05	●	33	5	32	250	40	1			

R: Sağ / Right / *Rechts*/ L: Sol / Left / *Links*
● Stokta / In Stock / *Auf Lager* ○ Stokta Yok / Non Stock Item / *Kein Lagerartikel, Lieferzeit auf Anfrage*
KYCR Ucuna Uygundur. / Compatible with KYCR Insert. / Kompatibel mit KYCR Wendeplatten.
F: Eksenel ve Radyal Salgı Değeri 0,02 mm içindedir. / F: Axial and Radial Runout Value is within 0,02 mm.
F: Der axiale und radiale Rundlaufwert liegt innerhalb von 0,02 mm.

Sipariş Örneği/Ordering Example/*Bestellbeispiel*
1 ad./pcs./stück AHFM-LN0303-D16-C15-L150-Z02
Kesme Hesabı : S 377/ *Cutting Calculation : P 377* / *Schnittberechnung : P 377*

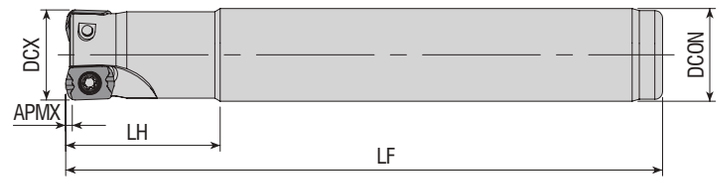

Takım Kodu *Ordering Code* *Bestell-Bezeichnung*	Stok *Stock* *Lager*	Takım Ölçüleri (mm) *Dimension (mm)* *Abmessung (mm)*						Kesici Uç *Insert* *Wendeschneidplatte*	Yedek Parçaları / *Spare Parts* / *Ersatzteile* Sıkma Vidası *Screw* *Schraube*	Tork Anahtar *Torx Key* *Torx-Schlüssel*
		DCX	ZEFP	DCON	LF	LH	APMX			
AHFM-LP0102-D10-C09-L120-Z02	●	10	2	9	120	20	0.5	LPGT 0102..	3006-M1.8x4	82-T06
AHFM-LP0102-D10-C10-L120-Z02	●	10	2	10	120	20	0.5			
AHFM-LP0102-D12-C11-L120-Z02	●	12	2	11	120	20	0.5			
AHFM-LP0102-D12-C12-L120-Z02	●	12	2	12	120	20	0.5			

KYCR Ucuna Uygundur. / Compatible with KYCR Insert. / Kompatibel mit KYCR Wendeplatten.

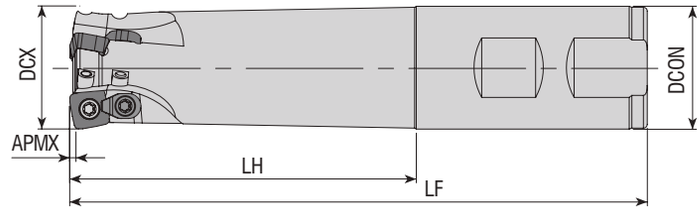

Takım Kodu *Ordering Code* *Bestell-Bezeichnung*	Stok *Stock* *Lager*	Takım Ölçüleri (mm) *Dimension (mm)* *Abmessung (mm)*						Kesici Uç *Insert* *Wendeschneidplatte*	Yedek Parçaları / *Spare Parts* / *Ersatzteile* Sıkma Vidası *Screw* *Schraube*	Baskı Parçası *Wedge Clamp* *Spannpratze*	Baskı Vidası *Clamp Screw* *Schraube*	Tork Anahtar *Torx Key* *Torx-Schlüssel*
		DCX	ZEFP	DCON	LF	LH	APMX					
AHFM-SD06T2-D16-C16-L100-Z02-H	●	16	2	16	100	50	0.8	SD.. 06T2..	3007-M2.2x4.6	-	-	82-T07
AHFM-SD06T2-D16-C16-L150-Z02-H	●	16	2	16	150	50	0.8					
AHFM-SD06T2-D16-C16-L200-Z02	●	16	2	16	200	100	0.8					
AHFM-SD06T2-D17-C16-L150-Z02-H	●	17	2	16	150	50	0.8					
AHFM-SD06T2-D20-C20-L150-Z03-H	●	20	3	20	150	50	0.8					
AHFM-SD06T2-D20-C20-L200-Z03	●	20	3	20	200	100	0.8					
AHFM-SD06T2-D21-C20-L150-Z03-H	●	21	3	20	150	50	0.8					
AHFM-SD06T2-D25-C25-L150-Z04-H	●	25	4	25	150	60	0.8					
AHFM-SD06T2-D26-C25-L150-Z04-H	●	26	4	25	150	60	0.8					
AHFMC-SD09T3-D22-W20-L150-Z02	●	22	2	20	150	30	1.4	SD.. 09T3..	3010-M3.5x9	ACK-15	1510-M3.5x9	82-T10
AHFMC-SD09T3-D25-C25-L150-Z02	●	25	2	25	150	94	1.4					
AHFMC-SD09T3-D25-W25-L150-Z02	●	25	2	25	150	94	1.4					
AHFMC-SD09T3-D28-C25-L150-Z02	●	28	2	25	150	30	1.4					
AHFMC-SD09T3-D32-C32-L150-Z03	●	32	3	32	150	100	1.4					
AHFMC-SD09T3-D32-W32-L150-Z03	●	32	3	32	150	90	1.4					
AHFM-SD09T3-D25-C25-L150-Z03	●	25	3	25	150	60	1.4			-	-	
AHFM-SD09T3-D32-C32-L150-Z04	●	32	4	25	150	60	1.4					

R: Sağ / Right / *Rechts*/ L: Sol / Left / *Links*
● Stokta / In Stock / *Auf Lager* ○ Stokta Yok / Non Stock Item / *Kein Lagerartikel, Lieferzeit auf Anfrage*
ZCC Ucuna Uygundur. / Compatible with ZCC Insert. / Kompatibel mit ZCC Wendeplatten.

Sipariş Örneği/Ordering Example/*Bestellbeispiel*
1 ad./pcs./stück AHFM-LP0102-D10-C09-L120-Z02
Kesme Hesabı : S 377/ *Cutting Calculation : P 377* / *Schnittberechnung : P 377*

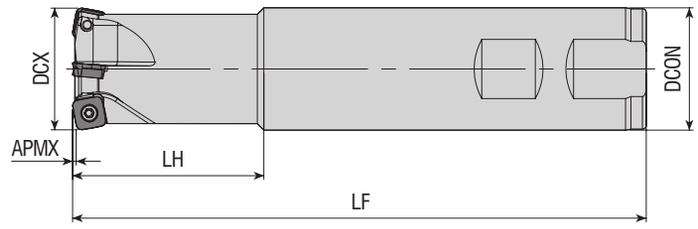

Takım Kodu *Ordering Code* *Bestell-Bezeichnung*	Stok *Stock* *Lager*	Takım Ölçüleri (mm) *Dimension (mm)* *Abmessung (mm)* DCX	ZEFP	DCON	LF	LH	APMX	Kesici Uç *Insert* *Wendeschneidplatte*	Yedek Parçaları / *Spare Parts* / *Ersatzteile* Sıkma Vidası *Screw* *Schraube*	Tork Anahtar *Torx Key* *Torx-Schlüssel*
AHFM-SO0803-D20-W20-L150-Z02	●	20	2	20	150	50	-	**SOMW 0803..**	4010-M3x8	82-T10
AHFM-SO0803-D25-W25-L150-Z03	●	25	3	25	150	50	-			
AHFM-SO0803-D32-W32-L150-Z04	●	32	4	32	150	50	-			

KPTK Ucuna Uygundur. / Compatible with KPTK Insert. / Kompatibel mit KPTK Wendeplatten.

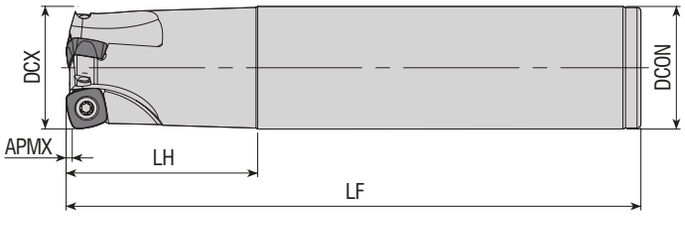

Takım Kodu *Ordering Code* *Bestell-Bezeichnung*	Stok *Stock* *Lager*	Takım Ölçüleri (mm) *Dimension (mm)* *Abmessung (mm)* DCX	ZEFP	DCON	LF	LH	APMX	Kesici Uç *Insert* *Wendeschneidplatte*	Yedek Parçaları / *Spare Parts* / *Ersatzteile* Sıkma Vidası *Screw* *Schraube*	Tork Anahtar *Torx Key* *Torx-Schlüssel*
AHFM-SP1004-D25-C25-L150-Z02	●	25	2	25	150	50	1.5	**SPNW 1004..**	3015-M3.5x9	80-T15
AHFM-SP1004-D32-C32-L150-Z03	●	32	3	32	150	50	1.5			

R: Sağ / Right / *Rechts*/ L: Sol / Left / *Links*
● Stokta / In Stock / *Auf Lager* ○ Stokta Yok / Non Stock Item / *Kein Lagerartikel, Lieferzeit auf Anfrage*
DJT Ucuna Uygundur. / Compatible with DJT Insert. / Kompatibel mit DJT Wendeplatten.

Sipariş Örneği/Ordering Example/*Bestellbeispiel*
1 ad./pcs./stück AHFM-SO0803-D20-W20-L150-Z02
Kesme Hesabı : S 377/ *Cutting Calculation : P 377* / *Schnittberechnung : P 377*

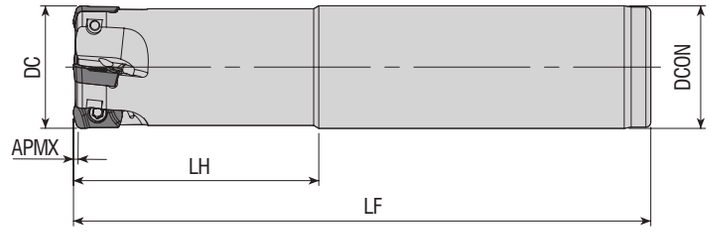

Takım Kodu *Ordering Code* *Bestell-Bezeichnung*	Stok *Stock* *Lager*	Takım Ölçüleri (mm) *Dimension (mm)* *Abmessung (mm)*						Kesici Uç *Insert* *Wendeschneidplatte*	Yedek Parçaları / *Spare Parts* / *Ersatzteile* Sıkma Vidası *Screw* *Schraube*	Tork Anahtar *Torx Key* *Torx-Schlüssel*
		DC	ZEFP	DCON	LF	LH	APMX			
AHFM-YP1003-D16-C15-L150-Z02-F	●	16	2	15	150	20	1	EP.. 1003.. YPHW 1003.. ZPMT 1003..	3008-M2.5x5	82-T08
AHFM-YP1003-D16-C15-L200-Z02-F	●	16	2	15	200	20	1			
AHFM-YP1003-D16-C16-L150-Z02-F	●	16	2	16	150	50	1			
AHFM-YP1003-D17-C16-L150-Z02-F	●	17	2	16	150	20	1			
AHFM-YP1003-D17-C16-L200-Z02-F	●	17	2	16	200	20	1			
AHFM-YP1003-D20-C18-L150-Z03-F	●	20	3	18	150	25	1			
AHFM-YP1003-D20-C18-L200-Z03-F	●	20	3	18	200	25	1			
AHFM-YP1003-D20-C20-L150-Z03-F	●	20	3	20	150	50	1			
AHFM-YP1003-D21-C20-L150-Z03-F	●	21	3	20	150	20	1			
AHFM-YP1003-D21-C20-L150-Z03-H	●	21	3	20	150	20	1			
AHFM-YP1003-D21-C20-L150-Z04-F	●	21	4	20	150	20	1			
AHFM-YP1003-D21-C20-L200-Z03	●	21	3	20	200	20	1			
AHFM-YP1003-D21-C20-L200-Z03-F	●	21	3	20	200	20	1			
AHFM-YP1003-D25-C20-L150-Z04-F	●	25	4	20	150	25	1			
AHFM-YP1003-D25-C20-L200-Z04-F	●	25	4	20	200	25	1			
AHFM-YP1003-D25-C25-L150-Z04-F	●	25	4	25	150	50	1			
AHFM-YP1003-D26-C25-L150-Z04	●	26	4	25	150	30	1			
new AHFM-YP1003-D25-C25-L150-Z04-H	●	25	4	25	150	50	1			
AHFM-YP1003-D26-C25-L150-Z04-F	●	26	4	25	150	30	1			
new AHFM-YP1003-D26-C25-L250-Z04-F	●	26	4	25	250	30	1			
AHFM-YP1003-D26-C25-L200-Z03-F	●	26	3	25	200	30	1			
AHFM-YP1003-D26-C25-L200-Z04-F	●	26	4	25	200	30	1			
new AHFM-YP1003-D33-C32-L200-Z04-F	●	33	4	32	200	30	1			
new AHFM-YP1003-D33-C32-L250-Z04-F	●	33	4	32	250	30	1			
new AHFM-YP1003-D33-C32-L300-Z04-F	●	33	4	32	300	30	1			

R: Sağ / Right / *Rechts* L: Sol / Left / *Links*
● Stokta / In Stock / *Auf Lager* ○ Stokta Yok / Non Stock Item / *Kein Lagerartikel, Lieferzeit auf Anfrage*
DJT Ucuna Uygundur. / Compatible with DJT Insert. / Kompatibel mit DJT Wendeplatten.
Çap Ölçüsü - 0,02 mm Olarak üretiliyor. F: ± 0,02 mm Demektir. Ör: Ø16 Takım 15,98 ± 0,02 mm yani 16,00 mm - 15,96 mm Olmalıdır.
Diameter Size is produced as - 0.02 mm. F: means ± 0,02 mm. For example: Ø16 tool 15.98 ± 0,02 mm, it means that it should be 16,00 mm - 15,96 mm.
Durchmesser - Es wird mit -0,02 mm hergestellt. Das heißt F: ± 0,02 mm. Zum Beispiel: Der Ø16-Satz sollte 15,98 ± 0,02 mm, 16,00 mm - 15,96 mm betragen.

Sipariş Örneği/Ordering Example/*Bestellbeispiel*
1 ad./pcs./stück AHFM-YP1003-D16-C15-L150-Z02-F
Kesme Hesabı : S 377/ *Cutting Calculation : P 377* / *Schnittberechnung : P 377*

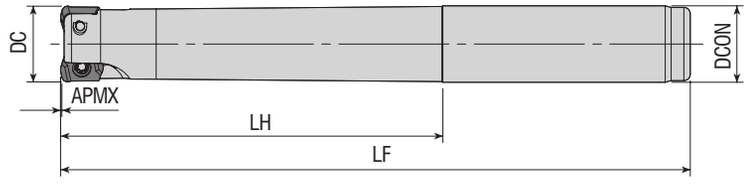

Takım Kodu *Ordering Code* *Bestell-Bezeichnung*	Stok *Stock* *Lager*	Takım Ölçüleri (mm) *Dimension (mm)* *Abmessung (mm)* DC	ZEFP	DCON	LF	LH	APMX	Kesici Uç *Insert* *Wendeschneidplatte*	Yedek Parçaları / *Spare Parts* / *Ersatzteile* Sıkma Vidası *Screw* *Schraube*	Tork Anahtar *Torx Key* *Torx-Schlüssel*
AHFM-YO0602-D10-C09-L120-Z02-F	●	10	2	9	120	15	0.3	YOHW 0602..	3006-M1.8X4	82-T06
AHFM-YO0602-D10-C10-L080-Z02-F	●	10	2	10	80	20	0.3			
AHFM-YO0602-D10-C10-L120-Z02-F	●	10	2	10	120	60	0.3			
AHFM-YO0602-D10-C10-L120-Z02-H-F	●	10	2	10	120	60	0.3			
AHFM-YO0602-D10-C10-L120-Z02-H	●	10	2	10	120	60	0.3			
AHFM-YO0602-D12-C11-L120-Z02-F	●	12	2	11	120	15	0.3			
AHFM-YO0602-D12-C11-L120-Z02-H-F	●	12	2	11	120	15	0.3			
AHFM-YO0602-D12-C11-L120-Z02-H	●	12	2	11	120	15	0.3			
AHFM-YO0602-D12-C11-L120-Z03-F	●	12	3	11	120	15	0.3			
AHFM-YO0602-D12-C12-L080-Z02-F	●	12	2	12	80	20	0.3			
AHFM-YO0602-D12-C12-L080-Z03-F	●	12	3	12	80	20	0.3			
AHFM-YO0602-D12-C12-L120-Z02-F	●	12	2	12	120	60	0.3			
AHFM-YO0602-D12-C12-L120-Z02-H	●	12	2	12	120	60	0.3			
AHFM-YO0602-D12-C12-L120-Z03-F	●	12	3	12	120	60	0.3			
AHFM-YO0602-D12-C12-L120-Z03-H	●	12	3	12	120	60	0.3			

DJT Ucuna Uygundur. / Compatible with DJT Insert. / Kompatibel mit DJT Wendeplatten.
F: Eksenel ve Radyal Salgı Değeri 0,02 mm içindedir. / F: Axial and radial runout value is within 0,02mm / / F: Der axiale und radiale Rundlaufwert liegt innerhalb von 0,02 mm.

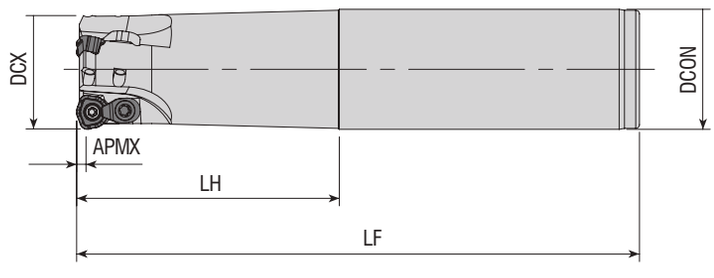

Takım Kodu *Ordering Code* *Bestell-Bezeichnung*	Stok *Stock* *Lager*	Takım Ölçüleri (mm) *Dimension (mm)* *Abmessung (mm)* DCX	ZEFP	DCON	LF	LH	APMX	Kesici Uç *Insert* *Wendeschneidplatte*	Yedek Parçaları / *Spare Parts* / *Ersatzteile* Sıkma Vidası *Screw* *Schraube*	Baskı Parçası *Wedge Clamp* *Spannpratze*	Baskı Vidası *Clamp Screw* *Schraube*	Tork Anahtar *Torx Key* *Torx-Schlüssel*
AHFM-WD0603-D16-C16-L150-Z02	●	16	2	16	150	70	2	WDMT 0603..	3008-M2.5x6	-	-	82-T08
AHFM-WD0603-D20-C20-L150-Z03	●	20	3	20	150	70	2					
AHFMC-WD0804-D25-C25-L150-Z02	●	25	2	25	150	70	1.5	WDMT 0804..	4010-M3X8	ACK-15	4010-M3x8	82-T10
AHFMC-WD0804-D32-C32-L150-Z03	●	32	3	32	150	70	1.5					
AHFMC-WD1205-D32-C32-L150-Z02	●	32	2	32	150	70	3	WDMT 1205..	1415-M4x11	ACK-05	4015-M4x11	80-T15

R: Sağ / Right / *Rechts*/ L: Sol / Left / *Links*
● Stokta / In Stock / *Auf Lager* ○ Stokta Yok / Non Stock Item / *Kein Lagerartikel, Lieferzeit auf Anfrage*
SMTM Ucuna Uygundur. / Compatible with SMTM Insert. / Kompatibel mit SMTM Wendeplatten.

Sipariş Örneği/Ordering Example/*Bestellbeispiel*
1 ad./pcs./stück AHFM-YO0602-D10-C09-L120-Z02-F
Kesme Hesabı : S 377/ *Cutting Calculation : P 377* / *Schnittberechnung : P 377*

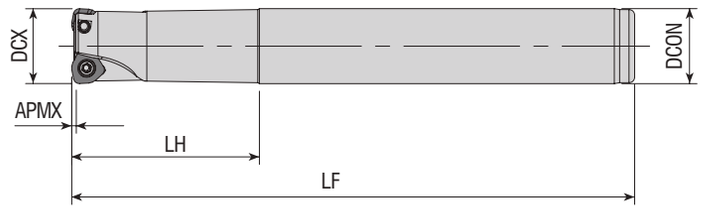

Takım Kodu *Ordering Code* *Bestell-Bezeichnung*	Stok *Stock* *Lager*	Takım Ölçüleri (mm) *Dimension (mm)* *Abmessung (mm)*						Kesici Uç *Insert* *Wendeschneidplatte*	Yedek Parçaları / *Spare Parts* / *Ersatzteile*			
		DCX	ZEFP	DCON	LF	LH	APMX		Sıkma Vidası *Screw* *Schraube*	Baskı Parçası *Wedge Clamp* *Spannpratze*	Baskı Vidası *Clamp Screw* *Schraube*	Tork Anahtar *Torx Key* *Torx-Schlüssel*
AHFM-WD0503D-D20-C20-L150-Z02	●	20	2	20	150	50	1.25	WD.W 0503..	4010-M3x6	-	-	82-T10
AHFM-WD0503D-D21-C20-L150-Z02	●	21	2	20	150	30	1.25					
AHFMC-WD06T3D-D26-C25-L200-Z02	●	26	2	25	200	30	1.5	WD.W 06T3..	3015-M3.5x9	ACK-15	4015-M3.5x11	80-T15
AHFMC-WD06T3D-D33-C32-L200-Z03	●	33	3	32	200	32	1.5					

DJT Ucuna Uygundur. / Compatible with DJT Insert. / Kompatibel mit DJT Wendeplatten.

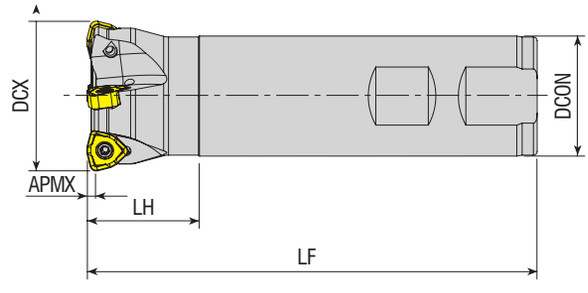

Takım Kodu *Ordering Code* *Bestell-Bezeichnung*	Stok *Stock* *Lager*	Takım Ölçüleri (mm) *Dimension (mm)* *Abmessung (mm)*						Kesici Uç *Insert* *Wendeschneidplatte*	Yedek Parçaları / *Spare Parts* / *Ersatzteile*	
		DCX	ZEFP	DCON	LF	LH	APMX		Sıkma Vidası *Screw* *Schraube*	Tork Anahtar *Torx Key* *Torx-Schlüssel*
AHFM-WN0603-D16-C16-L110-Z02-H	●	16	2	16	110	30	1	WNMX 0603..	3008-M2.5x6	82-T08
AHFM-WN0603-D16-C16-L150-Z02-H	●	16	2	16	150	70	1			
AHFM-WN0603-D17-C16-L150-Z02-H	●	17	2	16	150	20	1			
AHFM-WN0603-D20-C20-L150-Z02-H	●	20	2	20	150	70	1			
AHFM-WN0603-D20-C20-L200-Z02-H	●	20	2	20	200	100	1			
AHFM-WN0603-D21-C20-L150-Z02-H	●	21	2	20	150	20	1			
AHFM-WN09T3-D25-W25-L120-Z02-H	●	25	2	25	120	40	1.5	WNMX 09T3..	4010-M3x8	82-T10
AHFML-WN09T3-D25-W25-L120-Z02-H	●	25	2	25	120	40	1.5			
AHFM-WN09T3-D25-C25-L200-Z02	●	25	2	25	200	120	1.5			
AHFM-WN09T3-D32-W32-L120-Z03-H	●	32	3	32	120	30	1.5			
AHFM-WN09T3-D32-W32-L200-Z03-H	○	32	3	32	200	100	1.5			
AHFM-WN09T3-D35-W32-L200-Z04-H	●	35	4	32	200	50	1.5			
AHFM-WN09T3-D40-W32-L120-Z04-H	●	40	4	32	120	30	1.5			
AHFM-WN09T3-D40-C32-L200-Z04	●	40	4	32	200	30	1.5			
AHFM-WN1305-D32-C32-L150-Z02-H	○	32	2	32	150	70	2	WNMX 1305..	4015-M4x11	80-T15
AHFM-WN1305-D32-C32-L200-Z02-H	●	32	2	32	200	120	2			
AHFM-WN1305-D40-C32-L200-Z03-H	●	40	3	32	200	30	2			

R: Sağ / Right / *Rechts* L: Sol / Left / *Links*
● Stokta / In Stock / *Auf Lager* ○ Stokta Yok / Non Stock Item / *Kein Lagerartikel, Lieferzeit auf Anfrage*
KRYL Ucuna Uygundur. / Compatible with KRYL Insert. / Kompatibel mit KRLY Wendeplatten.

Sipariş Örneği/Ordering Example/*Bestellbeispiel*
1 ad./pcs./stück AHFM-WD0503D-D20-C20-L150-Z02
Kesme Hesabı : S 377/ *Cutting Calculation : P 377* / *Schnittberechnung : P 377*

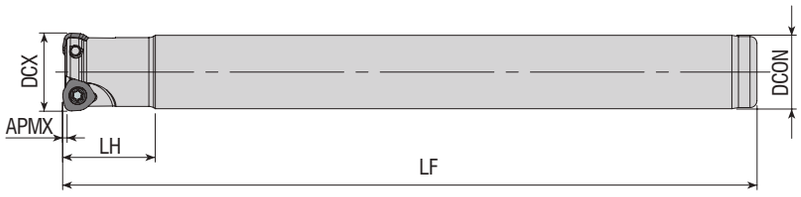

Takım Kodu *Ordering Code* *Bestell-Bezeichnung*	Stok *Stock* *Lager*	Takım Ölçüleri (mm) *Dimension (mm)* *Abmessung (mm)*						Kesici Uç *Insert* *Wendeschneidplatte*	Yedek Parçaları / *Spare Parts* / *Ersatzteile* Sıkma Vidası *Screw* *Schraube*	Tork Anahtar *Torx Key* *Torx-Schlüssel*
		DCX	ZEFP	DCON	LF	LH	APMX			
AHFM-WO04T2D-D16-C16-L150-Z02	●	16	2	16	150	20	0.8	**WOMW 04T2..**	3008-M2.5x6	82-T08
AHFM-WO04T2D-D17-C16-L150-Z02	●	17	2	16	150	20	0.8			

DJT Ucuna Uygundur. / Compatible with DJT Insert. / Kompatibel mit DJT Wendeplatten.

KAPR=90°

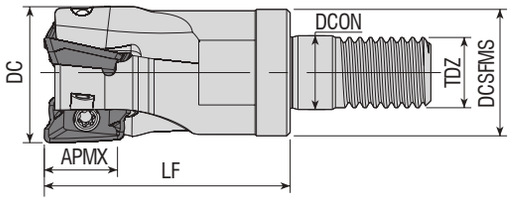

Takım Kodu *Ordering Code* *Bestell-Bezeichnung*	Stok *Stock* *Lager*	Takım Ölçüleri (mm) *Dimension (mm)* *Abmessung (mm)*							Kesici Uç *Insert* *Wendeschneidplatte*	Yedek Parçaları / *Spare Parts* / *Ersatzteile* Sıkma Vidası *Screw* *Schraube*	Tork Anahtar *Torx Key* *Torx-Schlüssel*
		DC	Z	DCSFMS	TDZ	LF	DCON	APMX			
AEM90-AO1236-D16-M08-L30-Z02	●	16	2	14.8	M08	30	8.5	10	**AO.. 1236..**	3008-M2.5x6	82-T08
AEM90-AO1236-D20-M10-L35-Z03	●	20	3	18	M10	35	10.5	10			

R: Sağ / Right / *Rechts*/ L: Sol / Left / *Links*
● Stokta / In Stock / *Auf Lager* ○ Stokta Yok / Non Stock Item / *Kein Lagerartikel, Lieferzeit auf Anfrage*
MTSBH Ucuna Uygundur. / Compatible with MTSBH Insert. / Kompatibel mit MTSBH Wendeplatten.

Sipariş Örneği/Ordering Example/*Bestellbeispiel*
1 ad./pcs./stück AHFM-WO04T2D-D16-C16-L150-Z02
Kesme Hesabı : S 377/ *Cutting Calculation : P 377* / *Schnittberechnung : P 377*
Sıkma Tork Değeri : S 376 / *Tightening Torque : P 376* / *Anzugsmoment : P 376*

KAPR=90°

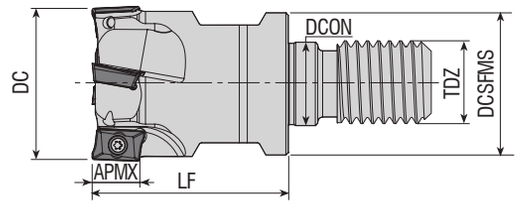

Takım Kodu *Ordering Code* *Bestell-Bezeichnung*	Stok *Stock* *Lager*	Takım Ölçüleri (mm) *Dimension (mm)* *Abmessung (mm)*							Kesici Uç *Insert* *Wendeschneidplatte*	Yedek Parçaları / *Spare Parts* / *Ersatzteile* Sıkma Vidası *Screw* *Schraube*	Tork Anahtar *Torx Key* *Torx-Schlüssel*
		DC	ZEFP	DCSFMS	TDZ	LF	DCON	APMX			
AEM90-AD1505D-D25-M12-L43-Z02-H	●	25	2	21	M12	43	12.5	14.3	ADKT 150508	4015-M4x9	80-T15
AEM90-AD1505D-D32-M16-L43-Z03-H	●	32	3	29	M16	43	17	14.3		4015-M4x11	

DJT Ucuna Uygundur. / Compatible with DJT Insert. / Kompatibel mit DJT

KAPR=90°

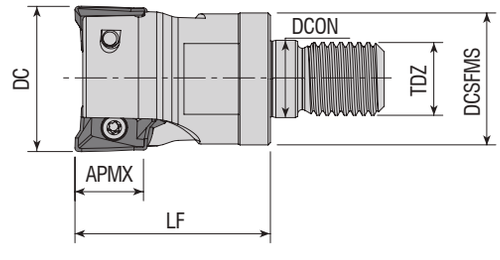

Takım Kodu *Ordering Code* *Bestell-Bezeichnung*	Stok *Stock* *Lager*	Takım Ölçüleri (mm) *Dimension (mm)* *Abmessung (mm)*							Kesici Uç *Insert* *Wendeschneidplatte*	Yedek Parçaları / *Spare Parts* / *Ersatzteile* Sıkma Vidası *Screw* *Schraube*	Tork Anahtar *Torx Key* *Torx-Schlüssel*
		DC	ZEFP	DCSFMS	TDZ	LF	DCON	APMX			
AEM90-AX1235-D16-M08-L30-Z02-H	●	16	2	14.75	M08	30	8.5	10	AX.T 1235..	3108-M3x6	82-T08
AEM90-AX1235-D20-M10-L30-Z03-H	●	20	3	18	M10	30	10.5	10			
AEM90-AX1235-D25-M12-L35-Z04-H	●	25	4	21	M12	35	12.5	10			
AEM90-AX1705-D25-M12-L43-Z02-H	●	25	2	21	M12	43	12.5	14	AX.T 1705..	4015-M4x9	80-T15
AEM90-AX1705-D32-M16-L43-Z02-H	●	32	2	29	M16	43	17	14			

R: Sağ / Right / *Rechts*/ L: Sol / Left / *Links*
● Stokta / In Stock / *Auf Lager* ○ Stokta Yok / Non Stock Item / *Kein Lagerartikel, Lieferzeit auf Anfrage*
SMTM Ucuna Uygundur. / Compatible with SMTM Insert. / Kompatibel mit SMTM Wendeplatten.

Sipariş Örneği/Ordering Example/*Bestellbeispiel*
1 ad./pcs./stück AEM90-AD1505D-D25-M12-L43-Z02-H
Kesme Hesabı : S 377/ *Cutting Calculation : P 377* / *Schnittberechnung : P 377*
Sıkma Tork Değeri : S 376 / *Tightening Torque : P 376* / *Anzugsmoment : P 376*

KAPR=90°

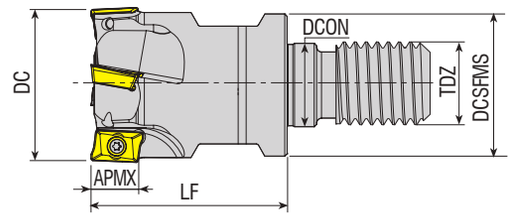

Takım Kodu *Ordering Code* *Bestell-Bezeichnung*	Stok *Stock* *Lager*	DC	ZEFP	DCSFMS	TDZ	LF	DCON	APMX	Kesici Uç *Insert* *Wendeschneidplatte*	Yedek Parçaları / *Spare Parts* / *Ersatzteile* Sıkma Vidası *Screw* *Schraube*	Tork Anahtar *Torx Key* *Torx-Schlüssel*
		Takım Ölçüleri (mm) *Dimension (mm)* *Abmessung (mm)*									
AEM90-AP0903-D20-M12-L35-Z03	●	20	3	18	M12	35	12.5	9	**APMT 0903..** KRYL UCUNA UYGUNDUR. *FOR KRYL INSERT.* *Kompatibel mit KRYL*	3008-M2.5x6	82-T08
AEM90-AP0903-D25-M12-L35-Z03	●	25	3	21	M12	35	12.5	9			
AEM90-AP10-D16-M08-L30-Z02-H	●	16	2	14.75	M08	30	8.5	10	**AP.. 1003..** ISO UCUNA UYGUNDUR. *FOR ISO INSERT.* *Kompatibel mit ISO*		
AEM90-AP10-D20-M10-L30-Z03-H	●	20	3	18	M10	30	10.5	10			
AEM90-AP10-D25-M12-L35-Z03-H	●	25	3	21	M12	35	12.5	10			
AEM90-AP10-D32-M16-L35-Z04-H	●	32	4	29	M16	35	17	10			
AEM90-AP10-D32-M16-L40-Z04-H	●	32	4	29	M16	40	17	10			
AEM90-AP10-D40-M16-L43-Z05-H	●	40	5	29	M16	43	17	10			
AEM90-AP10-D42-M16-L43-Z05-H	●	42	5	29	M16	43	17	10			
AEM90-AP10D-D16-M08-L30-Z02-H	●	16	2	14.75	M08	30	8.5	10	**AP.. 1003..** DJT UCUNA UYGUNDUR. *FOR DJT INSERT.* *Kompatibel mit DJT*		
AEM90-AP10D-D20-M10-L30-Z03-H	●	20	3	18	M10	30	10.5	10			
AEM90-AP10D-D25-M12-L35-Z03-H	●	25	3	21	M12	35	12.5	10			
AEM90-AP11-D16-M08-L30-Z02-H	●	16	2	14.75	M08	30	8.5	11	**AP.. 11T3..** ZCC UCUNA UYGUNDUR. *FOR ZCC INSERT.* *Kompatibel mit ZCC Wendeplatten.*		
AEM90-AP11-D20-M10-L30-Z03-H	●	20	3	18	M10	30	10.5	11			
AEM90-AP11-D25-M12-L35-Z03-H	●	25	3	21	M12	35	12.5	11			
AEM90-AP11-D32-M16-L35-Z04-H	●	32	4	29	M16	35	17	11			
AEM90-AP11-D40-M16-L43-Z05-H	●	40	5	29	M16	43	17	11			
AEM90-AP16-D25-M12-L43-Z02-H	●	25	2	21	M12	43	12.5	16	**AP.. 1604..** ISO UCUNA UYGUNDUR. *FOR ISO INSERT.* *Kompatibel mit ISO*	4015-M4x9	80-T15
AEM90-AP16-D32-M16-L43-Z03-H	●	32	3	29	M16	43	17	16			
AEM90-AP16-D40-M16-L43-Z04-H	●	40	4	29	M16	43	17	16			
AEM90-AP16-D42-M16-L43-Z04-H	●	42	4	29	M16	43	17	16			
AEM90-AP16DJ-D25-M12-L43-Z02-H	●	25	2	21	M12	43	12.5	16	**AP.. 1604..** DJT UCUNA UYGUNDUR. *FOR DJT INSERT.* *Kompatibel mit DJT*		
AEM90-AP16DJ-D32-M16-L43-Z03-H	●	32	3	29	M16	43	17	16			
AEM90-AP16DJ-D40-M16-L43-Z04-H	●	40	4	29	M16	43	17	16			
AEM90-AP16L-D25-M12-L43-Z02-H	●	25	2	21	M12	43	12.5	16	**AP.. 1604..** LMN UCUNA UYGUNDUR. *FOR LMN INSERT.* *Kompatibel mit LMN*		
AEM90-AP16L-D32-M16-L43-Z03-H	●	32	3	29	M16	43	17	16			
AEM90-AP16L-D40-M16-L43-Z04-H	●	40	4	29	M16	43	17	16			

R: Sağ / Right / *Rechts* L: Sol / Left / *Links*
● Stokta / In Stock / *Auf Lager* ○ Stokta Yok / Non Stock Item / *Kein Lagerartikel, Lieferzeit auf Anfrage*

Sipariş Örneği/Ordering Example/*Bestellbeispiel*
1 ad./pcs./stück AEM90-AP0903-D20-M12-L35-Z03
Kesme Hesabı : S 377/ *Cutting Calculation : P 377* / *Schnittberechnung : P 377*
Sıkma Tork Değeri : S 376 / *Tightening Torque : P 376* / *Anzugsmoment : P 376*

KAPR=90°

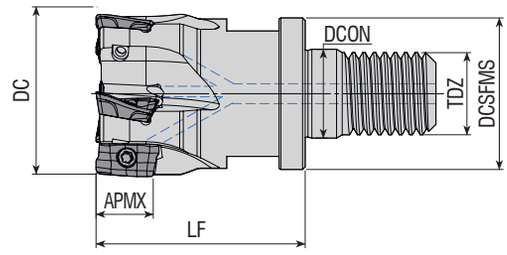

Takım Kodu *Ordering Code* *Bestell-Bezeichnung*	Stok *Stock* *Lager*	Takım Ölçüleri (mm) *Dimension (mm)* *Abmessung (mm)*							Kesici Uç *Insert* *Wendeschneidplatte*	Yedek Parçaları / *Spare Parts* / *Ersatzteile* Sıkma Vidası *Screw* *Schraube*	Tork Anahtar *Torx Key* *Torx-Schlüssel*
		DC	ZEFP	DCSFMS	TDZ	LF	DCON	APMX			
AEM90-BD11T3-D16-M08-L25-Z02-H	●	16	2	14.75	M08	25	8.5	10	BDMT 11T3..	3008-M2.5x6	82-T08
AEM90-BD11T3-D25-M12-L35-Z04-H	●	25	4	21	M12	35	12.5	10			
AEM90-BD11T3-D32-M16-L40-Z05-H	●	32	5	29	M16	40	17	10			

KYCR Ucuna Uygundur. / Compatible with KYCR Insert. / Kompatibel mit KYCR Wendeplatten.

KAPR=90°

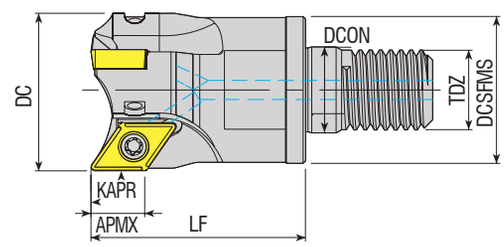

Takım Kodu *Ordering Code* *Bestell-Bezeichnung*	Stok *Stock* *Lager*	Takım Ölçüleri (mm) *Dimension (mm)* *Abmessung (mm)*							Kesici Uç *Insert* *Wendeschneidplatte*	Yedek Parçaları / *Spare Parts* / *Ersatzteile* Sıkma Vidası *Screw* *Schraube*	Tork Anahtar *Torx Key* *Torx-Schlüssel*
		DC	ZEFP	DCSFMS	TDZ	LF	DCON	APMX			
AEM90-DC07-D20-M10-L30-Z02-H	●	20	2	18	M10	30	10.5	7	DC.T 0702..	3008-M2.5x6	82-T08
AEM90-DC07-D25-M12-L35-Z03-H	●	25	3	21	M12	35	12.5	7			
AEM90-DC07-D32-M16-L43-Z04-H	●	32	4	29	M16	43	17	7			
AEM90-DC07-D40-M16-L43-Z05-H	●	40	5	29	M16	43	17	7			
AEM90-DC11-D32-M16-L43-Z03-H-F	●	32	3	29	M16	43	17	11	DC.T 11T3..	4015-M3.5x9	80-T15
AEM90-DC11-D40-M16-L43-Z03-H-F	●	40	3	29	M16	43	17	11			

R: Sağ / Right / *Rechts*/ L: Sol / Left / *Links*
● Stokta / In Stock / *Auf Lager* ○ Stokta Yok / Non Stock Item / *Kein Lagerartikel, Lieferzeit auf Anfrage*
ISO Ucuna Uygundur. / Compatible with ISO Insert. / Kompatibel mit ISO Wendeplatten.
F: Eksenel ve Radyal Salgı Değeri 0,02 mm içindedir. / F: Axial and Radial Runout Value is within 0,02 mm. / F: Der axiale und radiale Rundlaufwert liegt innerhalb von 0,02 mm.

Sipariş Örneği/Ordering Example/*Bestellbeispiel*
1 ad./pcs./stück AEM90-BD11T3-D16-M08-L25-Z02-H

KAPR=90°

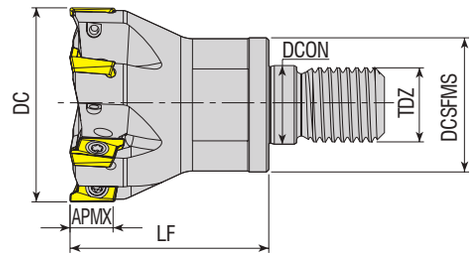

Takım Kodu *Ordering Code* *Bestell-Bezeichnung*	Stok *Stock* *Lager*	Takım Ölçüleri (mm) *Dimension (mm)* *Abmessung (mm)* DC	ZEFP	DCSFMS	TDZ	LF	DCON	APMX	Kesici Uç *Insert* *Wendeschneidplatte*	Yedek Parçaları / *Spare Parts* / *Ersatzteile* Sıkma Vidası *Screw* *Schraube*	Tork Anahtar *Torx Key* *Torx-Schlüssel*
AEM90-RT10-D16-M08-L20-Z02-H	●	16	2	14.75	M08	20	8.5	10	**RT 1003..**	3008-M2.5x6	82-T08
AEM90-RT10-D20-M10-L25-Z03-H	●	20	3	18	M10	25	10.5	10			
AEM90-RT10-D25-M12-L30-Z04-H	●	25	4	21	M12	30	12.5	10			
AEM90-RT10-D32-M16-L43-Z05-H	●	32	5	29	M16	43	17	10			
AEM90-RT10-D42-M16-L43-Z06-H	●	42	6	29	M16	43	17	10			

SFTY Ucuna Uygundur. / Compatible with SFTY Insert. / Kompatibel mit SFTY Wendeplatten.

KAPR=90°

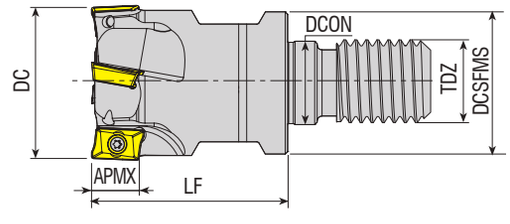

Takım Kodu *Ordering Code* *Bestell-Bezeichnung*	Stok *Stock* *Lager*	Takım Ölçüleri (mm) *Dimension (mm)* *Abmessung (mm)* DC	ZEFP	DCSFMS	TDZ	LF	DCON	APMX	Kesici Uç *Insert* *Wendeschneidplatte*	Yedek Parçaları / *Spare Parts* / *Ersatzteile* Sıkma Vidası *Screw* *Schraube*	Tork Anahtar *Torx Key* *Torx-Schlüssel*
AEM90-R390.11-D16-M08-L30-Z02-H	●	16	2	14.75	M08	30	8.5	10	**R390-11T3..**	3008-M2.5x5	82-T08
AEM90-R390.11-D20-M10-L30-Z03-H	●	20	3	18	M10	30	10.5	10		3008-M2.5x6	
AEM90-R390.11-D25-M12-L35-Z03-H	●	25	3	21	M12	35	12.5	10			
AEM90-R390.11-D32-M16-L43-Z04-H	●	32	4	29	M16	43	17	10			

R: Sağ / Right / *Rechts* L: Sol / Left / *Links*
● Stokta / In Stock / *Auf Lager* ○ Stokta Yok / Non Stock Item / *Kein Lagerartikel, Lieferzeit auf Anfrage*
SNDVK Ucuna Uygundur. / Compatible with SNDVK Insert. / Kompatibel mit SNDVK Wendeplatten.

Sipariş Örneği/Ordering Example/*Bestellbeispiel*
1 ad./pcs./stück AEM90-RT10-D16-M08-L20-Z02-H

KAPR=90°

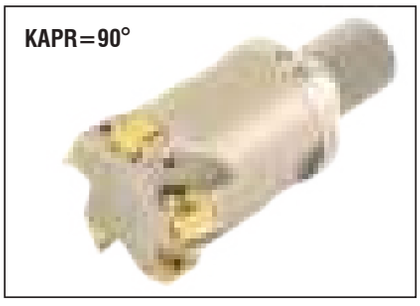

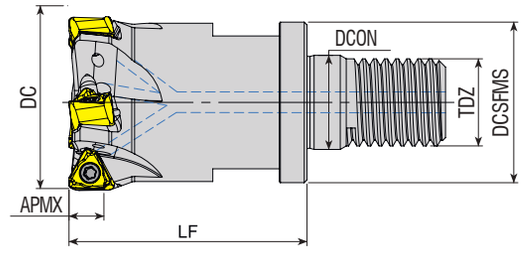

Takım Kodu *Ordering Code* *Bestell-Bezeichnung*	Stok *Stock* *Lager*	Takım Ölçüleri (mm) *Dimension (mm)* *Abmessung (mm)* DC	ZEFP	DCSFMS	TDZ	LF	DCON	APMX	Kesici Uç *Insert* *Wendeschneidplatte*	Yedek Parçaları / *Spare Parts* / *Ersatzteile* Sıkma Vidası *Screw* *Schraube*	Tork Anahtar *Torx Key* *Torx-Schlüssel*
new AEM90-TNG10-D20-M10-L26-Z02-H	●	20	2	18	M10	26	10.5	5	TNGX 1004..	3008-M2.5x6	82-T08
new AEM90-TNG10-D20-M10-L26-Z03-H	●	20	3	18	M10	26	10.5	5			
AEM90-TNG10-D21-M10-L25-Z03-H	●	21	3	18	M10	25	10.5	5			
new AEM90-TNG10-D25-M12-L33-Z03-H	●	25	3	21	M12	33	12.5	5			
new AEM90-TNG10-D25-M12-L33-Z04-H	●	25	4	21	M12	33	12.5	5			
AEM90-TNG10-D26-M12-L30-Z04-H	●	26	4	21	M12	30	12.5	5			
new AEM90-TNG10-D32-M16-L43-Z04-H	●	32	4	29	M16	43	17	5			
new AEM90-TNG10-D32-M16-L43-Z05-H	●	32	5	29	M16	43	17	5			
AEM90-TNG10-D33-M16-L43-Z05-H	●	33	5	29	M16	43	17	5			
AEM90-TNG10-D35-M16-L43-Z05-H	●	35	5	29	M16	43	17	5			

PRMT Ucuna Uygundur. / Compatible with PRMT Insert. / Kompatibel mit PRMT Wendeplatten.

KAPR=90°

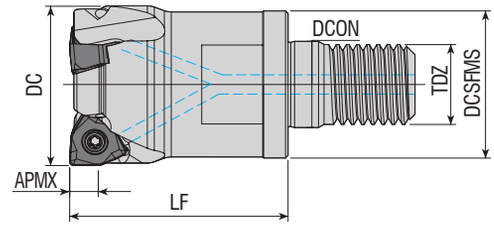

Takım Kodu *Ordering Code* *Bestell-Bezeichnung*	Stok *Stock* *Lager*	Takım Ölçüleri (mm) *Dimension (mm)* *Abmessung (mm)* DC	ZEFP	DCSFMS	TDZ	LF	DCON	APMX	Kesici Uç *Insert* *Wendeschneidplatte*	Yedek Parçaları / *Spare Parts* / *Ersatzteile* Sıkma Vidası *Screw* *Schraube*	Tork Anahtar *Torx Key* *Torx-Schlüssel*
AEM90-WN0604Z-D25-M12-L35-Z02-H	●	25	2	21	M12	35	12.5	5.7	WNHU 0604..	3008-M3x8	82-T08
AEM90-WN0604Z-D32-M16-L43-Z03-H	●	32	3	29	M16	43	17	5.7			
AEM90-WN0604Z-D40-M16-L43-Z04-H	●	40	4	29	M16	43	17	5.7			

R: Sağ / Right / *Rechts*/ L: Sol / Left / *Links*
● Stokta / In Stock / *Auf Lager* ○ Stokta Yok / Non Stock Item / *Kein Lagerartikel, Lieferzeit auf Anfrage*
ZCC Ucuna Uygundur. / Compatible with ZCC Insert. / Kompatibel mit ZCC Wendeplatten.

Sipariş Örneği/Ordering Example/*Bestellbeispiel*
1 ad./pcs./stück AEM90-TNG10-D20-M10-L26-Z02-H
Kesme Hesabı : S 377/ *Cutting Calculation : P 377* / *Schnittberechnung : P 377*
Sıkma Tork Değeri : S 376 / *Tightening Torque : P 376* / *Anzugsmoment : P 376*

KAPR=90°

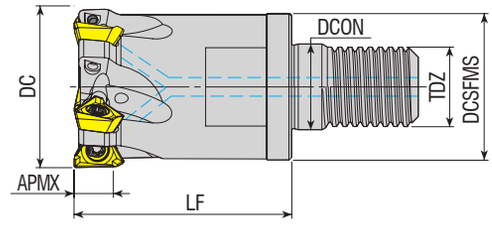

Takım Kodu *Ordering Code* *Bestell-Bezeichnung*	Stok *Stock* *Lager*	Takım Ölçüleri (mm) *Dimension (mm)* *Abmessung (mm)* DC	ZEFP	DCSFMS	TDZ	LF	DCON	APMX	Kesici Uç *Insert* *Wendeschneidplatte*	Yedek Parçaları / *Spare Parts* / *Ersatzteile* Sıkma Vidası *Screw* *Schraube*	Tork Anahtar *Torx Key* *Torx-Schlüssel*
AEM90-3P1004-D20-M10-L35-Z02	●	20	2	18	10	35	10.5	7	**3P.T 1004**	1108-M2.5x6	82-T08
AEM90-3P1004-D32-M16-L43-Z05-H	●	32	5	29	16	43	17	7			

TGTC Ucuna Uygundur. / Compatible with TGTC Insert. / Kompatibel mit TGTC Wendeplatten.

new

KAPR=90°

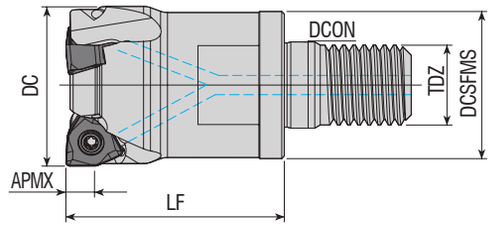

Takım Kodu *Ordering Code* *Bestell-Bezeichnung*	Stok *Stock* *Lager*	Takım Ölçüleri (mm) *Dimension (mm)* *Abmessung (mm)* DC	ZEFP	DCSFMS	TDZ	LF	DCON	APMX	Kesici Uç *Insert* *Wendeschneidplatte*	Yedek Parçaları / *Spare Parts* / *Ersatzteile* Sıkma Vidası *Screw* *Schraube*	Tork Anahtar *Torx Key* *Torx-Schlüssel*
AEM90-XN0403-D32-M16-L43-Z05-H	●	32	5	29	M16	43	17	4	**XNEX 0403..**	3008-M2.5x6	82-T08
AEM90-XN0403-D42-M16-L43-Z06-H	●	42	6	29	M16	43	17	4			

R: Sağ / Right / *Rechts*/ L: Sol / Left / *Links*
● Stokta / In Stock / *Auf Lager* ○ Stokta Yok / Non Stock Item / *Kein Lagerartikel, Lieferzeit auf Anfrage*
SC Ucuna Uygundur. / Compatible with SC Insert. / Kompatibel mit SC Wendeplatten.

Sipariş Örneği/Ordering Example/*Образец заказа*
1 ad./pcs./шт. AEM90-3P1004-D20-M10-L35-Z02
Kesme Hesabı : S 377/ *Cutting Calculation : P 377* / *Schnittberechnung : P 377*

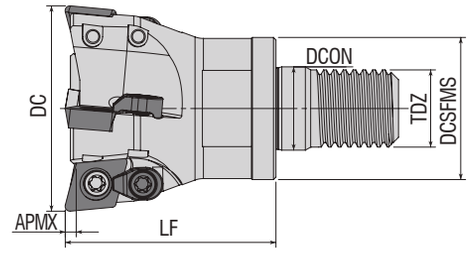

Takım Kodu *Ordering Code* *Bestell-Bezeichnung*	Stok *Stock* *Lager*	Takım Ölçüleri (mm) *Dimension (mm)* *Abmessung (mm)*							Kesici Uç *Insert* *Wendeschneidplatte*	Yedek Parçaları / *Spare Parts* / *Ersatzteile*			
		DC	ZEFP	DCSFMS	TDZ	LF	DCON	APMX		Sıkma Vidası *Screw* *Schraube*	Baskı Parçası *Wedge Clamp* *Spannpratze*	Baskı Vidası *Clamp Screw* *Schraube*	Tork Anahtar *Torx Key* *Torx-Schlüssel* 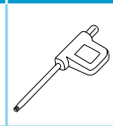
AEM95-XD0206-D16-M08-L23-Z02-H	●	16	2	14.75	M08	23	8.5	1	**XDHW 0206..**	3008-M2.5x5	-	-	82-T08
AEM95-XD0206-D16-M08-L23-Z02-H-F	●	16	2	14.75	M08	23	8.5	1					
AEM95-XD0206-D20-M10-L30-Z03-H	●	20	3	18	M10	30	10.5	1					
AEM95-XD0206-D20-M10-L30-Z03-H-F	●	20	3	18	M10	30	10.5	1					
AEM95-XD0206-D25-M12-L35-Z03-H	●	25	3	21	M12	35	12.5	1		3008-M2.5x6			
AEM95-XD0206-D25-M12-L35-Z03-H-F	●	25	3	21	M12	35	12.5	1					
AEM95C-XD0310-D35-M16-L43-Z03-H	●	35	3	29	M16	43	17	1.5	**XDHW 0310..**	3015-M3.5x9	ACK-15	4015-M3.5x11	80-T15
AEM95C-XD0310-D35-M16-L43-Z03-H-F	●	35	3	29	M16	43	17	1.5					
AEM95C-XD0310-D42-M16-L43-Z04-H	●	42	4	29	M16	43	17	1.5					
AEM95C-XD0310-D42-M16-L43-Z04-H-F	●	42	4	29	M16	43	17	1.5					

DJT Ucuna Uygundur. / Compatible with DJT Insert. / Kompatibel mit DJT Wendeplatten.

Çap Ölçüsü - 0,02 mm Olarak üretiliyor. F: ± 0,02 mm Demektir. Ör: Ø16 Takım 15,98 ± 0,02 mm yani 16,00 mm - 15,96 mm Olmalıdır.

Diameter Size is produced as - 0.02 mm. F: means ± 0,02 mm. For example: Ø16 tool 15.98 ± 0,02 mm, it means that it should be 16,00 mm - 15,96 mm.

Durchmesser - Es wird mit -0,02 mm hergestellt. Das heißt F: ± 0,02 mm. Zum Beispiel: Der Ø16-Satz sollte 15,98 ± 0,02 mm, 16,00 mm - 15,96 mm betragen.

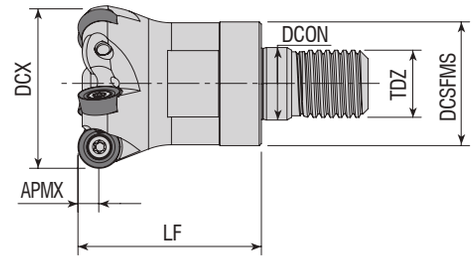

Takım Kodu *Ordering Code* *Bestell-Bezeichnung*	Stok *Stock* *Lager*	Takım Ölçüleri (mm) *Dimension (mm)* *Abmessung (mm)*							Kesici Uç *Insert* *Wendeschneidplatte*	Yedek Parçaları / *Spare Parts* / *Ersatzteile*	
		DCX	ZEFP	DCSFMS	TDZ	LF	DCON	APMX		Sıkma Vidası *Screw* *Schraube*	Tork Anahtar *Torx Key* *Torx-Schlüssel*
AEMR-RC10T3-D25-M12-L35-Z03-H	●	25	3	21	M12	35	12.5	5	**RC.. 10T3..**	4015-M4x9	80-T15
AEMR-RC10T3-D32-M16-L43-Z04-H	●	32	4	29	M16	43	17	5			
AEMR-RC10T3-D40-M16-L43-Z05-H	●	40	5	29	M16	43	17	5			

ZCC Ucuna Uygundur. / Compatible with ZCC Insert. / Kompatibel mit ZCC Wendeplatten.

Sipariş Örneği/Ordering Example/*Bestellbeispiel*
1 ad./pcs./stück AEM95-XD0206-D16-M08-L23-Z02-H
Kesme Hesabı : S 367 / *Cutting Calculation : P 367* / *Schnittberechnung : P 367*
Sıkma Tork Değeri : S 376 / *Tightening Torque : P 376* / *Anzugsmoment : P 376*

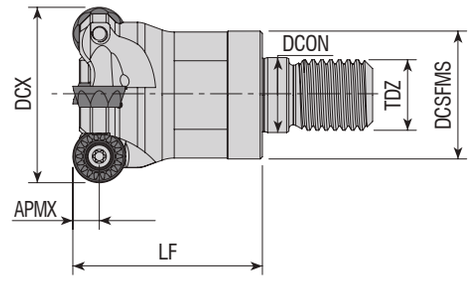

Takım Kodu *Ordering Code* *Bestell-Bezeichnung*	Stok *Stock* *Lager*	Takım Ölçüleri (mm) *Dimension (mm)* *Abmessung (mm)*							Kesici Uç *Insert* *Wendeschneidplatte*	Yedek Parçaları / *Spare Parts* / *Ersatzteile* Sıkma Vidası *Screw* *Schraube*	Tork Anahtar *Torx Key* *Torx-Schlüssel*
		DCX	ZEFP	DCSFMS	TDZ	LF	DCON	APMX			
AEMR-RP08T2M-D20-M10-L30-Z02-H	●	20	2	18	M10	30	10.5	4	**RPMT 08T2..**	3008-M2.5x6	82-T08
AEMR-RP10T3M-D25-M12-L35-Z02-H	●	25	2	21	M12	35	12.5	5	**RPMT 10T3..**	4015-M3.5x9	80-T15
AEMR-RP10T3M-D32-M16-L43-Z03-H	●	32	3	29	M16	43	17	5			
AEMR-RP1204M-D32-M16-L43-Z03-H	●	32	3	29	M16	43	17	6	**RPMT 1204..**	4015-M4x9	
AEMR-RP1204M-D40-M16-L43-Z04-H	●	40	4	29	M16	43	17	6			

MTSBH Ucuna Uygundur. / Compatible with MTSBH Insert. / Kompatibel mit MTSBH Wendeplatten.

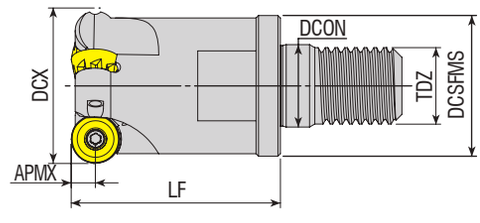

Takım Kodu *Ordering Code* *Bestell-Bezeichnung*	Stok *Stock* *Lager*	Takım Ölçüleri (mm) *Dimension (mm)* *Abmessung (mm)*							Kesici Uç *Insert* *Wendeschneidplatte*	Yedek Parçaları / *Spare Parts* / *Ersatzteile* Sıkma Vidası *Screw* *Schraube*	Tork Anahtar *Torx Key* *Torx-Schlüssel*
		DCX	ZEFP	DCSFMS	TDZ	LF	DCON	APMX			
AEMR-RP10T3-D25-M12-L35-Z02-H	●	25	2	21	M12	35	12.5	5	**RPNX 10T3..**	4010-M3x8	82-T10
AEMR-RP10T3-D32-M16-L43-Z03-H	●	32	3	29	M16	43	17	5			
AEMR-RP1204-D32-M16-L43-Z03-H	●	32	3	29	M16	43	17	6	**RPNX 1204..**	4015-M4x9	80-T15

R: Sağ / Right / *Rechts* L: Sol / Left / *Links*
● Stokta / In Stock / *Auf Lager* ○ Stokta Yok / Non Stock Item / *Kein Lagerartikel, Lieferzeit auf Anfrage*
CRTZT Ucuna Uygundur. / Compatible with CRTZT Insert. / Kompatibel mit CRTZT Wendeplatten.

Sipariş Örneği/Ordering Example/*Bestellbeispiel*
1 ad./pcs./stück AEMR-RP08T2M-D20-M10-L30-Z02-H
Kesme Hesabı : S 367 / *Cutting Calculation : P 367* / *Schnittberechnung : P 367*
Sıkma Tork Değeri : S 367 / *Tightening Torque : P 367* / *Anzugsmoment : P 367*

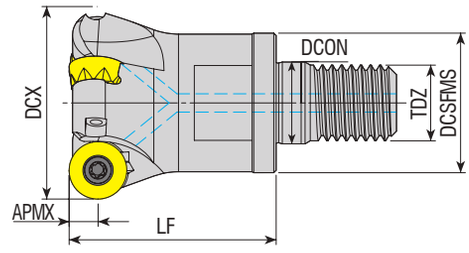

Takım Kodu *Ordering Code* *Bestell-Bezeichnung*	Stok *Stock* *Lager*	Takım Ölçüleri (mm) *Dimension (mm)* *Abmessung (mm)* DCX	ZEFP	DCSFMS	TDZ	LF	DCON	APMX	Kesici Uç *Insert* *Wendeschneidplatte*	Yedek Parçaları / *Spare Parts* / *Ersatzteile* Sıkma Vidası *Screw* *Schraube*	Tork Anahtar *Torx Key* *Torx-Schlüssel*
new AEMR-RY10-D25-M12-L43-Z03-H	●	25	3	21	M12	43	12.5	5	RYMX 1004..	4015-M3.5x9	80-T15
AEMR-RY10-D32-M16-L43-Z04-H	●	32	4	29	M16	43	17	5			
AEMR-RY10-D40-M16-L43-Z05-H	●	40	5	29	M16	43	17	5			
AEMR-RY12-D32-M16-L43-Z03-H	●	32	3	29	M16	43	17	6	RYMX 1205..	4015-M4x9	
AEMR-RY12-D40-M16-L43-Z03-H	●	40	3	29	M16	43	17	6			

TGTC Ucuna Uygundur. / Compatible with TGTC Insert. / Kompatibel mit TGTC Wendeplatten.

new

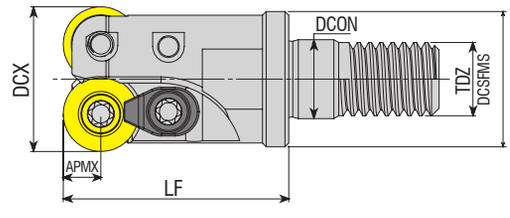

Takım Kodu *Ordering Code* *Bestell-Bezeichnung*	Stok *Stock* *Lager*	Takım Ölçüleri (mm) *Dimension (mm)* *Abmessung (mm)* DCX	ZEFP	DCSFMS	TDZ	LF	DCON	APMX	Kesici Uç *Insert* *Wendeschneidplatte*	Yedek Parçaları / *Spare Parts* / *Ersatzteile* Sıkma Vidası *Screw* *Schraube*	Baskı Parçası *Wedge Clamp* *Spannpratze*	Baskı Vidası *Clamp Screw* *Schraube*	Tork Anahtar *Torx Key* *Torx-Schlüssel*
AEMRC-RD10T3-D20-M10-L30-Z02	●	20	2	18	M10	30	10.5	5	RD.. 10T3	4015-M3.5x9	ACK-15	4015-M3.5x11	80-T15
AEMRC-RD10T3-D32-M16-L43-Z03-H	●	32	3	29	M16	43	17	5					

R: Sağ / Right / *Rechts*/ L: Sol / Left / *Links*
● Stokta / In Stock / *Auf Lager* ○ Stokta Yok / Non Stock Item / *Kein Lagerartikel, Lieferzeit auf Anfrage*
ISO Ucuna Uygundur. / Compatible with ISO Insert. / Kompatibel mit ISO Wendeplatten.

Sipariş Örneği/Ordering Example/*Bestellbeispiel*
1 ad./pcs./stück AEMR-RY10-D25-M12-L43-Z03-H
Kesme Hesabı : S 377/ *Cutting Calculation : P 377* / *Schnittberechnung : P 377*

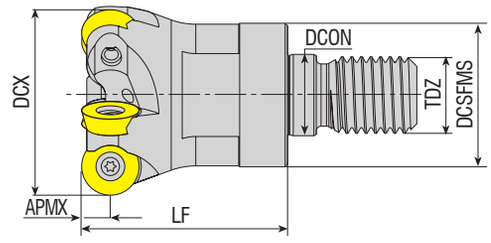

Takım Kodu *Ordering Code* *Bestell-Bezeichnung*	Stok *Stock* *Lager*	Takım Ölçüleri (mm) *Dimension (mm)* *Abmessung (mm)* DCX	ZEFP	DCSFMS	TDZ	LF	DCON	APMX	Kesici Uç *Insert* *Wendeschneidplatte*	Yedek Parçaları / *Spare Parts* / *Ersatzteile* Sıkma Vidası *Screw* *Schraube*	Tork Anahtar *Torx Key* *Torx-Schlüssel*
AEMR-RD0702-D15-M08-L23-Z02-H	●	15	2	13	M08	23	8.5	3.5	RD.. 0702	3008-M2.5x6	82-T08
AEMR-RD0702-D16-M08-L23-Z02-H	●	16	2	14.75	M08	23	8.5	3.5			
AEMR-RD0702-D20-M10-L30-Z04-H	●	20	4	18	M10	30	10.5	3.5			
AEMR-RD0702-D25-M12-L35-Z05-H	●	25	5	21	M12	35	12.5	3.5			
AEMR-RD0702-D30-M16-L42-Z05-H	●	30	5	29	M16	42	17	3.5			
AEMR-RD0702-D32-M16-L43-Z05-H	●	32	5	29	M16	43	17	3.5			
AEMR-RD0702-D35-M16-L42-Z06-H	●	35	6	29	M16	42	17	3.5			
AEMR-RD0702-D42-M16-L43-Z05-H	●	42	5	29	M16	43	17	3.5			
AEMR-RD0702-D42-M16-L43-Z07-H	●	42	7	29	M16	43	17	3.5			
AEMR-RD08T2-D16-M08-L23-Z02-H	●	16	2	13	M08	23	8.5	4	RD.. 08T2	3008-M2.5x6	
AEMR-RD08T2-D16-M10-L23-Z02-H	●	16	2	13	M10	23	8.5	4			
AEMR-RD08T2-D20-M10-L30-Z03-H	●	20	3	18	M10	30	10.5	4			
AEMR-RD08T2-D25-M12-L35-Z04-H	●	25	4	21	M12	35	12.5	4			
AEMR-RD0802-D16-M08-L23-Z02-H	●	16	2	13	M08	23	8.5	4	RD.. 0802	3008-M3x6	
AEMR-RD0803-D16-M08-L23-Z02-H	●	16	2	13	M08	23	8.5	4	RD.. 0803		
AEMR-RD0803-D20-M10-L30-Z03-H	●	20	3	18	M10	30	10.5	4		3008-M3x8	
AEMR-RD0803-D25-M12-L35-Z04-H	●	25	4	21	M12	35	12.5	4			
AEMR-RD1003-D20-M10-L30-Z02-H	●	20	2	18	M10	30	10.5	5	RD.. 1003	4015-M3.5x9	80-T15
AEMR-RD1003-D25-M12-L35-Z02-H	●	25	2	21	M12	35	12.5	5			
AEMR-RD1003-D25-M12-L35-Z03-H	●	25	3	21	M12	35	12.5	5			
AEMR-RD1003-D30-M16-L43-Z04-H	●	30	4	29	M16	43	17	5			
AEMR-RD1003-D32-M16-L43-Z04-H	●	32	4	29	M16	43	17	5			
AEMR-RD1003-D35-M16-L43-Z04-H	●	35	4	29	M16	43	17	5			
AEMR-RD1003-D40-M16-L43-Z05-H	●	40	5	29	M16	43	17	5			
AEMR-RD1003-D42-M16-L43-Z05-H	●	42	5	29	M16	43	17	5			
AEMR-RD10T3-D25-M12-L35-Z03-H	●	25	3	21	M12	35	12.5	5	RD.. 10T3	4015-M3.5x9	
AEMR-RD10T3-D32-M16-L45-Z04-H	●	32	4	29	M16	45	17	5			
new AEMR-RD10T3-D35-M16-L43-Z04-H	●	35	4	29	M16	43	17	5			
new AEMR-RD10T3-D42-M16-L43-Z05-H	●	42	5	29	M16	43	17	5			
new AEMR-RD1004-D25-M12-L35-Z03-H	●	25	3	21	M12	35	12.5	5	RD.. 1004	4515-M4x8	
AEMR-RD1004-D32-M16-L43-Z04-H	●	32	4	29	M16	43	17	5			
AEMR-RD1004-D42-M16-L43-Z05-H	●	42	5	29	M16	43	17	5			
AEMR-RD12T3-D24-M12-L35-Z02-H	●	24	2	21	M12	35	12.5	6	RD.. 12T3	4015-M3.5x9	
AEMR-RD12T3-D25-M12-L35-Z02-H	●	25	2	21	M12	35	12.5	6			
AEMR-RD12T3-D32-M16-L43-Z03-H	●	32	3	29	M16	43	17	6			
AEMR-RD12T3-D35-M16-L43-Z03-H	●	35	3	29	M16	43	17	6			
AEMR-RD12T3-D35-M16-L43-Z04-H	●	35	4	29	M16	43	17	6			
AEMR-RD12T3-D40-M16-L43-Z04-H	●	40	4	29	M16	43	17	6			
AEMR-RD12T3-D42-M16-L43-Z05-H	●	42	5	29	M16	43	17	6			
new AEMR-RD1204-D25-M12-L35-Z02-H	●	25	2	21	M12	35	12.5	6	RD.. 1204		
AEMR-RD1204-D32-M16-L43-Z03-H	●	32	3	29	M16	43	17	6			
new AEMR-RD1204-D40-M16-L43-Z04-H	●	40	4	29	M16	43	17	6			
AEMR-RD1204-D42-M16-L43-Z04-H	●	42	4	29	M16	43	17	6			
AEMR-RD1604-D32-M16-L43-Z02-H	●	32	2	29	M16	43	17	8	RD.. 1604	4015-M4.5x11	
AEMR-RD1604-D40-M16-L43-Z02-H	●	40	2	29	M16	43	17	8			
AEMR-RD1604-D42-M16-L43-Z03-H	●	42	3	29	M16	43	17	8			

R: Sağ / Right / *Rechts*/ L: Sol / Left / *Links*
● Stokta / In Stock / *Auf Lager* ○ Stokta Yok / Non Stock Item / *Kein Lagerartikel, Lieferzeit auf Anfrage*
ISO Ucuna Uygundur. / Compatible with ISO Insert. / Kompatibel mit ISO Wendeplatten.

Sipariş Örneği/Ordering Example/*Bestellbeispiel*
1 ad./pcs./stück AEMR-RD0702-D15-M08-L23-Z02-H
Kesme Hesabı : S 377/ *Cutting Calculation : P 377* / *Schnittberechnung : P 377*
Sıkma Tork Değeri : S 376 / *Tightening Torque : P 376* / *Anzugsmoment : P 376*

new

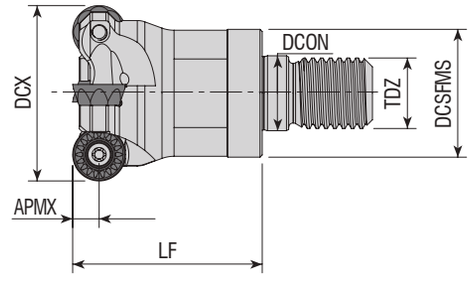

Takım Kodu *Ordering Code* *Bestell-Bezeichnung*	Stok *Stock* *Lager*	Takım Ölçüleri (mm) *Dimension (mm)* *Abmessung (mm)*							Kesici Uç *Insert* *Wendeschneidplatte*	Yedek Parçaları / *Spare Parts* / *Ersatzteile* Sıkma Vidası *Screw* *Schraube*	Tork Anahtar *Torx Key* *Torx-Schlüssel*
		DCX	ZEFP	DCSFMS	TDZ	LF	DCON	APMX			
AEMR-RP10T3A-D32-M16-L43-Z04-H	●	32	4	29	M16	43	17	5	**RPMW 10T3..**	4015-M3.5x9	80-T15
AEMR-RP10T3A-D42-M16-L43-Z05-H	●	42	5	29	M16	43	17	5			

ACHTK Ucuna Uygundur. / Compatible with ACHTK Insert. / Kompatibel mit ACHTK Wendeplatten.

new

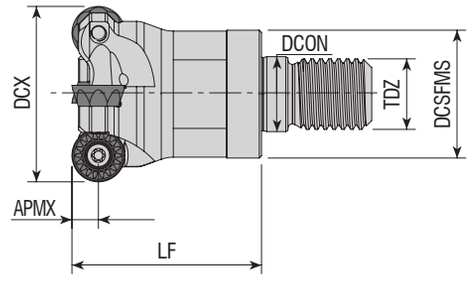

Takım Kodu *Ordering Code* *Bestell-Bezeichnung*	Stok *Stock* *Lager*	Takım Ölçüleri (mm) *Dimension (mm)* *Abmessung (mm)*							Kesici Uç *Insert* *Wendeschneidplatte*	Yedek Parçaları / *Spare Parts* / *Ersatzteile* Sıkma Vidası *Screw* *Schraube*	Tork Anahtar *Torx Key* *Torx-Schlüssel*
		DCX	ZEFP	DCSFMS	TDZ	LF	DCON	APMX			
AEMR-RP10T3K-D32-M16-L43-Z04-H	●	32	4	29	M16	43	17	5	**RPMT 10T3..**	4010-M3x8	82-T10
AEMR-RP10T3K-D42-M16-L43-Z05-H	●	43	5	29	M16	43	17	5			

R: Sağ / Right / *Rechts*/ L: Sol / Left / *Links*
● Stokta / In Stock / *Auf Lager* ○ Stokta Yok / Non Stock Item / *Kein Lagerartikel, Lieferzeit auf Anfrage*
KYCR Ucuna Uygundur. / Compatible with KYCR Insert. / Kompatibel mit KYCR Wendeplatten.

Sipariş Örneği/Ordering Example/*Bestellbeispiel*
1 ad./pcs./stück AEMR-RP10T3A-D32-M16-L43-Z04-H
Kesme Hesabı : S 377/ *Cutting Calculation : P 377* / *Schnittberechnung : P 377*

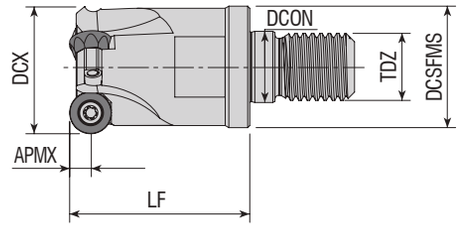

Takım Kodu *Ordering Code* *Bestell-Bezeichnung*	Stok *Stock* *Lager*	Takım Ölçüleri (mm) *Dimension (mm)* *Abmessung (mm)*							Kesici Uç *Insert* *Wendeschneidplatte*	Yedek Parçaları / *Spare Parts* / *Ersatzteile* Sıkma Vidası *Screw* *Schraube*	Tork Anahtar *Torx Key* *Torx-Schlüssel*
		DCX	ZEFP	DCSFMS	TDZ	LF	DCON	APMX			
AEMR-QP10T3-D25-M12-L35-Z02-H	●	25	2	21	M12	35	12.5	5	**QP.. 10T3..**	4015-M3.5x9	80-T15
AEMR-QP10T3-D32-M16-L43-Z03-H	●	32	3	29	M16	43	17	5			

SMTM Ucuna Uygundur. / Compatible with SMTM Insert. / Kompatibel mit SMTM Wendeplatten.

S-SİSTEM HIZLI İLERLEMELİ MODÜLER PARMAK FREZELER
S-SYSTEM MODULAR (SCREW TYPE) HIGHFEED END MILLS
S-SYSTEM HOCHVORSCHUB-EINSCHRAUBFRÄSER

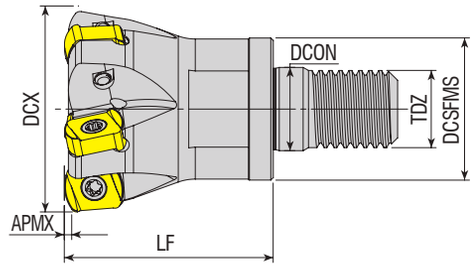

Takım Kodu *Ordering Code* *Bestell-Bezeichnung*	Stok *Stock* *Lager*	Takım Ölçüleri (mm) *Dimension (mm)* *Abmessung (mm)*							Kesici Uç *Insert* *Wendeschneidplatte*	Yedek Parçaları / *Spare Parts* / *Ersatzteile* Sıkma Vidası *Screw* *Schraube*	Tork Anahtar *Torx Key* *Torx-Schlüssel*
		DCX	ZEFP	DCSFMS	TDZ	LF	DCON	APMX			
AHFM-BL0603-D20-M10-L30-Z03-H	●	20	3	18	M10	30	10.5	1	**BLMP 0603..**	3008-M2.5x6	82-T08
new **AHFM-BL0603-D25-M12-L35-Z04-H**	●	25	4	21	M12	35	12.5	1			
AHFM-BL0603-D32-M16-L40-Z05-H	●	32	5	29	M16	40	17	1			
AHFM-BL0904-D32-M16-L40-Z04-H	●	32	4	29	M16	40	17	1.5	**BLMP 0904..**	3010-M3.5x9	82-T10
AHFM-BL0904-D32-M16-L43-Z04-H	●	32	4	29	M16	43	17	1.5			
AHFM-BL0904-D42-M16-L43-Z05-H	●	42	5	29	M16	43	17	1.5			

R: Sağ / Right / *Rechts* L: Sol / Left / *Links*
● Stokta / In Stock / *Auf Lager* ○ Stokta Yok / Non Stock Item / *Kein Lagerartikel, Lieferzeit auf Anfrage*
TGTC Ucuna Uygundur. / Compatible with TGTC Insert. / Kompatibel mit TGTC Wendeplatten.

Sipariş Örneği/Ordering Example/*Bestellbeispiel*
1 ad./pcs./stück AEMR-QP10T3-D25-M12-L35-Z02-H
Kesme Hesabı : S 377/ *Cutting Calculation : P 377* / *Schnittberechnung : P 377*
Sıkma Tork Değeri : S 376 / *Tightening Torque : P 376* / *Anzugsmoment : P 376*

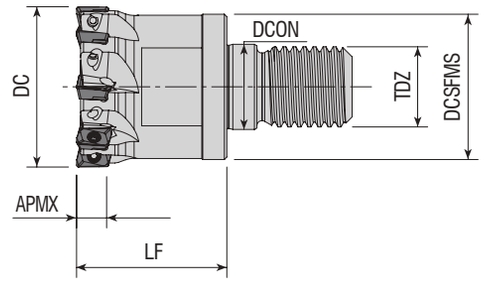

Takım Kodu *Ordering Code* *Bestell-Bezeichnung*	Stok *Stock* *Lager*	Takım Ölçüleri (mm) *Dimension (mm)* *Abmessung (mm)* DC	ZEFP	DCSFMS	TDZ	LF	DCON	APMX	Kesici Uç *Insert* *Wendeschneidplatte*	Yedek Parçaları / *Spare Parts* / *Ersatzteile* Sıkma Vidası *Screw* *Schraube*	Tork Anahtar *Torx Key* *Torx-Schlüssel*
AHFM-ED0702-D12-M06-L20-Z03	●	12	3	10	M06	20	6.5	6	EDMT 0702 JDMT 070204	3006-M1.8x4	82-T06
AHFM-ED0702-D16-M08-L25-Z04-H	●	16	4	14.75	M08	25	8.5	6			
AHFM-ED0702-D20-M10-L30-Z05-H	●	20	5	18	M10	30	10.5	6			
AHFM-ED0702-D25-M12-L30-Z06-H	●	25	6	21	M12	30	12.5	6			
AHFM-ED0702-D32-M16-L30-Z08-H	●	32	8	29	M16	30	17	6			

HTCH Ucuna Uygundur. / Compatible with HTCH Insert. / Kompatibel mit HTCH Wendeplatten.

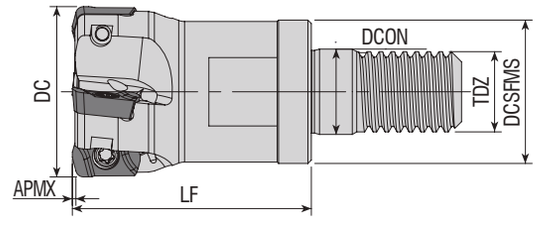

Takım Kodu *Ordering Code* *Bestell-Bezeichnung*	Stok *Stock* *Lager*	Takım Ölçüleri (mm) *Dimension (mm)* *Abmessung (mm)* DC	ZEFP	DCSFMS	TDZ	LF	DCON	APMX	Kesici Uç *Insert* *Wendeschneidplatte*	Yedek Parçaları / *Spare Parts* / *Ersatzteile* Sıkma Vidası *Screw* *Schraube*	Tork Anahtar *Torx Key* *Torx-Schlüssel*
new AHFM-EP1003-D16-M08-L23-Z02	●	16	2	14.75	M08	23	8.5	1	EP.. 1003.. ZPMT 1003.. YPHW 1003..	3008-M2.5x5	82-T08
AHFM-EP1003-D16-M08-L23-Z02-H	●	16	2	14.75	M08	23	8.5	1			
new AHFM-EP1003-D20-M10-L30-Z03	●	20	3	18	M10	30	10.5	1			
AHFM-EP1003-D20-M10-L30-Z04-H	●	20	4	18	M10	30	10.5	1			
AHFM-EP1003-D25-M12-L35-Z04-H	●	25	4	21	M12	35	12.5	1		3008-M2.5x6	
AHFM-EP1003-D32-M16-L43-Z05-H	●	32	5	29	M16	43	17	1			
AHFM-EP1003-D35-M16-L43-Z05-H	●	35	5	29	M16	43	17	1			
AHFM-EP1003-D42-M16-L43-Z06-H	●	42	6	29	M16	43	17	1			

R: Sağ / Right / *Rechts*/ L: Sol / Left / *Links*
● Stokta / In Stock / *Auf Lager* ○ Stokta Yok / Non Stock Item / *Kein Lagerartikel, Lieferzeit auf Anfrage*
DJT Ucuna Uygundur. / Compatible with DJT Insert. / Kompatibel mit DJT Wendeplatten.

Sipariş Örneği/Ordering Example/*Bestellbeispiel*
1 ad./pcs./stück AHFM-ED0702-D12-M06-L20-Z03
Kesme Hesabı : S 377/ *Cutting Calculation : P 377* / *Schnittberechnung : P 377*
Sıkma Tork Değeri : S 376 / *Tightening Torque : P 376* / *Anzugsmoment : P 376*

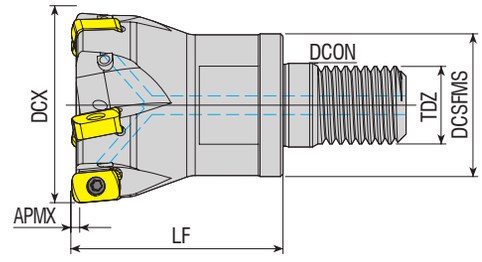

Takım Kodu *Ordering Code* *Bestell-Bezeichnung*	Stok *Stock* *Lager*	Takım Ölçüleri (mm) *Dimension (mm)* *Abmessung (mm)* DCX	ZEFP	DCSFMS	TDZ	LF	DCON	APMX	Kesici Uç *Insert* *Wendeschneidplatte*	Yedek Parçaları / *Spare Parts* / *Ersatzteile*: Sıkma Vidası *Screw* *Schraube*	Baskı Parçası *Wedge Clamp* *Spannpratze*	Baskı Vidası *Clamp Screw* *Schraube*	Tork Anahtar *Torx Key* *Torx-Schlüssel*
AHFM-EN1004-D16-M08-L23-Z02-H	●	16	2	14.75	M08	23	8.5	1	**ENMU 1004..**	3008-M2.5x5	-	-	82-T08
AHFM-EN1004-D20-M10-L30-Z03-H	●	20	3	18	M10	30	10.5	1					
AHFM-EN1004-D25-M12-L35-Z03-H	●	25	3	21	M12	35	12.5	1					
AHFM-EN1004-D25-M12-L35-Z04-H	●	25	4	21	M12	35	12.5	1		3008-M2.5x6			
AHFM-EN1004-D32-M16-L43-Z05-H	●	32	5	29	M16	43	17	1					
AHFM-EN1004-D35-M16-L43-Z05-H	●	35	5	29	M16	43	17	1					
AHFM-EN1004-D40-M16-L43-Z05-H	●	40	5	29	M16	43	17	1					
AHFM-EN1004-D42-M16-L43-Z05-H	●	42	5	29	M16	43	17	1					

DJT Ucuna Uygundur. / Compatible with DJT Insert. / Kompatibel mit DJT Wendeplatten.

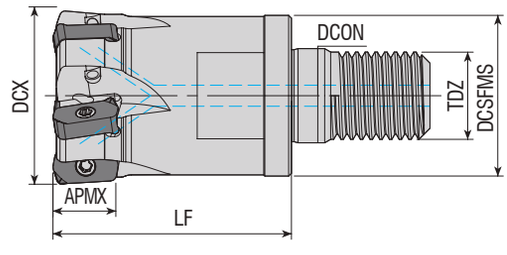

Takım Kodu *Ordering Code* *Bestell-Bezeichnung*	Stok *Stock* *Lager*	Takım Ölçüleri (mm) *Dimension (mm)* *Abmessung (mm)* DCX	ZEFP	DCSFMS	TDZ	LF	DCON	APMX	Kesici Uç *Insert* *Wendeschneidplatte*	Yedek Parçaları / *Spare Parts* / *Ersatzteile*: Sıkma Vidası *Screw* *Schraube*	Baskı Parçası *Wedge Clamp* *Spannpratze*	Baskı Vidası *Clamp Screw* *Schraube*	Tork Anahtar *Torx Key* *Torx-Schlüssel*
AHFM-LN0303-D25-M12-L35-Z04-H	●	25	4	21	M12	35	12.5	12	**LNMU 0303..**	3008-M2.5x6	-	-	82-T08
AHFM-LN0303-D32-M16-L43-Z05-H	●	32	5	29	M16	43	17	12					
AHFM-LN0303-D42-M16-L43-Z06-H	●	42	6	29	M16	43	17	12					

R: Sağ / Right / *Rechts*/ L: Sol / Left / *Links*
● Stokta / In Stock / *Auf Lager* ○ Stokta Yok / Non Stock Item / *Kein Lagerartikel, Lieferzeit auf Anfrage*
TNGLY Ucuna Uygundur. / Compatible with TNGLY Insert. / Kompatibel mit TNGLY Wendeplatten.

Sipariş Örneği/Ordering Example/*Bestellbeispiel*
1 ad./pcs./stück AHFM-EN1004-D16-M08-L23-Z02-H
Kesme Hesabı : S 377/ *Cutting Calculation : P 377* / *Schnittberechnung : P 377*
Sıkma Tork Değeri : S 376 / *Tightening Torque : P 376* / *Anzugsmoment : P 376*

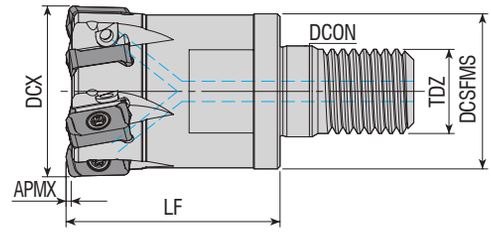

Takım Kodu *Ordering Code* *Bestell-Bezeichnung*	Stok *Stock* *Lager*	Takım Ölçüleri (mm) *Dimension (mm)* *Abmessung (mm)* DCX	ZEFP	DCSFMS	TDZ	LF	DCON	APMX	Kesici Uç *Insert* *Wendeschneidplatte*	Yedek Parçaları / *Spare Parts* / *Ersatzteile* Sıkma Vidası *Screw* *Schraube*	Baskı Parçası *Wedge Clamp* *Spannpratze*	Baskı Vidası *Clamp Screw* *Schraube*	Tork Anahtar *Torx Key* *Torx-Schlüssel*
AHFM-L003-D20-M10-L30-Z04-H-F	●	20	4	18	M10	30	10.5	1	LOGU 0303..	1108-M3x6.8	-	-	82-T08
AHFM-L003-D25-M12-L35-Z04-H-F	●	25	4	21	M12	35	12.5	1					
AHFM-L003-D25-M12-L35-Z04-H	●	25	4	21	M12	35	12.5	1					
AHFM-L003-D32-M16-L40-Z05-H-F	●	32	5	29	M16	40	17	1					
AHFM-L003-D32-M16-L40-Z05-H	●	32	5	29	M16	40	17	1					
AHFM-L003-D32-M16-L40-Z06-H-F	●	32	6	29	M16	40	17	1					
AHFM-L003-D32-M16-L40-Z06-H	●	32	6	29	M16	40	17	1					
AHFM-L003-D35-M16-L40-Z05-H	●	35	5	29	M16	40	17	1					
AHFM-L003-D35-M16-L40-Z06-H	●	35	6	29	M16	40	17	1					
AHFM-L003-D42-M16-L40-Z05-H	●	42	5	29	M16	40	17	1					
AHFM-L003-D42-M16-L40-Z06-H	●	42	6	29	M16	40	17	1					

R: Sağ / Right / *Rechts* L: Sol / Left / *Links*
● Stokta / In Stock / *Auf Lager* ○ Stokta Yok / Non Stock Item / *Kein Lagerartikel, Lieferzeit auf Anfrage*
KYCR Ucuna Uygundur. / Compatible with KYCR Insert. / Kompatibel mit KYCR Wendeplatten.
F: Eksenel ve Radyal Salgı Değeri 0,02 mm İçindedir. / F: Axial and Radial Runout Value is within 0,02 mm.
F: Der axiale und radiale Rundlaufwert liegt innerhalb von 0,02 mm.

Kesme Hesabı : S 367 / *Cutting Calculation : P 367* / *Schnittberechnung : P 367*
Sıkma Tork Değeri : S 367 / *Tightening Torque : P 367* / *Anzugsmoment : P 367*

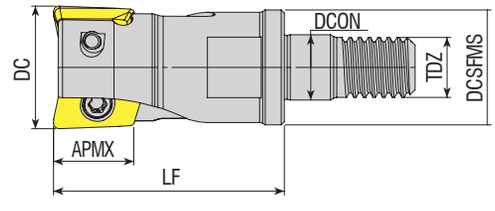

Takım Kodu *Ordering Code* *Bestell-Bezeichnung*	Stok *Stock* *Lager*	Takım Ölçüleri (mm) *Dimension (mm)* *Abmessung (mm)* DC	ZEFP	DCSFMS	TDZ	LF	DCON	APMX	Kesici Uç *Insert* *Wendeschneidplatte*	Yedek Parçaları / *Spare Parts* / *Ersatzteile* Sıkma Vidası *Screw* *Schraube*	Tork Anahtar *Torx Key* *Torx-Schlüssel*
AHFM-JD1003-D16-M08-L30-Z02-H	●	16	2	14.75	M08	30	8.5	9	JDMT 1003..	3008-M2.5x6	82-T08
AHFM-JD1003-D20-M10-L30-Z03-H	●	20	3	18	M10	30	10.5	9			

HTCH Ucuna Uygundur. / Compatible with HTCH Insert. / Kompatibel mit HTCH Wendeplatten.

Sipariş Örneği/Ordering Example/*Bestellbeispiel*
1 ad./pcs./stück AHFM-L003-D20-M10-L30-Z04-H-F

new

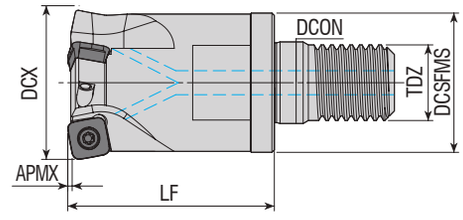

Takım Kodu *Ordering Code* *Bestell-Bezeichnung*	Stok *Stock* *Lager*	Takım Ölçüleri (mm) *Dimension (mm)* *Abmessung (mm)*							Kesici Uç *Insert* *Wendeschneidplatte*	Yedek Parçaları / *Spare Parts* / *Ersatzteile* Sıkma Vidası *Screw* *Schraube*	Tork Anahtar *Torx Key* *Torx-Schlüssel*
		DCX	ZEFP	DCSFMS	TDZ	LF	DCON	APMX			
AHFM-SD1205-D32-M16-L40-Z03-H	●	32	3	29	M16	40	17	2	**SD.. 1205..**	4015-M4x11	80-T15
AHFM-SD1205-D35-M16-L40-Z03-H	●	35	3	29	M16	40	17	2			
AHFM-SD1205-D40-M16-L43-Z03-H	●	40	3	29	M16	43	17	2			
AHFM-SD1205-D42-M16-L43-Z03-H	●	42	3	29	M16	43	17	2			

HTCH Ucuna Uygundur. / Compatible with HTCH Insert. / Kompatibel mit HTCH Wendeplatten.

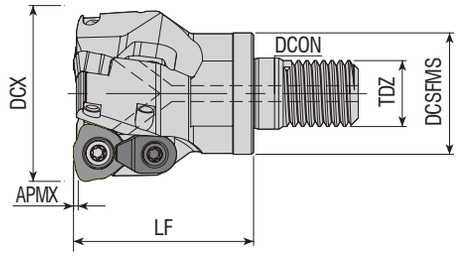

Takım Kodu *Ordering Code* *Bestell-Bezeichnung*	Stok *Stock* *Lager*	Takım Ölçüleri (mm) *Dimension (mm)* *Abmessung (mm)*							Kesici Uç *Insert* *Wendeschneidplatte*	Yedek Parçaları / *Spare Parts* / *Ersatzteile* Sıkma Vidası *Screw* *Schraube*	Baskı Parçası *Wedge Clamp* *Spannpratze*	Baskı Vidası *Clamp Screw* *Schraube*	Tork Anahtar *Torx Key* *Torx-Schlüssel*
		DCX	ZEFP	DCSFMS	TDZ	LF	DCON	APMX					
AHFMC-JD1204-D32-M16-L43-Z02-H	●	32	2	29	M16	43	17	1.5	**JDMW 1204..**	4615-M4x11	ACK-05	4015-M4x11	80-T15
AHFMC-JD1204-D42-M16-L43-Z03-H	●	42	3	29	M16	43	17	1.5					

R: Sağ / Right / *Rechts*/ L: Sol / Left / *Links*
● Stokta / In Stock / *Auf Lager* ○ Stokta Yok / Non Stock Item / *Kein Lagerartikel, Lieferzeit auf Anfrage*
MTSBH Ucuna Uygundur. / Compatible with MTSBH Insert. / Kompatibel mit MTSBH Wendeplatten.

Sipariş Örneği/Ordering Example/*Bestellbeispiel*
1 ad./pcs./stück AHFM-SD1205-D32-M16-L40-Z03-H

new

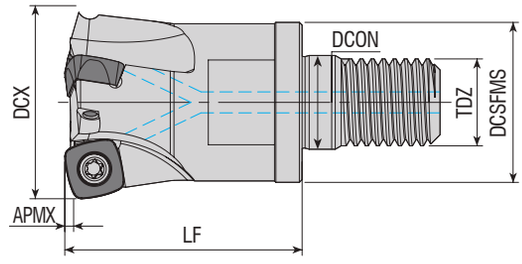

Takım Kodu *Ordering Code* *Bestell-Bezeichnung*	Stok *Stock* *Lager*	Takım Ölçüleri (mm) *Dimension (mm)* *Abmessung (mm)*							Kesici Uç *Insert* *Wendeschneidplatte*	Yedek Parçaları / *Spare Parts* / *Ersatzteile* Sıkma Vidası *Screw* *Schraube*	Tork Anahtar *Torx Key* *Torx-Schlüssel*
		DCX	ZEFP	DC SFMS	TDZ	LF	DCON	APMX			
AHFM-SP0735-D16-M08-L23-Z02-H	●	16	2	14.75	M08	23	8.5	1.2	**SPMX 073505**	3108-M3x6	82-T08
AHFM-SP0735-D20-M10-L30-Z03-H	●	20	3	18	M10	30	10.5	1.2			
AHFM-SP0735-D25-M12-L35-Z04-H	●	25	4	21	M12	35	12.5	1.2			

MTSBH Ucuna Uygundur. / Compatible with MTSBH Insert. / Kompatibel mit MTSBH Wendeplatten.

new

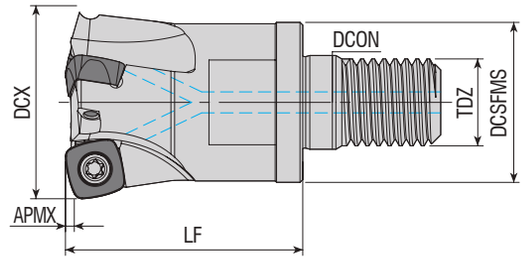

Takım Kodu *Ordering Code* *Bestell-Bezeichnung*	Stok *Stock* *Lager*	Takım Ölçüleri (mm) *Dimension (mm)* *Abmessung (mm)*							Kesici Uç *Insert* *Wendeschneidplatte*	Yedek Parçaları / *Spare Parts* / *Ersatzteile* Sıkma Vidası *Screw* *Schraube*	Tork Anahtar *Torx Key* *Torx-Schlüssel*
		DCX	ZEFP	DC SFMS	TDZ	LF	DCON	APMX			
AHFM-SP0945-D32-M16-L43-Z04-H	●	32	4	29	M16	43	17	1.4	**SPMX 094506**	4115-M4x8	80-T15
AHFM-SP0945-D35-M16-L43-Z04-H	●	35	4	29	M16	43	17	1.4			
AHFM-SP0945-D42-M16-L43-Z05-H	●	42	5	29	M16	43	17	1.4			

R: Sağ / Right / *Rechts* L: Sol / Left / *Links*
● Stokta / In Stock / *Auf Lager* ○ Stokta Yok / Non Stock Item / *Kein Lagerartikel, Lieferzeit auf Anfrage*
MTSBH Ucuna Uygundur. / Compatible with MTSBH Insert. / Kompatibel mit MTSBH Wendeplatten.

Sipariş Örneği/Ordering Example/*Bestellbeispiel*
1 ad./pcs./stück AHFM-SP0735-D16-M08-L23-Z02-H
Kesme Hesabı : S 367 / *Cutting Calculation : P 367* / *Schnittberechnung : P 367*

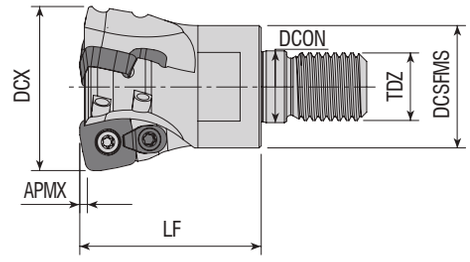

Takım Kodu *Ordering Code* *Bestell-Bezeichnung*	Stok *Stock* *Lager*	Takım Ölçüleri (mm) *Dimension (mm)* *Abmessung (mm)*							Kesici Uç *Insert* *Wendeschneidplatte*	Yedek Parçaları / *Spare Parts* / *Ersatzteile* Sıkma Vidası *Screw* *Schraube*	Baskı Parçası *Wedge Clamp* *Spannpratze*	Baskı Vidası *Clamp Screw* *Schraube*	Tork Anahtar *Torx Key* *Torx-Schlüssel*
		DCX	ZEFP	DCSFMS	TDZ	LF	DCON	APMX					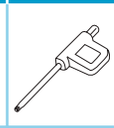
AHFM-SD06T2-D16-M08-L23-Z02-H	●	16	2	14.75	M08	23	8.5	0.8	**SD.. 06T2..**	3007-M2.2x4.6	-	-	82-T07
AHFM-SD06T2-D20-M10-L30-Z03-H	●	20	3	18	M10	30	10.5	0.8					
AHFM-SD06T2-D25-M12-L35-Z04-H	●	25	4	21	M12	35	12.5	0.8					
AHFMC-SD09T3-D25-M12-L30-Z02-H	●	25	2	22	M12	30	12.5	1.4	**SD.. 09T3..**	3010-M3.5x9	ACK-15	1510-M3.5x9	82-T10
AHFMC-SD09T3-D32-M16-L43-Z03-H	●	32	3	29	M16	43	17	1.4					
AHFMC-SD09T3-D35-M16-L43-Z03-H	●	35	3	29	M16	43	17	1.4					
AHFMC-SD09T3-D40-M16-L43-Z04-H	●	40	4	29	M16	43	17	1.4					
AHFMC-SD1204-D32-M16-L43-Z02-H	●	32	2	29	M16	43	17	1.8	**SD.. 1204..**	4015-M4x9		4015-M3.5X11	80-T15
AHFMC-SD1204-D40-M16-L43-Z03-H	●	40	3	29	M16	43	17	1.8					

ZCC Ucuna Uygundur. / Compatible with ZCC Insert. / Kompatibel mit ZCC Wendeplatten.

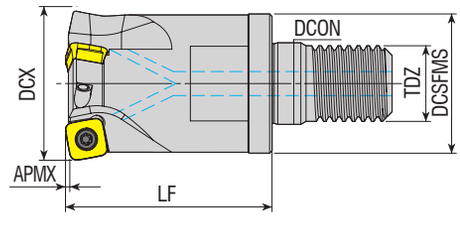

Takım Kodu *Ordering Code* *Bestell-Bezeichnung*	Stok *Stock* *Lager*	Takım Ölçüleri (mm) *Dimension (mm)* *Abmessung (mm)*							Kesici Uç *Insert* *Wendeschneidplatte*	Yedek Parçaları / *Spare Parts* / *Ersatzteile* Sıkma Vidası *Screw* *Schraube*	Baskı Parçası *Wedge Clamp* *Spannpratze*	Baskı Vidası *Clamp Screw* *Schraube*	Tork Anahtar *Torx Key* *Torx-Schlüssel*
		DCX	ZEFP	DCSFMS	TDZ	LF	DCON	APMX					
AHFM-SO0803-D20-M10-L30-Z02-H	●	20	2	18	M10	30	10.5	1	**SOMW 0803..**	4010-M3X8	-	-	82-T10
AHFM-SO0803-D25-M12-L35-Z03-H	●	25	3	22	M12	35	12.5	1					
AHFM-SO0803-D32-M16-L43-Z03-H	●	32	3	29	M16	43	17	1					
AHFM-SO0803-D32-M16-L43-Z04-H	●	32	4	29	M16	43	17	1					
AHFM-SO0803-D40-M16-L43-Z04-H	●	40	4	29	M16	43	17	1					

R: Sağ / Right / *Rechts*/ L: Sol / Left / *Links*
● Stokta / In Stock / *Auf Lager* ○ Stokta Yok / Non Stock Item / *Kein Lagerartikel, Lieferzeit auf Anfrage*
KPTK Ucuna Uygundur. / Compatible with KPTK Insert. / Kompatibel mit KPTK Wendeplatten.

Sipariş Örneği/Ordering Example/*Bestellbeispiel*
1 ad./pcs./stück AHFM-SD06T2-D16-M08-L23-Z02-H

new

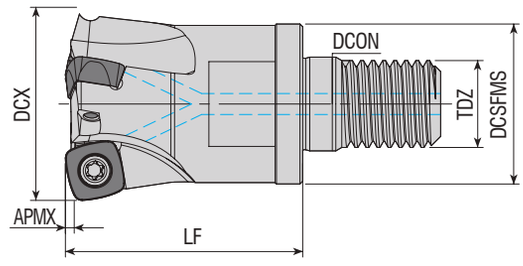

Takım Kodu *Ordering Code* *Bestell-Bezeichnung*	Stok *Stock* *Lager*	Takım Ölçüleri (mm) *Dimension (mm)* *Abmessung (mm)*							Kesici Uç *Insert* *Wendeschneidplatte*	Yedek Parçaları / *Spare Parts* / *Ersatzteile* Sıkma Vidası *Screw* *Schraube*	Tork Anahtar *Torx Key* *Torx-Schlüssel*
		DCX	ZEFP	DC SFMS	TDZ	LF	DCON	APMX			
AHFM-SO0803P-D32-M16-L35-Z04-H	●	32	4	29	M16	35	17	1	**SOEW 0803**	4010-M3x8	82-T10
AHFM-SO0803P-D42-M16-L35-Z05-H	●	42	5	29	M16	35	17	1			

PLBT Ucuna Uygundur. / Compatible with PLBT Insert. / Kompatibel mit PLBT Wendeplatten.

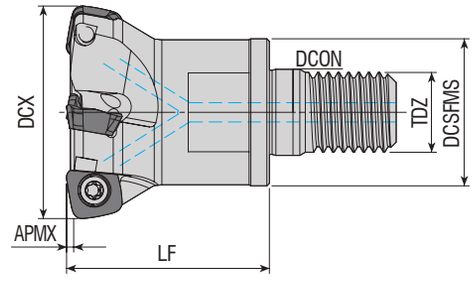

Takım Kodu *Ordering Code* *Bestell-Bezeichnung*	Stok *Stock* *Lager*	Takım Ölçüleri (mm) *Dimension (mm)* *Abmessung (mm)*							Kesici Uç *Insert* *Wendeschneidplatte*	Yedek Parçaları / *Spare Parts* / *Ersatzteile* Sıkma Vidası *Screw* *Schraube*	Baskı Parçası *Wedge Clamp* *Spannpratze*	Baskı Vidası *Clamp Screw* *Schraube*	Tork Anahtar *Torx Key* *Torx-Schlüssel*
		DCX	ZEFP	DCSFMS	TDZ	LF	DCON	APMX					
AHFM-SO1004-D32-M16-L40-Z03-H	●	32	3	29	M16	40	17	1.5	**SOMT 1004..**	4015-M4x9	-	-	80-T15
AHFM-SO1004-D40-M16-L40-Z04-H	●	40	4	29	M16	40	17	1.5					
AHFM-SO1004-D42-M16-L40-Z04-H	●	42	4	29	M16	40	17	1.5					

KYCR Ucuna Uygundur. / Compatible with KYCR Insert. / Kompatibel mit KYCR Wendeplatten.

Sipariş Örneği/Ordering Example/*Bestellbeispiel*
1 ad./pcs./stück AHFM-SO0803P-D32-M16-L35-Z04-H
Kesme Hesabı : S 377/ *Cutting Calculation : P 377* / *Schnittberechnung : P 377*

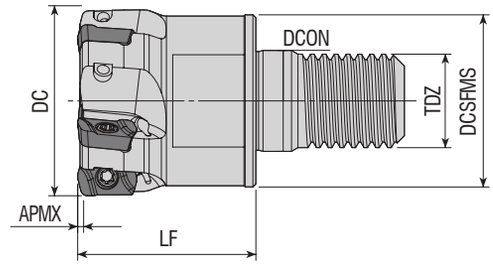

Takım Kodu *Ordering Code* *Bestell-Bezeichnung*	Stok *Stock* *Lager*	Takım Ölçüleri (mm) *Dimension (mm)* *Abmessung (mm)* DC	ZEFP	DCSFMS	TDZ	LF	DCON	APMX	Kesici Uç *Insert* *Wendeschneidplatte*	Yedek Parçaları / *Spare Parts* / *Ersatzteile* Sıkma Vidası *Screw* *Schraube*	Baskı Parçası *Wedge Clamp* *Spannpratze*	Baskı Vidası *Clamp Screw* *Schraube*	Tork Anahtar *Torx Key* *Torx-Schlüssel*
AHFM-YP1003-D16-M08-L23-Z02-F	●	16	2	14.75	M08	23	8.5	1	EP.. 1003.. ZPMT 1003.. YPHW 1003..	3008-M2.5x5	-	-	82-T08
AHFM-YP1003-D16-M08-L23-Z02-H-F	●	16	2	14.75	M08	23	8.5	1					
AHFM-YP1003-D17-M08-L23-Z02-H	●	17	2	14.75	M08	23	8.5	1					
AHFM-YP1003-D17-M08-L23-Z02-H-F	●	17	2	14.75	M08	23	8.5	1					
AHFM-YP1003-D20-M10-L30-Z03-H	●	20	3	18	M10	30	10.5	1					
AHFM-YP1003-D20-M10-L30-Z03-H-F	●	20	3	18	M10	30	10.5	1					
AHFM-YP1003-D20-M10-L30-Z04-H	●	20	4	18	M10	30	10.5	1					
AHFM-YP1003-D20-M10-L30-Z04-F	●	20	4	18	M10	30	10.5	1					
AHFM-YP1003-D21-M10-L30-Z03-H	●	21	3	18	M10	30	10.5	1					
AHFM-YP1003-D21-M10-L30-Z03-H-F	●	21	3	18	M10	30	10.5	1					
AHFM-YP1003-D25-M12-L35-Z04-H	●	25	4	21	M12	35	12.5	1					
AHFM-YP1003-D25-M12-L35-Z04-F	●	25	4	21	M12	35	12.5	1					
AHFM-YP1003-D25-M12-L35-Z04-H-F	●	25	4	21	M12	35	12.5	1					
AHFM-YP1003-D26-M12-L35-Z04-H-F	●	26	4	21	M12	35	12.5	1					
AHFM-YP1003-D32-M16-L30-Z05-F	●	32	5	29	M16	30	17	1		3008-M2.5x6			
AHFM-YP1003-D32-M16-L43-Z05-H-F	●	32	5	29	M16	43	17	1					
AHFM-YP1003-D40-M16-L43-Z06-H-F	●	40	6	29	M16	43	17	1					
AHFM-YP1003-D42-M16-L43-Z06-H-F	●	42	6	29	M16	43	17	1					

R: Sağ / Right / *Rechts* L: Sol / Left / *Links*
● Stokta / In Stock / *Auf Lager* ○ Stokta Yok / Non Stock Item / *Kein Lagerartikel, Lieferzeit auf Anfrage*
DJT Ucuna Uygundur. / Compatible with DJT Insert. / Kompatibel mit DJT Wendeplatten.
Çap Ölçüsü - 0,02 mm Olarak üretiliyor. F: ± 0,02 mm Demektir. Ör: Ø16 Takım 15,98 ± 0,02 mm yani 16,00 mm - 15,96 mm Olmalıdır.
Diameter Size is produced as - 0.02 mm. F: means ± 0,02 mm. For example: Ø16 tool 15,98 ± 0,02 mm, it means that it should be 16,00 mm - 15,96 mm.
Durchmesser - Es wird mit -0,02 mm hergestellt. Das heißt F: ± 0,02 mm. Zum Beispiel: Der Ø16-Satz sollte 15,98 ± 0,02 mm, 16,00 mm - 15,96 mm betragen.

Sipariş Örneği/Ordering Example/*Bestellbeispiel*
1 ad./pcs./stück AHFM-YP1003-D16-M08-L23-Z02-F
Kesme Hesabı : S 377 / *Cutting Calculation : P 377* / *Schnittberechnung : P 377*
Sıkma Tork Değeri : S 376 / *Tightening Torque : P 376* / *Anzugsmoment : P 376*

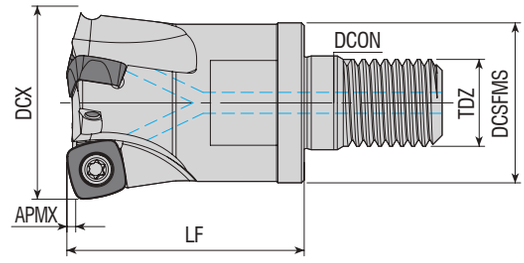

Takım Kodu *Ordering Code* *Bestell-Bezeichnung*	Stok *Stock* *Lager*	Takım Ölçüleri (mm) *Dimension (mm)* *Abmessung (mm)*							Kesici Uç *Insert* *Wendeschneidplatte*	Yedek Parçaları / *Spare Parts* / *Ersatzteile*			
		DCX	ZEFP	DCSFMS	TDZ	LF	DCON	APMX		Sıkma Vidası *Screw* *Schraube*	Baskı Parçası *Wedge Clamp* *Spannpratze*	Baskı Vidası *Clamp Screw* *Schraube*	Tork Anahtar *Torx Key* *Torx-Schlüssel*
AHFM-SP1004-D25-M12-L35-Z02-H	●	25	2	21	M12	35	12.5	1	**SPNW 1004..**	3015-M3.5x9	-	-	80-T15
AHFM-SP1004-D32-M16-L43-Z03-H	●	32	3	29	M16	43	17	1.5					
AHFM-SP1004-D35-M16-L43-Z03-H	●	35	3	29	M16	43	17	1.5					
AHFM-SP1004-D42-M16-L43-Z04-H	●	42	4	29	M16	43	17	1.5					

DJT Ucuna Uygundur. / Compatible with DJT Insert. / Kompatibel mit DJT Wendeplatten.

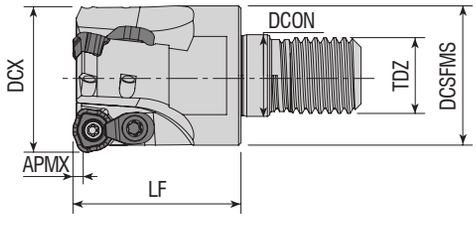

Takım Kodu *Ordering Code* *Bestell-Bezeichnung*	Stok *Stock* *Lager*	Takım Ölçüleri (mm) *Dimension (mm)* *Abmessung (mm)*							Kesici Uç *Insert* *Wendeschneidplatte*	Yedek Parçaları / *Spare Parts* / *Ersatzteile*			
		DCX	ZEFP	DCSFMS	TDZ	LF	DCON	APMX		Sıkma Vidası *Screw* *Schraube*	Baskı Parçası *Wedge Clamp* *Spannpratze*	Baskı Vidası *Clamp Screw* *Schraube*	Tork Anahtar *Torx Key* *Torx-Schlüssel*
AHFMC-WD0804-D25-M12-L35-Z02-H	●	25	2	21	M12	35	12.5	1.5	**WDMT 0804..**	4010-M3x8	ACK-15	4010-M3x8	82-T10
AHFMC-WD0804-D32-M16-L35-Z03-H	●	32	3	29	M16	35	17	1.5					

R: Sağ / Right / *Rechts*/ L: Sol / Left / *Links*
● Stokta / In Stock / *Auf Lager* ○ Stokta Yok / Non Stock Item / *Kein Lagerartikel, Lieferzeit auf Anfrage*
SMTM Ucuna Uygundur. / Compatible with SMTM Insert. / Kompatibel mit SMTM Wendeplatten.

Sipariş Örneği/Ordering Example/*Bestellbeispiel*
1 ad./pcs./stück AHFM-SP1004-D25-M12-L35-Z02-H
Kesme Hesabı : S 377/ *Cutting Calculation : P 377* / *Schnittberechnung : P 377*
Sıkma Tork Değeri : S 376 / *Tightening Torque : P 376* / *Anzugsmoment : P 376*

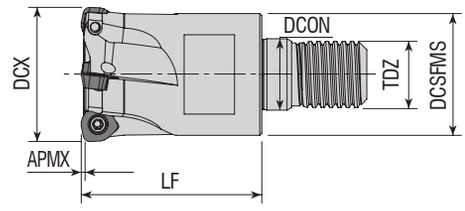

Takım Kodu *Ordering Code* *Bestell-Bezeichnung*	Stok *Stock* *Lager*	Takım Ölçüleri (mm) *Dimension (mm)* *Abmessung (mm)*							Kesici Uç *Insert* *Wendeschneidplatte*	Yedek Parçaları / *Spare Parts* / *Ersatzteile*			
		DCX	ZEFP	DCSFMS	TDZ	LF	DCON	APMX		Sıkma Vidası *Screw* *Schraube*	Baskı Parçası *Wedge Clamp* *Spannpratze*	Baskı Vidası *Clamp Screw* *Schraube*	Tork Anahtar *Torx Key* *Torx-Schlüssel*
AHFM-WD0503D-D20-M10-L30-Z02-H	●	20	2	18	M10	30	10.5	1.25	WDMT 0503..	4010-M3x6	-	-	82-T10
AHFM-WD0503D-D25-M12-L35-Z03-H	●	25	3	21	M12	35	12.5	1.25		4010-M3x8			
AHFM-WD0503D-D32-M16-L43-Z04-H	●	32	4	29	M16	43	17	1.25					
AHFM-WD0503D-D40-M16-L43-Z05-H	●	40	5	29	M16	43	17	1.25					
AHFMC-WD06T3D-D35-M16-L43-Z03-H	●	35	3	29	M16	43	17	1.5	WDHW 06T3..	3015-M3.5x9	ACK-15	4015-M3.5x11	80-T15
AHFMC-WD0805D-D32-M16-L43-Z02-H	●	32	2	29	M16	43	17	2	WDHW 0805..	4020-M4.5x10	ACK-19	4020-M4.5x12	

DJT Ucuna Uygundur. / Compatible with DJT Insert. / Kompatibel mit DJT Wendeplatten.

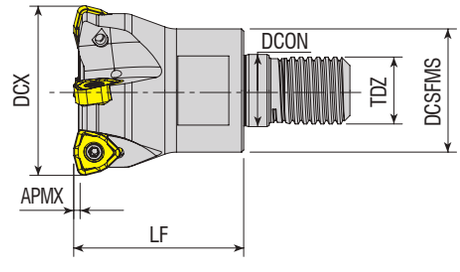

Takım Kodu *Ordering Code* *Bestell-Bezeichnung*	Stok *Stock* *Lager*	Takım Ölçüleri (mm) *Dimension (mm)* *Abmessung (mm)*							Kesici Uç *Insert* *Wendeschneidplatte*	Yedek Parçaları / *Spare Parts* / *Ersatzteile*	
		DCX	ZEFP	DCSFMS	TDZ	LF	DCON	APMX		Sıkma Vidası *Screw* *Schraube*	Tork Anahtar *Torx Key* *Torx-Schlüssel*
AHFM-WN09T3-D32-M16-L40-Z03-H	●	32	3	29	M16	40	17	1.5	WNMX 09T3..	4010-M3x8	82-T10
new AHFM-WN09T3-D35-M16-L40-Z04-H	●	35	4	26	M16	40	17	1.5			
AHFM-WN09T3-D40-M16-L40-Z04-H	●	40	4	29	M16	40	17	1.5			

R: Sağ / Right / *Rechts* L: Sol / Left / *Links*
● Stokta / In Stock / *Auf Lager* ○ Stokta Yok / Non Stock Item / *Kein Lagerartikel, Lieferzeit auf Anfrage*
KRLY Ucuna Uygundur. / Compatible with KRLY Insert. / Kompatibel mit KRLY Wendeplatten.

Sipariş Örneği/Ordering Example/*Bestellbeispiel*
1 ad./pcs./stück AHFM-WD0503D-D20-M10-L30-Z02-H
Kesme Hesabı : S 377/ *Cutting Calculation : P 377* / *Schnittberechnung : P 377*
Sıkma Tork Değeri : S 376 / *Tightening Torque : P 376* / *Anzugsmoment : P 376*

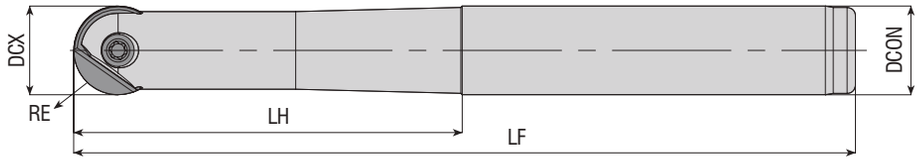

Takım Kodu *Ordering Code* *Bestell-Bezeichnung*	Stok *Stock* *Lager*	Takım Ölçüleri (mm) *Dimension (mm)* *Abmessung (mm)* DCX	RE	DCON	LF	LH	Kesici Uç *Insert* *Wendeschneidplatte*	Yedek Parçaları / *Spare Parts* / *Ersatzteile* Sıkma Vidası *Screw* *Schraube*	Tork Anahtar *Torx Key* *Torx-Schlüssel*
APMR-BNM12-D12-C12-L130	●	12	6	12	130	32	**BNM 120-S**	1210-M3.5x9.6	82-T10
APMR-BNM16-D16-C16-L175	●	16	8	16	175	70	**BNM 160-S**	1215-M4x13.5	80-T15
APMR-BNM16-D16-C16-L200	●	16	8	16	200	100			
APMR-BNM20-D20-C20-L160	●	20	10	20	160	70	**BNM 200-S**	1220-M5x0.5x15	80-T20
APMR-BNM20-D20-C20-L200	●	20	10	20	200	100			
APMR-BNM20-D20-C20-L250	●	20	10	20	250	150			
APMR-BNM25-D25-C25-L160	●	25	12.5	25	160	70	**BNM 250-S**	1220-M6x0.75x20	
APMR-BNM25-D25-C25-L200	●	25	12.5	25	200	100			
APMR-BNM25-D25-C25-L250	●	25	12.5	25	250	150			

DJT Ucuna Uygundur. / Compatible with DJT Insert. / Kompatibel mit DJT Wendeplatten.

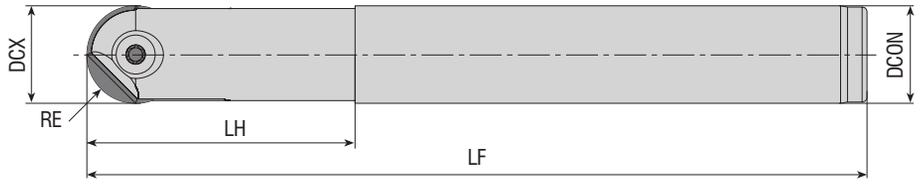

Takım Kodu *Ordering Code* *Bestell-Bezeichnung*	Stok *Stock* *Lager*	Takım Ölçüleri (mm) *Dimension (mm)* *Abmessung (mm)* DCX	RE	DCON	LF	LH	Kesici Uç *Insert* *Wendeschneidplatte*	Yedek Parçaları / *Spare Parts* / *Ersatzteile* Sıkma Vidası *Screw* *Schraube*	Tork Anahtar *Torx Key* *Torx-Schlüssel*
APMR-RO12-D12-C12-L120	●	12	6	12	120	35	**ROHX 1203**	1215-M4x0.5x9	80-T15
APMR-RO12-D12-C16-L160	●	12	6	16	160	50			
APMR-RO16-D16-C16-L160	●	16	8	16	160	45	**ROHX 1604**	1220-M5x0.5x12	80-T20
APMR-RO16-D16-C16-L200	●	16	8	16	200	45			
APMR-RO16-D16-C20-L200	●	16	8	20	200	65			
APMR-RO20-D20-C20-L160	●	20	10	20	160	55	**ROHX 2005**	1220-M5x0.5x15	
APMR-RO20-D20-C20-L200	●	20	10	20	200	55			
APMR-RO20-D20-C25-L220	●	20	10	25	220	80			

R: Sağ / Right / *Rechts*/ L: Sol / Left / *Links*
● Stokta / In Stock / *Auf Lager* ○ Stokta Yok / Non Stock Item / *Kein Lagerartikel, Lieferzeit auf Anfrage*
ZCC Ucuna Uygundur. / Compatible with ZCC Insert. / Kompatibel mit ZCC Wendeplatten.

Sipariş Örneği/Ordering Example/*Bestellbeispiel*
1 ad./pcs./stück APMR-BNM12-D12-C12-L130
Kesme Hesabı : S 377/ *Cutting Calculation : P 377* / *Schnittberechnung : P 377*

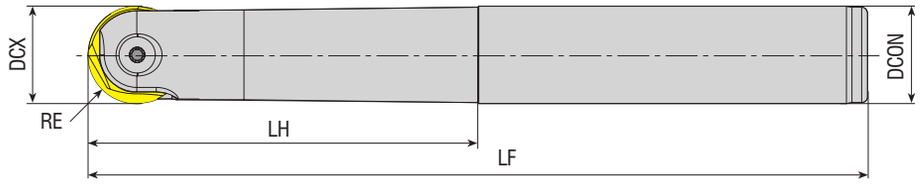

Takım Kodu *Ordering Code* *Bestell-Bezeichnung*	Stok *Stock* *Lager*	Takım Ölçüleri (mm) *Dimension (mm)* *Abmessung (mm)* DCX	RE	DCON	LF	LH	Kesici Uç *Insert* *Wendeschneidplatte*	Yedek Parçaları / *Spare Parts* / *Ersatzteile* Sıkma Vidası *Screw* *Schraube*	Tork Anahtar *Torx Key* *Torx-Schlüssel*
APMR-P3208-D08-C10-L110	●	8	4	10	110	25	P3208	1208-M3x7	82-T08
APMR-P3210-D10-C10-L130	●	10	5	10	130	30	P3210	1215-M4x0.5x9	80-T15
APMR-P3210-D10-C12-L130	●	10	5	12	130	30			
APMR-P3212-D12-C12-L130	●	12	6	12	130	32	P3212	1220-M5x0.5x9	80-T20
APMR-P3216-D16-C16-L175	●	16	8	16	175	75	P3216	1220-M5x0.5x12	
APMR-P3220-D20-C20-L200	●	20	10	20	200	100	P3220	1220-M5x0.5x15	
APMR-P3225-D25-C25-L200	●	25	12.5	25	200	100	P3225	1220-M6x0.75x20	
APMR-P3232-D32-C32-L200	●	32	16	32	200	100	P3232	1204-M8x0.75x26	AAL-05-4

WLTR Ucuna Uygundur. / Compatible with WLTR Insert. / Kompatibel mit WLTR Wendeplatten.

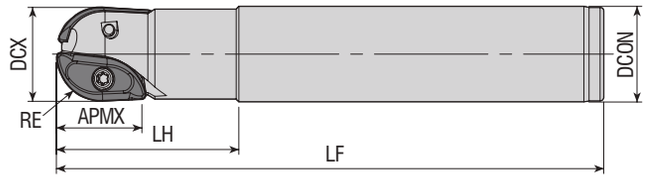

Takım Kodu *Ordering Code* *Bestell-Bezeichnung*	Stok *Stock* *Lager*	Takım Ölçüleri (mm) *Dimension (mm)* *Abmessung (mm)* DCX	RE	DCON	LF	LH	APMX	Kesici Uç *Insert* *Wendeschneidplatte*	Yedek Parçaları / *Spare Parts* / *Ersatzteile* Sıkma Vidası *Screw* *Schraube*	Tork Anahtar *Torx Key* *Torx-Schlüssel*
APMR-XP16-D16-C16-L150	●	16	8	16	150	40	16	XPHT 16R0803	3008-M2.5x6	82-T08
APMR-XP20-D20-C20-L150	●	20	10	20	150	50	20	XPHT 20R10T3	3010-M3.5x7	82-T10
APMR-XP25-D25-C25-L150	●	25	12.5	25	150	50	25	XPHT 25R1204	4015-M4x9	80-T15

R: Sağ / Right / *Rechts/* L: Sol / Left / *Links*
● Stokta / In Stock / *Auf Lager* ○ Stokta Yok / Non Stock Item / *Kein Lagerartikel, Lieferzeit auf Anfrage*
ZCC Ucuna Uygundur. / Compatible with ZCC Insert. / Kompatibel mit ZCC Wendeplatten.

Sipariş Örneği/Ordering Example/*Bestellbeispiel*
1 ad./pcs./stück APMR-P3208-D08-C10-L110
Kesme Hesabı : S 377/ *Cutting Calculation : P 377* / *Schnittberechnung : P 377*

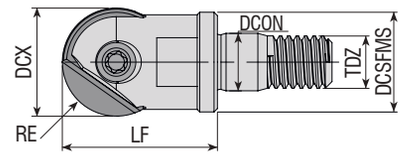

Takım Kodu *Ordering Code* *Bestell-Bezeichnung*	Stok *Stock* *Lager*	Takım Ölçüleri (mm) *Dimension (mm)* *Abmessung (mm)*						Kesici Uç *Insert* *Wendeschneidplatte*	Yedek Parçaları / *Spare Parts* / *Ersatzteile* Sıkma Vidası *Screw* *Schraube*	Tork Anahtar *Torx Key* *Torx-Schlüssel*
		DCX	RE	DCSFMS	TDZ	LF	DCON			
APMR-BNM12-D12-M06-L20	●	12	6	11	M06	20	6.5	**BNM 120-S**	1210-M3.5x9.6	82-T10
APMR-BNM16-D16-M08-L23	●	16	8	14.75	M08	23	8.5	**BNM 160-S**	1215-M4x13.5	80-T15
APMR-BNM20-D20-M10-L30	●	20	10	18	M10	30	10.5	**BNM 200-S**	1220-M5x0.5x15	80-T20

DJT Ucuna Uygundur. / Compatible with DJT Insert. / Kompatibel mit DJT Wendeplatten.

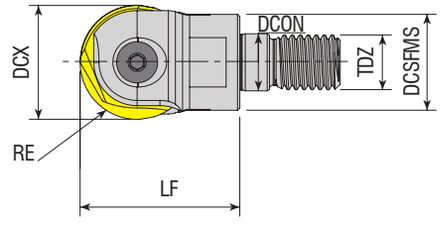

Takım Kodu *Ordering Code* *Bestell-Bezeichnung*	Stok *Stock* *Lager*	Takım Ölçüleri (mm) *Dimension (mm)* *Abmessung (mm)*						Kesici Uç *Insert* *Wendeschneidplatte*	Yedek Parçaları / *Spare Parts* / *Ersatzteile* Sıkma Vidası *Screw* *Schraube*	Tork Anahtar *Torx Key* *Torx-Schlüssel*
		DCX	RE	DCSFMS	TDZ	LF	DCON			
APMR-P3216-D16-M08-L25	●	16	8	14	M08	25	8.5	**P3216**	1220-M5x0.5x12	80-T20
APMR-P3220-D20-M10-L30	●	20	10	18	M10	30	10.5	**P3220**	1220-M5x0.5x15	
APMR-P3225-D25-M12-L35	●	25	12.5	21	M12	35	12.5	**P3225**	1220-M6x0.75x20	
APMR-P3232-D32-M16-L43	●	32	16	30	M16	43	17	**P3232**	1204-M8x0.75x26	AAL-05-4

R: Sağ / Right / *Rechts*/ L: Sol / Left / *Links*
● Stokta / In Stock / *Auf Lager* ○ Stokta Yok / Non Stock Item / *Kein Lagerartikel, Lieferzeit auf Anfrage*
WLTR Ucuna Uygundur. / Compatible with WLTR Insert. / Kompatibel mit WLTR Wendeplatten.

Sipariş Örneği/Ordering Example/*Bestellbeispiel*
1 ad./pcs./stück APMR-BNM12-D12-M06-L20
Kesme Hesabı : S 377/ *Cutting Calculation : P 377* / *Schnittberechnung : P 377*
Sıkma Tork Değeri : S 376 / *Tightening Torque : P* 376 / *Anzugsmoment : P 376*

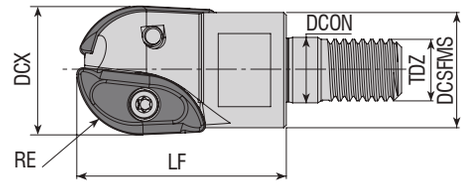

Takım Kodu *Ordering Code* *Bestell-Bezeichnung*	Stok *Stock* *Lager*	Takım Ölçüleri (mm) *Dimension (mm)* *Abmessung (mm)*						Kesici Uç *Insert* *Wendeschneidplatte*	Yedek Parçaları / *Spare Parts* / *Ersatzteile* Sıkma Vidası *Screw* *Schraube*	Tork Anahtar *Torx Key* *Torx-Schlüssel*
		DCX	RE	DCSFMS	TDZ	LF	DCON			
APMR-SWB225-D25-M12-L35	●	25	12.5	23.5	M12	35	12.5	**SWB225HM-HS**	4015-M4x9	80-T15
APMR-SWB230-D30-M16-L43	●	30	15	28	M16	43	17	**SWB230HM-HS**	1020-M5x11	80-T20
APMR-SWB232-D32-M16-L43	●	32	16	30	M16	43	17	**SWB232HM-HS**		

DJT Ucuna Uygundur. / Compatible with DJT Insert. / Kompatibel mit DJT Wendeplatten.

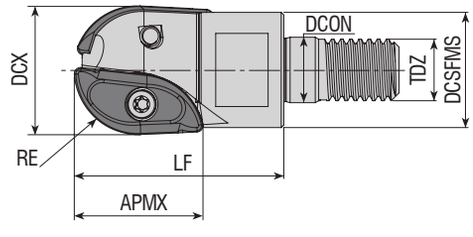

Takım Kodu *Ordering Code* *Bestell-Bezeichnung*	Stok *Stock* *Lager*	Takım Ölçüleri (mm) *Dimension (mm)* *Abmessung (mm)*							Kesici Uç *Insert* *Wendeschneidplatte*	Yedek Parçaları / *Spare Parts* / *Ersatzteile* Sıkma Vidası *Screw* *Schraube*	Tork Anahtar *Torx Key* *Torx-Schlüssel*
		DCX	RE	DCSFMS	TDZ	LF	APMX	DCON			
APMR-XP16-D16-M08-L25	●	16	8	14.75	M08	25	16	8.5	**XPHT 16R0803**	3008-M2.5x6	82-T08
APMR-XP20-D20-M10-L30	●	20	10	18	M10	30	20	10.5	**XPHT 20R10T3**	3010-M3.5x7	82-T10
APMR-XP25-D25-M12-L40	●	25	12.5	22	M12	40	25	12.5	**XPHT 25R1204**	4015-M4x9	80-T15

R: Sağ / Right / *Rechts*/ L: Sol / Left / *Links*
● Stokta / In Stock / *Auf Lager* ○ Stokta Yok / Non Stock Item / *Kein Lagerartikel, Lieferzeit auf Anfrage*
ZCC Ucuna Uygundur. / Compatible with ZCC Insert. / Kompatibel mit ZCC Wendeplatten.

Sipariş Örneği/Ordering Example/*Bestellbeispiel*
1 ad./pcs./stück APMR-SWB225-D25-M12-L35
Kesme Hesabı : S 377/ *Cutting Calculation : P 377* / *Schnittberechnung : P 377*
Sıkma Tork Değeri : S 376 / *Tightening Torque : P 376* / *Anzugsmoment : P 376*

VİDALI TAKIM TUTUCULARI
SCREWED TOOL HOLDERS
AUFNAHME FÜR EINSCHRAUBFRÄSER

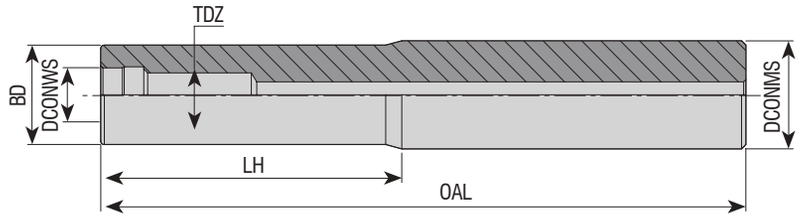

Takım Kodu *Ordering Code* *Bestell-Bezeichnung*	Stok *Stock* *Lager*	Takım Ölçüleri (mm) *Dimension (mm)* *Abmessung (mm)*					
		DCONMS	TDZ	DCONWS	BD	OAL	LH
AVTT-D13-C16-M08-L100-H	●	16	M08	8.5	13	100	40
AVTT-D15-C16-M08-L130-H	●	16	M08	8.5	15	130	70
AVTT-D18-C20-M10-L130-H	●	20	M10	10.5	18	130	70
AVTT-D18-C20-M10-L160-H	●	20	M10	10.5	18	160	80
AVTT-D23-C25-M12-L150-H	●	25	M12	12.5	23	150	70
AVTT-D23-C25-M12-L200-H	●	25	M12	12.5	23	200	100
AVTT-D23-C25-M12-L250-H	●	25	M12	12.5	23	250	150
AVTT-D30-C32-M16-L150-H	●	32	M16	17	30	150	70
AVTT-D30-C32-M16-L200-H	●	32	M16	17	30	200	100
AVTT-D30-C32-M16-L250-H	●	32	M16	17	30	250	150
AVTT-D30-C32-M16-L300-H	●	32	M16	17	30	300	200

DİŞ AÇMA FREZELEME TAKIMLARI
THREAD MILLING TOOLS
GEWINDEFRÄSWERKZEUGE

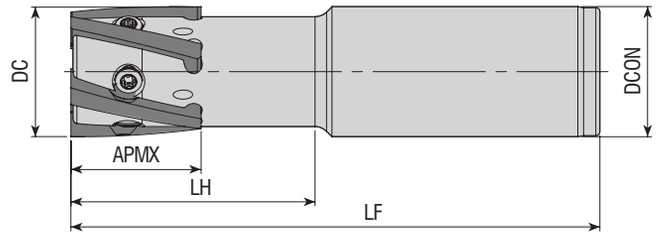

Takım Kodu *Ordering Code* *Bestell-Bezeichnung*	Stok *Stock* *Lager*	Takım Ölçüleri (mm) *Dimension (mm)* *Abmessung (mm)*						Kesici Uç *Insert* *Wendeschneidplatte*	Yedek Parçaları / *Spare Parts* / *Ersatzteile* Sıkma Vidası *Screw* *Schraube*	Tork Anahtar *Torx Key* *Torx-Schlüssel*
		DC	ZEFP	DCON	LF	LH	APMX			
ATM-H23-D23-C25-L100-Z02-H	●	23	2	25	100	30	27	**H23**	1015-M4x8	80-T15
ATM-H32-D32-C32-L130-Z05-H	●	32	5	32	130	35	32	**H32**	1720-U8-32x10	80-T20

R: Sağ / Right / *Rechts* L: Sol / Left / *Links*
● Stokta / In Stock / *Auf Lager* ○ Stokta Yok / Non Stock Item / *Kein Lagerartikel, Lieferzeit auf Anfrage*
CPT Ucuna Uygundur. / Compatible with CPT Insert. / Kompatibel mit CPT Wendeplatten.

Sipariş Örneği/Ordering Example/*Bestellbeispiel*
1 ad./pcs./stück AVTT-D13-C16-M08-L100-H
Kesme Hesabı : S 377/ *Cutting Calculation : P 377* / *Schnittberechnung : P 377*

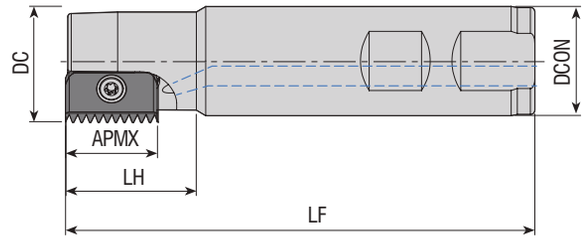

Takım Kodu *Ordering Code* *Bestell-Bezeichnung*	Stok *Stock* *Lager*	Takım Ölçüleri (mm) *Dimension (mm)* *Abmessung (mm)* DC	ZEFP	DCON	LF	LH	APMX	Kesici Uç *Insert* *Wendeschneidplatte*	Yedek Parçaları / *Spare Parts* / *Ersatzteile* Sıkma Vidası *Screw* *Schraube*	Tork Anahtar *Torx Key* *Torx-Schlüssel*
ATM-C14-D14-W20-L100-Z01-H	●	14	1	20	100	25	14	**C14**	3008-M2.5x6	82-T08
ATM-C21-D18-W20-L100-Z01-H	●	18	1	20	100	30	21	**C21**	4015-M4x9	80-T15
ATM-C21-D21-W25-L125-Z01-H	●	21	1	25	125	40	21		4015-M4x11	
ATM-C21-D25-W20-L125-Z01-H	●	25	1	20	125	30	21			
ATM-C21-D28-W25-L90-Z01-H	●	28	1	25	90	30	21			
ATM-C21-D38-W32-L90-Z03-H	●	38	3	32	90	30	21			
ATM-C21-D38-W32-L120-Z03-H	●	38	3	32	120	30	21			
ATM-C21-D43-W32-L90-Z03-H	●	43	3	32	90	30	21			
ATM-C30-D29-W25-L150-Z01-H	●	29	1	25	150	50	30	**C30**	1020-M5x14	80-T20

CPT Ucuna Uygundur. / Compatible with CPT Insert. / Kompatibel mit CPT Wendeplatten.

new

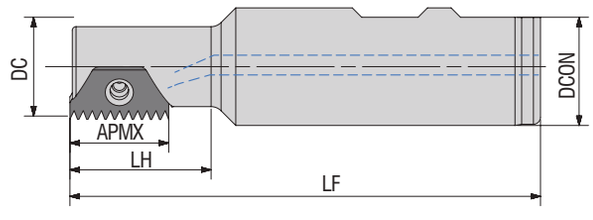

Takım Kodu *Ordering Code* *Bestell-Bezeichnung*	Stok *Stock* *Lager*	Takım Ölçüleri (mm) *Dimension (mm)* *Abmessung (mm)* DC	ZEFP	DCON	LF	LH	APMX	Kesici Uç *Insert* *Wendeschneidplatte*	Yedek Parçaları / *Spare Parts* / *Ersatzteile* Sıkma Vidası *Screw* *Schraube*	Tork Anahtar *Torx Key* *Torx-Schlüssel*
ATM-3BEI-D21-W25-L100-Z01-H	●	21	1	25	100	30	21	**3BEI..**	1710-U5-40x8.8	82-T10
ATM-3EI-D14-W20-L90-Z01-H	●	14	1	20	90	22	15.3	**3E../3I..**	1710-U5-40x7.2	
ATM-3EI-D20-W25-L120-Z01-H	●	20	1	25	120	25	15.3			

VRGS Ucuna Uygundur. / Compatible with VRGS Insert. / Kompatibel mit VRGS Wendeplatten.

Sipariş Örneği/Ordering Example/*Bestellbeispiel*
1 ad./pcs./stück ATM-C14-D14-W20-L100-Z01-H
Kesme Hesabı : S 377/ *Cutting Calculation : P 377 / Schnittberechnung : P 377*

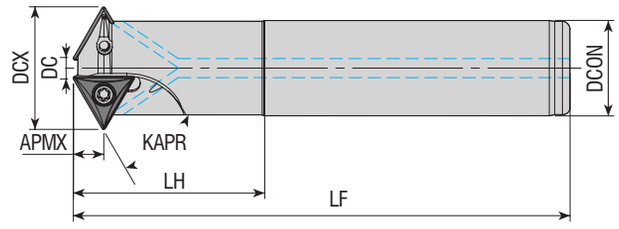

Takım Kodu *Ordering Code* *Bestell-Bezeichnung*	Stok *Stock* *Lager*	Takım Ölçüleri (mm) *Dimension (mm)* *Abmessung (mm)*								Kesici Uç *Insert* *Wendeschneidplatte*	Yedek Parçaları / *Spare Parts* / *Ersatzteile* Sıkma Vidası *Screw* *Schraube*	Tork Anahtar *Torx Key* *Torx-Schlüssel*
		KAPR	DCX	DCON	DC	LF	LH	ZEFP	APMX			
ATM60-TB0601-D13-C10-L150-Z02-H	●	60	13	10	2.5	150	40	2	3.3	**TBGT 060102**	3006-M2x4	82-T06
ATM60-TC0902-D20.5-C16-L150-Z02-H	●	60	20.5	16	5.2	150	40	2	4.7	**TC.T 090202**	3007-M2.2x4.6	82-T07
ATM60-TC1102-D26-C20-L150-Z03-H	●	60	26	20	8.3	150	50	3	5.4	**TC.T 110202**	3008-M2.5x6	82-T08
ATM60-TC16T3-D32-C25-L150-Z02-H	●	60	32	25	6.4	150	50	2	8	**TC.T 16T304**	4015-M3.5x9	80-T15
ATM60-TC16T3-D40-C32-L250-Z03-H	●	60	40	32	13.7	250	50	3	8			

ISO Ucuna Uygundur. / Compatible with ISO Insert. / Kompatibel mit ISO Wendeplatten.

S-SİSTEM HELİS FREZELER
S-SYSTEM HELIX END MILL
S-SYSTEM WENDELSCHAFTFRÄSER

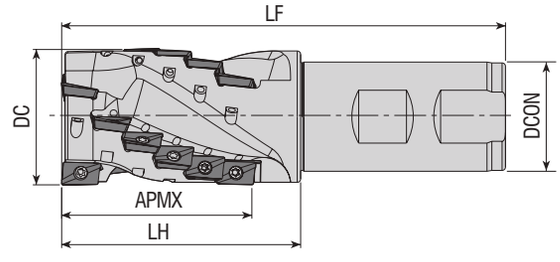

Takım Kodu *Ordering Code* *Bestell-Bezeichnung*	Stok *Stock* *Lager*	Takım Ölçüleri (mm) *Dimension (mm)* *Abmessung (mm)*							Kesici Uç *Insert* *Wendeschneidplatte*	Yedek Parçaları / *Spare Parts* / *Ersatzteile* Sıkma Vidası *Screw* *Schraube*	Tork Anahtar *Torx Key* *Torx-Schlüssel*
		ZEFP Toplam *Total* *Gesamt*	ZEFP Etkili *Effective* *Effektiv*	DC	DCON	APMX	LH	LF			
AHM90-AP10-D20-W20-L087-Z0204	●	4	2	20	20	28	37	87	**AP.. 1003..**	3008-M2.5x6	82-T08
AHM90-AP10-D20-W20-L087-Z0206	●	6	2	20	20	28	37	87			
AHM90-AP10-D25-W25-L105-Z0208-H	●	8	2	25	25	37	50	105			
AHM90-AP10-D32-W32-L115-Z0315-H	●	15	3	32	32	46	55	115			
AHM90-AP10-D40-W32-L130-Z0318-H	●	18	3	40	32	55	70	130			

ISO Ucuna Uygundur. / Compatible with ISO Insert. / Kompatibel mit ISO Wendeplatten.

Sipariş Örneği/Ordering Example/*Bestellbeispiel*
1 ad./pcs./stück ATM60-TB0601-D13-C10-L150-Z02-H
Kesme Hesabı : S 377/ *Cutting Calculation : P 377* / *Schnittberechnung : P 377*

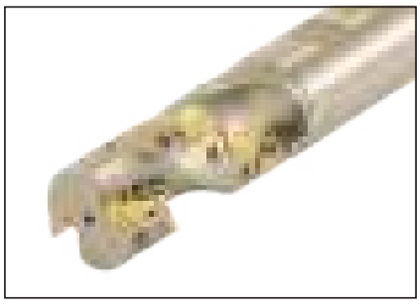

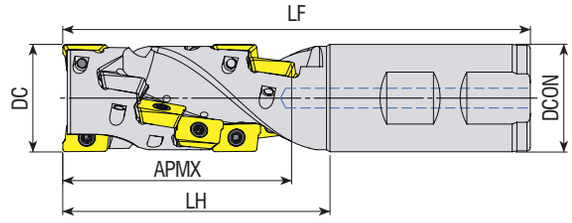

Takım Kodu *Ordering Code* *Bestell-Bezeichnung*	Stok *Stock* *Lager*	ZEFP Toplam *Total* *Gesamt*	ZEFP Etkili *Effective* *Effektiv*	DC	DCON	APMX	LH	LF	Kesici Uç *Insert* *Wendeschneidplatte*	Yedek Parçaları / *Spare Parts* / *Ersatzteile* Sıkma Vidası *Screw* *Schraube*	Tork Anahtar *Torx Key* *Torx-Schlüssel*
		Takım Ölçüleri (mm) *Dimension (mm)* *Abmessung (mm)*									
AHM90-AP1204-D32-W32-L140-Z0212-H	●	12	2	32	32	68	80	140	**AP.. 1204..**	3010-M3.5x9	82-T10
AHM90-AP1204-D40-W32-L160-Z0321-H	●	21	3	40	32	79	100	160			

R: Sağ / Right / *Rechts* L: Sol / Left / *Links*
● Stokta / In Stock / *Auf Lager* ○ Stokta Yok / Non Stock Item / *Kein Lagerartikel, Lieferzeit auf Anfrage*
TGTC Ucuna Uygundur. / Compatible with TGTC Insert. / Kompatibel mit TGTC Wendeplatten.

Sipariş Örneği/Ordering Example/*Bestellbeispiel*
1 ad./pcs./stück AHM90-AP1204-D32-W32-L140-Z0212-H
Kesme Hesabı : S 377/ *Cutting Calculation : P 377* / *Schnittberechnung : P 377*

KAPR=42°

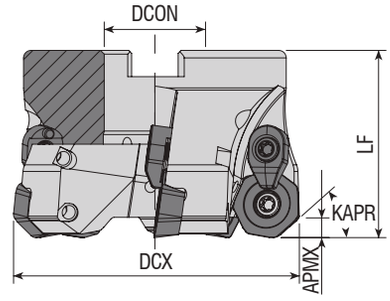

Takım Kodu *Ordering Code* *Bestell-Bezeichnung*	Stok *Stock* *Lager*	Takım Ölçüleri (mm) *Dimension (mm)* *Abmessung (mm)* DCX	ZEFP	DCON	LF	APMX	Kesici Uç *Insert* *Wendeschneidplatte*	Yedek Parçaları / *Spare Parts* / *Ersatzteile* Sıkma Vidası *Screw* *Schraube*	Baskı Parçası *Wedge Clamp* *Spannpratze*	Baskı Vidası *Clamp Screw* *Klemmschraube*	Tork Anahtar *Torx Key* *Torx-Schlüssel*	Montaj Vidası *Mounting Screw* *Befestigungsschraube*
AFM42C-XD0806-D063-A27-Z04-H	●	63	4	27	50	12	XDMW 0806..	4020-M4.5x12	ACK-24	4020-M4.5x12	80-T20	2510-M12x35
AFM42C-XD0806-D080-A27-Z05-H	●	80	5	27	50	12						
AFM42C-XD0806-D100-A32-Z06-H	●	100	6	32	63	12						2514-M16x35
AFM42C-XD0806-D125-B40-Z07	●	125	7	40	63	12						-
AFM42C-XD0806-D160-C40-Z08	●	160	8	40	63	12						
AFM42C-XD0806-D200-C60-Z09	●	200	9	60	63	12						

DJT Ucuna Uygundur. / Compatible with DJT Insert. / Kompatibel mit DJT

KAPR=43°

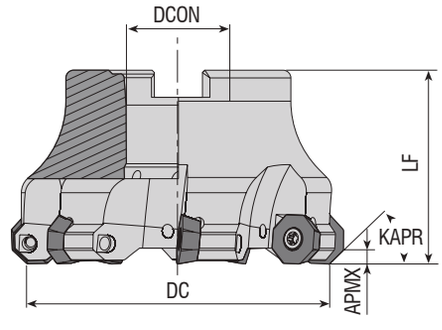

Takım Kodu *Ordering Code* *Bestell-Bezeichnung*	Stok *Stock* *Lager*	Takım Ölçüleri (mm) *Dimension (mm)* *Abmessung (mm)* DC	ZEFP	DCON	LF	APMX	Kesici Uç *Insert* *Wendeschneidplatte*	Yedek Parçaları / *Spare Parts* / *Ersatzteile* Sıkma Vidası *Screw* *Schraube*	Tork Anahtar *Torx Key* *Torx-Schlüssel*	Montaj Vidası *Mounting Screw* *Befestigungsschraube*
AFM43-OD0504-D040-A16-Z04-H	●	40	4	16	40	3.5	OD.. 0504..	4015-M3.5x11	80-T15	2506-M8x30
AFM43-OD0504-D050-A22-Z05-H	●	50	5	22	40	3.5				2407-M10x30
AFM43-OD0504-D063-A22-Z06-H	●	63	6	22	40	3.5				
AFM43-OD0504-D080-A27-Z07-H	●	80	7	27	50	3.5				2510-M12x35
AFM43-OD0504-D100-A32-Z08-H	●	100	8	32	50	3.5				2514-M16x35

R: Sağ / Right / *Rechts* L: Sol / Left / *Links*
● *Stokta / In Stock / Auf Lager* ○ *Stokta Yok / Non Stock Item / Kein Lagerartikel, Lieferzeit auf Anfrage*
WLTR Ucuna Uygundur. / Compatible with WLTR Insert. / Kompatibel mit WLTR

Sipariş Örneği/Ordering Example/*Bestellbeispiel*
1 ad./pcs./stück AFM42C-XD0806-D063-A27-Z04-H
Kesme Hesabı : S 377 / *Cutting Calculation : P 377* / *Schnittberechnung : P 377*
Montaj Ölçüleri : S 374 / *Mounting Reference : P 374* / *Montagehinweis : P374*

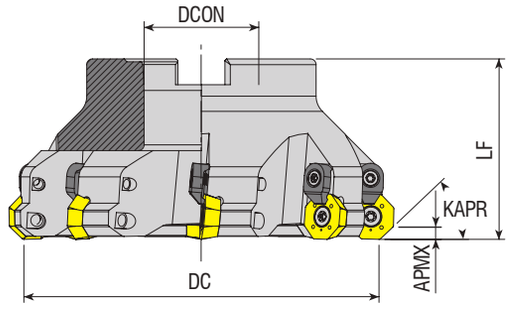

Takım Kodu *Ordering Code* *Bestell-Bezeichnung*	Stok *Stock* *Lager*	Takım Ölçüleri (mm) *Dimension (mm)* *Abmessung (mm)* DC	ZEFP	DCON	LF	APMX	Kesici Uç *Insert* *Wendeschneidplatte*	Yedek Parçaları / *Spare Parts* / *Ersatzteile* Sıkma Vidası *Screw* *Schraube*	Baskı Parçası *Wedge Clamp* *Spannpratze*	Baskı Vidası *Clamp Screw* *Klemmschraube*	Tork Anahtar *Torx Key* *Torx-Schlüssel*	Montaj Vidası *Mounting Screw* *Befestigungsschraube*
AFM43C-OD0605-D080-A27-Z06-H	●	80	6	27	50	4	**OD.. 0605..**	1020-M5x11	ACK-05	4015-M4x11	80-T20	2510-M12x35
AFM43C-OD0605-D100-A32-Z07-H	●	100	7	32	50	4						2514-M16x35
AFM43C-OD0605-D125-B40-Z08	●	125	8	40	63	4						-

WLTR-LMN Ucuna Uygundur. / Compatible with WLTR-LMN Insert./Kompatibel mit WLTR-LMN

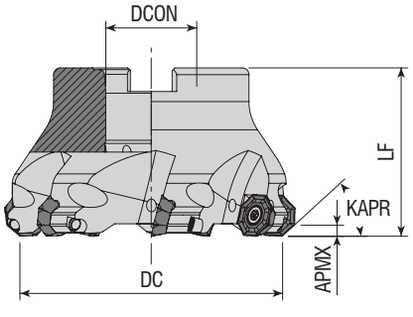

Takım Kodu *Ordering Code* *Bestell-Bezeichnung*	Stok *Stock* *Lager*	Takım Ölçüleri (mm) *Dimension (mm)* *Abmessung (mm)* DC	ZEFP	DCON	LF	APMX	Kesici Uç *Insert* *Wendeschneidplatte*	Yedek Parçaları / *Spare Parts* / *Ersatzteile* Sıkma Vidası *Screw* *Schraube*	Tork Anahtar *Torx Key* *Torx-Schlüssel*	Montaj Vidası *Mounting Screw* *Befestigungsschraube*
AFM43-OF05T3-D050-A22-Z05-H	●	50	5	22	40	3	**OF.. 05T3..**	4015-M4x9	80-T15	2407-M10x30
AFM43-OF05T3-D063-A22-Z06-H	●	63	6	22	40	3		4015-M4x11		
AFM43-OF05T3-D080-A27-Z07-H	●	80	7	27	50	3				2510-M12x35
AFM43-OF05T3-D125-B40-Z09	●	125	9	40	63	3				-

R: Sağ / Right / *Rechts* L: Sol / Left / *Links*
● *Stokta / In Stock / Auf Lager* ○ *Stokta Yok / Non Stock Item / Kein Lagerartikel, Lieferzeit auf Anfrage*
ISO Ucuna Uygundur. / Compatible with ISO Insert. / Kompatibel mit ISO Wendeplatten.

Sipariş Örneği/Ordering Example/*Bestellbeispiel*
1 ad./pcs./stück AFM43C-OD0605-D080-A27-Z06-H
Kesme Hesabı : S 377 / *Cutting Calculation : P 377* / *Schnittberechnung : P 377*
Montaj Ölçüleri : S 374 / *Mounting Reference : P 374* / *Montagehinweis : P374*

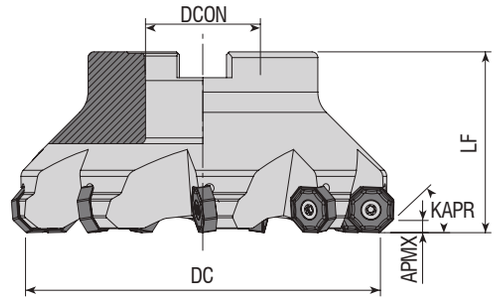

Takım Kodu *Ordering Code* *Bestell-Bezeichnung*	Stok *Stock* *Lager*	Takım Ölçüleri (mm) *Dimension (mm)* *Abmessung (mm)* DC	ZEFP	DCON	LF	APMX	Kesici Uç *Insert* *Wendeschneidplatte*	Yedek Parçaları / *Spare Parts* / *Ersatzteile* Sıkma Vidası *Screw* *Schraube*	Tork Anahtar *Torx Key* *Torx-Schlüssel*	Montaj Vidası *Mounting Screw* *Befestigungsschraube*
AFM43-ON0604-D050-A22-Z05-H	●	50	5	22	40	4	**ON.. 0604..**	4015-M4x11	80-T15	2407-M10x30
AFM43-ON0604-D063-A22-Z06-H	●	63	6	22	40	4				
AFM43-ON0604-D080-A27-Z07-H	●	80	7	27	50	4				2510-M12x35
AFM43-ON0604-D100-A32-Z08-H	●	100	8	32	50	4				2514-M16x35
AFM43-ON0604-D125-B40-Z09	●	125	9	40	63	4				-

ZCC Ucuna Uygundur. / Compatible with ZCC Insert. / Kompatibel mit ZCC Wendeplatten.

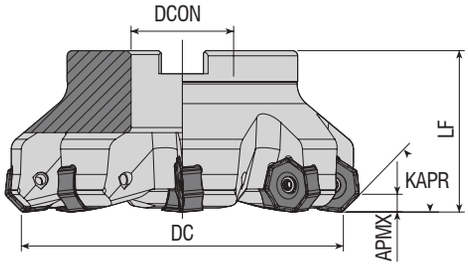

Takım Kodu *Ordering Code* *Bestell-Bezeichnung*	Stok *Stock* *Lager*	Takım Ölçüleri (mm) *Dimension (mm)* *Abmessung (mm)* DC	ZEFP	DCON	LF	APMX	Kesici Uç *Insert* *Wendeschneidplatte*	Yedek Parçaları / *Spare Parts* / *Ersatzteile* Sıkma Vidası *Screw* *Schraube*	Tork Anahtar *Torx Key* *Torx-Schlüssel*	Montaj Vidası *Mounting Screw* *Befestigungsschraube*
AFM44-ON0606-D063-A22-Z06-H	●	63	6	22	40	3.8	**ONHX 0606..**	4020-M4.5x12	80-T20	2407-M10x30
AFM44-ON0606-D080-A27-Z08-H	●	80	8	27	50	3.8				2510-M12x35
AFM44-ON0606-D100-A32-Z10-H	●	100	10	32	50	3.8				2514-M16x35

R: Sağ / Right / *Rechts* L: Sol / Left / *Links*
● *Stokta / In Stock / Auf Lager* ○ *Stokta Yok / Non Stock Item / Kein Lagerartikel, Lieferzeit auf Anfrage*
KRLY Ucuna Uygundur. / Compatible with KRLY Insert./Kompatibel mit KRYL Wendeplatten.

Sipariş Örneği/Ordering Example/*Bestellbeispiel*
1 ad./pcs./stück AFM43-ON0604-D050-A22-Z05-H
Kesme Hesabı : S 377 / *Cutting Calculation : P 377* / *Schnittberechnung : P 377*
Montaj Ölçüleri : S 374/ *Mounting Reference : P 374* / *Montagehinweis : P374*

KAPR=45°

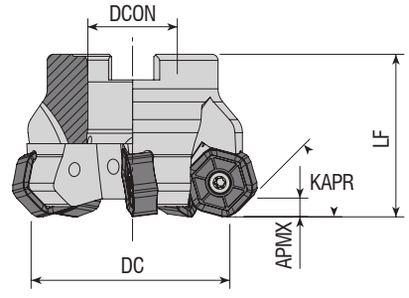

Takım Kodu *Ordering Code* *Bestell-Bezeichnung*	Stok *Stock* *Lager*	Takım Ölçüleri (mm) *Dimension (mm)* *Abmessung (mm)* DC	ZEFP	DCON	LF	APMX	Kesici Uç *Insert* *Wendeschneidplatte*	Yedek Parçaları / *Spare Parts* / *Ersatzteile* Sıkma Vidası *Screw* *Schraube*	Tork Anahtar *Torx Key* *Torx-Schlüssel*	Montaj Vidası *Mounting Screw* *Befestigungsschraube*
AFM45-HN0905-D050-A22-Z05-H	●	50	5	22	40	4.5	**HN.. 0905..**	4015-M4x11	80-T15	2407-M10x30
AFM45-HN0905-D063-A22-Z06-H	●	63	6	22	40	4.5				
AFM45-HN0905-D080-A27-Z07-H	●	80	7	27	50	4.5				2510-M12x35
AFM45L-HN0905-D100-A32-Z08-H	●	100	8	32	50	4.5				2514-M16x35
AFM45-HN0905-D125-B40-Z10	●	125	10	40	63	4.5				
AFM45L-HN0905-D125-B40-Z10	●	125	10	40	63	4.5				-
AFM45-HN0905-D160-C40-Z12	●	160	12	40	63	4.5				
AFM45L-HN0905-D160-C40-Z12	●	160	12	40	63	4.5				
AFM45-HN0905-D200-C60-Z16	●	200	16	60	63	4.5				
AFM45L-HN0905-D200-C60-Z16	●	200	16	60	63	4.5				

WDA Ucuna Uygundur. / Compatible with WDA Insert. / Kompatibel mit WDA Wendeplatten.

new

KAPR=40°

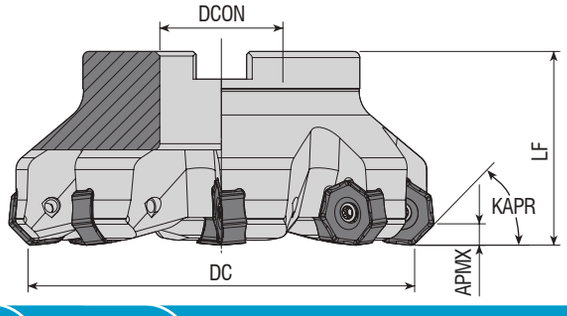

Takım Kodu *Ordering Code* *Bestell-Bezeichnung*	Stok *Stock* *Lager*	Takım Ölçüleri (mm) *Dimension (mm)* *Abmessung (mm)* DC	ZEFP	DCON	LF	APMX	Kesici Uç *Insert* *Wendeschneidplatte*	Yedek Parçaları / *Spare Parts* / *Ersatzteile* Sıkma Vidası *Screw* *Schraube*	Tork Anahtar *Torx Key* *Torx-Schlüssel*	Montaj Vidası *Mounting Screw* *Befestigungsschraube*
AFM40-NN2007-D080-A27-Z06-H	●	80	6	27	50	6	**NNMU 2007..**	1020-M5x14	80-T20	2514-M16x35
AFM40-NN2007-D100-B32-Z07-H	●	100	7	32	50	6				
AFM40-NN2007-D125-B40-Z08-H	●	125	8	40	63	6				
AFM40-NN2007-D160-C40-Z10	●	160	10	40	63	6				-
AFM40-NN2007-D200-C60-Z12	●	200	12	60	63	6				

R: Sağ / Right / *Rechts* L: Sol / Left / *Links*
● *Stokta / In Stock / Auf Lager* ○ *Stokta Yok / Non Stock Item / Kein Lagerartikel, Lieferzeit auf Anfrage*
MTSBH Ucuna Uygundur. / Compatible with MTSBH Insert. / Kompatibel mit MTSBH Wendeplatten.

Sipariş Örneği/Ordering Example/*Bestellbeispiel*
1 ad./pcs./stück AFM45-HN0905-D050-A22-Z05-H
Kesme Hesabı : S 377 / *Cutting Calculation : P 377* / *Schnittberechnung : P 377*
Montaj Ölçüleri : S 374 / *Mounting Reference : P 374* / *Montagehinweis : P374*

KAPR=45°

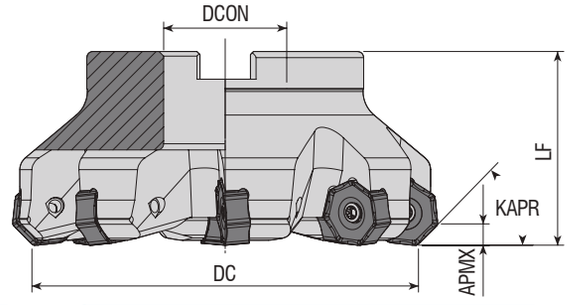

Takım Kodu *Ordering Code* *Bestell-Bezeichnung*	Stok *Stock* *Lager*	Takım Ölçüleri (mm) *Dimension (mm)* *Abmessung (mm)* DC	ZEFP	DCON	LF	APMX	Kesici Uç *Insert* *Wendeschneidplatte*	Yedek Parçaları / *Spare Parts* / *Ersatzteile* Sıkma Vidası *Screw* *Schraube*	Tork Anahtar *Torx Key* *Torx-Schlüssel*	Montaj Vidası *Mounting Screw* *Befestigungsschraube*
new AFM45-NN2007-D063-A22-Z05-H	●	63	5	22	50	6	NNMU 2007..	1020-M5x14	80-T20	2508-M10x30
new AFM45-NN2007-D080-A27-Z06-H	●	80	6	27	50	6				2510-M12x35
AFM45-NN2007-D100-A32-Z07-H	●	100	7	32	50	6				
AFM45-NN2007-D125-B40-Z08	●	125	8	40	63	6				2514-M16x35
AFM45-NN2007-D160-C40-Z10	●	160	10	40	63	6				

R: Sağ / Right / *Rechts* L: Sol / Left / *Links*
● *Stokta / In Stock / Auf Lager* ○ *Stokta Yok / Non Stock Item / Kein Lagerartikel, Lieferzeit auf Anfrage*
MTSBH Ucuna Uygundur. / Compatible with MTSBH Insert. / Kompatibel mit MTSBH Wendeplatten.

KAPR=45°

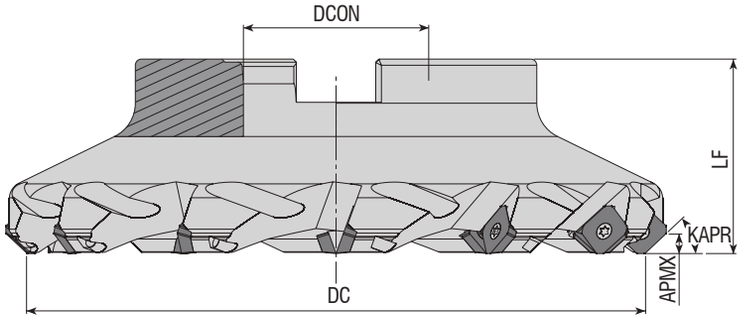

Takım Kodu *Ordering Code* *Bestell-Bezeichnung*	Stok *Stock* *Lager*	Takım Ölçüleri (mm) *Dimension (mm)* *Abmessung (mm)* DC	ZEFP	DCON	LF	APMX	Kesici Uç *Insert* *Wendeschneidplatte*	Yedek Parçaları / *Spare Parts* / *Ersatzteile* Sıkma Vidası *Screw* *Schraube*	Tork Anahtar *Torx Key* *Torx-Schlüssel*	Montaj Vidası *Mounting Screw* *Befestigungsschraube*
AFM45-SE12-D050-A22-Z04-H	●	50	4	22	40	6	SE.. 12T3.. R245-12T3..	4015-M3.5x11	80-T15	
AFM45L-SE12-D050-A22-Z04-H	●	50	4	22	40	6				2407-M10x30
AFM45-SE12-D063-A22-Z05-H	●	63	5	22	40	6				
AFM45L-SE12-D063-A22-Z05-H	●	63	5	22	40	6				
AFM45-SE12-D080-A27-Z06-H	●	80	6	27	50	6				2510-M12x35
AFM45L-SE12-D080-A27-Z06-H	●	80	6	27	50	6				
AFM45-SE12-D100-A32-Z07-H	●	100	7	32	50	6				2514-M16x35
AFM45-SE12-D125-B40-Z08	●	125	8	40	63	6				
AFM45-SE12-D160-C40-Z10	●	160	10	40	63	6				-
AFM45L-SE12-D160-C40-Z10	●	160	10	40	63	6				
AFM45-SE12-D200-C60-Z12	●	200	12	60	63	6				

ZCC-SNDVK Ucuna Uygundur. / Compatible with ZCC-SNDVK Insert. / Kompatibel mit ZCC-SNDVK Wendeplatten.

Sipariş Örneği/Ordering Example/*Bestellbeispiel*
1 ad./pcs./stück AFM45-NN2007-D063-A22-Z05-H
Kesme Hesabı : S 377 / *Cutting Calculation : P 377* / *Schnittberechnung : P 377*
Montaj Ölçüleri : S 374 / *Mounting Reference : P 374* / *Montagehinweis : P374*

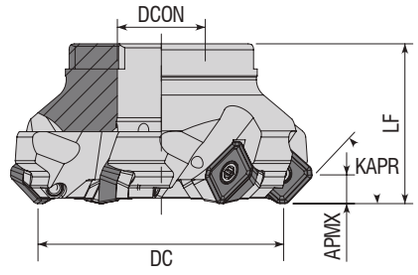

Takım Kodu *Ordering Code* *Bestell-Bezeichnung*	Stok *Stock* *Lager*	Takım Ölçüleri (mm) *Dimension (mm)* *Abmessung (mm)* DC	ZEFP	DCON	LF	APMX	Kesici Uç *Insert* *Wendeschneidplatte*	Yedek Parçaları / *Spare Parts* / *Ersatzteile* Altlık *Screw* *Unterlage*	Altlık Vidası *Wedge Clamp* Винт опорной пластины	Sıkma Vidası *Screw* *Schraube*	Tork Anahtar *Torx Key* *Torx-Schlüssel*	Montaj Vidası *Mounting Screw* *Befestigungsschraube*
AFM45-SE13-D050-A22-Z04-H	●	50	4	22	40	6	SEMT 13T3..	-	-	4015-M3.5x11	80-T15	2407-M10x30
AFM45-SE13-D063-A22-Z05-H	●	63	5	22	40	6						
AFM45-SE13-D080-A27-Z06-H	●	80	6	27	50	6						2510-M12x35
AFM45S-SE13-D050-A22-Z05-H	●	50	5	22	40	6		AASE-3-0001	AAV-16-M3.5x8	4015-M3.5x12		2407-M10x30
AFM45S-SE13-D063-A22-Z06-H	●	63	6	22	40	6						
AFM45S-SE13-D080-A27-Z08-H	●	80	8	27	50	6						2510-M12x35
AFM45S-SE13-D100-A32-Z10-H	●	100	10	32	50	6						2514-M16x35
AFM45S-SE13-D125-B40-Z12	●	125	12	40	63	6						-

R: Sağ / Right / *Rechts* L: Sol / Left / *Links*
● *Stokta / In Stock / Auf Lager* ○ *Stokta Yok / Non Stock Item / Kein Lagerartikel, Lieferzeit auf Anfrage*
SMTM-DJT Ucuna Uygundur. / Compatible with SMTM-DJT Insert. / Kompatibel mit SMTM-DJT Wendeplatten.

new

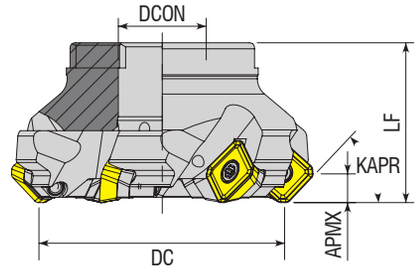

Takım Kodu *Ordering Code* *Bestell-Bezeichnung*	Stok *Stock* *Lager*	Takım Ölçüleri (mm) *Dimension (mm)* *Abmessung (mm)* DC	ZEFP	DCON	LF	APMX	Kesici Uç *Insert* *Wendeschneidplatte*	Yedek Parçaları / *Spare Parts* / *Ersatzteile* Sıkma Vidası *Screw* *Schraube*	Tork Anahtar *Torx Key* *Torx-Schlüssel*	Montaj Vidası *Mounting Screw* *Befestigungsschraube*
AFM45-SE13M-D050-A22-Z04-H	●	50	4	22	40	6	SEMT 13T3..	4015-M3.5x11	80-T15	2508-M10x30
AFM45-SE13M-D063-A22-Z05-H	●	63	5	22	40	6				
AFM45-SE13M-D080-A27-Z06	●	80	6	27	50	6				2510-M12x35
AFM45-SE13M-D100-A32-Z07	●	100	7	32	50	6				2514-M16x35
AFM45-SE13M-D125-B40-Z08	●	125	8	40	63	6				-

MTSBH Ucuna Uygundur. / Compatible with MTSBH Insert. / Kompatibel mit MTSBH Wendeplatten.

Sipariş Örneği/Ordering Example/*Bestellbeispiel*
1 ad./pcs./stück AFM45-SE13-D050-A22-Z04-H
Kesme Hesabı : S 377 / *Cutting Calculation : P 377* / *Schnittberechnung : P 377*
Montaj Ölçüleri : S 374 / *Mounting Reference : P 374* / *Montagehinweis : P374*

new

KAPR=45°

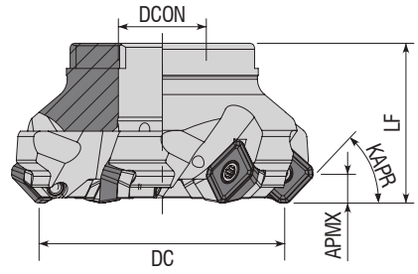

Takım Kodu *Ordering Code* *Bestell-Bezeichnung*	Stok *Stock* *Lager*	Takım Ölçüleri (mm) *Dimension (mm)* *Abmessung (mm)* DC	ZEFP	DCON	LF	APMX	Kesici Uç *Insert* *Wendeschneidplatte*	Yedek Parçaları / *Spare Parts* / *Ersatzteile* Altlık *Screw* *Unterlage*	Altlık Vidası *Wedge Clamp* *Винт опорной пластины*	Sıkma Vidası *Screw* *Schraube*	Tork Anahtar *Torx Key* *Torx-Schlüssel*	Montaj Vidası *Mounting Screw* *Befestigungsschraube*
AFM45S-SE13M-D050-A22-Z04-H	●	50	4	22	40	6	SEMT 13T3..	AASE-3-0001	AAV-16-M3.5x8	4015-M3.5x12	80-T15	2508-M10x30
AFM45S-SE13M-D063-A22-Z05-H	●	63	5	22	40	6						
AFM45S-SE13M-D080-A27-Z06	●	80	6	27	50	6						2510-M12x35
AFM45S-SE13M-D100-A32-Z07	●	100	7	32	50	6						2514-M16x35
AFM45S-SE13M-D125-B40-Z08	●	125	8	40	63	6						-

MTSBH Ucuna Uygundur. / Compatible with MTSBH Insert. / Kompatibel mit MTSBH Wendeplatten.

KAPR=45°

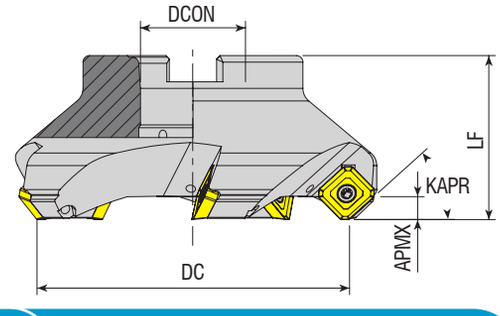

Takım Kodu *Ordering Code* *Bestell-Bezeichnung*	Stok *Stock* *Lager*	Takım Ölçüleri (mm) *Dimension (mm)* *Abmessung (mm)* DC	ZEFP	DCON	LF	APMX	Kesici Uç *Insert* *Wendeschneidplatte*	Yedek Parçaları / *Spare Parts* / *Ersatzteile* Sıkma Vidası *Screw* *Schraube*	Tork Anahtar *Torx Key* *Torx-Schlüssel*	Montaj Vidası *Mounting Screw* *Befestigungsschraube*
AFM45-SE14M4-D063-A22-Z04-H	●	63	4	22	40	7	SE.. 14M4..	4015-M3.5x11	80-T15	2407-M10x30
AFM45-SE14M4-D080-A27-Z05-H	●	80	5	27	50	7				2510-M12x35
AFM45-SE14M4-D100-A32-Z05-H	●	100	5	32	50	7				2514-M16x35
AFM45-SE14M4-D125-B40-Z06	●	125	6	40	63	7				-
AFM45-SE14M4-D160-C40-Z07	●	160	7	40	63	7				

R: Sağ / Right / *Rechts* L: Sol / Left / *Links*
● *Stokta / In Stock / Auf Lager* ○ *Stokta Yok / Non Stock Item / Kein Lagerartikel, Lieferzeit auf Anfrage*
KRLY Ucuna Uygundur. / Compatible with KRLY Insert. / Kompatibel mit KRYL Wendeplatten.

Sipariş Örneği/Ordering Example/*Bestellbeispiel*
1 ad./pcs./stück AFM45S-SE13M-D050-A22-Z04-H
Kesme Hesabı : S 377 / *Cutting Calculation : P 377* / *Schnittberechnung : P 377*

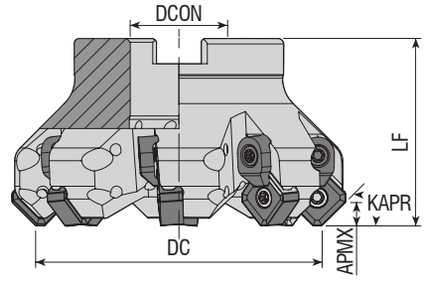

Takım Kodu *Ordering Code* *Bestell-Bezeichnung*	Stok *Stock* *Lager*	Takım Ölçüleri (mm) *Dimension (mm)* *Abmessung (mm)*					Kesici Uç *Insert* *Wendeschneidplatte*	Yedek Parçaları / *Spare Parts* / *Ersatzteile*				
								Sıkma Vidası *Screw* *Schraube*	Baskı Parçası *Wedge Clamp* *Spannpratze*	Baskı Vidası *Clamp Screw* *Klemmschraube*	Tork Anahtar *Torx Key* *Torx-Schlüssel*	Montaj Vidası *Mounting Screw* *Befestigungsschraube*
		DC	ZEFP	DCON	LF	APMX						
AFM45C-SN12..-D050-A22-Z04-H	●	50	4	22	42	6	SN.. 12..	1015-M4x11	ACK-05	4015-M4x11	80-T15	2407-M10X30
AFM45C-SN12..-D050-A22-Z05-H	●	50	5	22	42	6						
AFM45C-SN12..-D063-A22-Z06-H	●	63	6	22	42	6						
AFM45C-SN12..-D063-A22-Z07-H	●	63	7	22	42	6						
AFM45CL-SN12..-D063-A22-Z07-H	●	63	7	22	42	6						
AFM45C-SN12..-D080-A27-Z07-H	●	80	7	27	52	6						2510-M12x35
AFM45C-SN12..-D080-A27-Z08-H	●	80	8	27	52	6						
AFM45CL-SN12..-D080-A27-Z08-H	●	80	8	27	52	6						
AFM45C-SN12..-D100-A32-Z08-H	●	100	8	32	52	6						
AFM45C-SN12..-D100-A32-Z10-H	●	100	10	32	52	6						2514-M16x35
AFM45CL-SN12..-D100-A32-Z10-H	●	100	10	32	52	6						
AFM45C-SN12..-D125-B40-Z11	●	125	11	40	65	6						-
AFM45CL-SN12..-D125-B40-Z11	●	125	11	40	65	6						
AFM45C-SN12..-D160-C40-Z12	●	160	12	40	65	6						
AFM45C-SN12..-D200-C60-Z14	●	200	14	60	65	6						
AFM45CL-SN12..-D200-C60-Z14	●	200	14	60	65	6						

R: Sağ / Right / *Rechts* L: Sol / Left / *Links*

● *Stokta / In Stock / Auf Lager* ○ *Stokta Yok / Non Stock Item / Kein Lagerartikel, Lieferzeit auf Anfrage*

WLTR-LMN-ACHTK Ucuna Uygundur. / Compatible with WLTR-LMN-ACHTK Insert. / Kompatibel mit WLTR-LMN-ACHTK Wendeplatten.

Sipariş Örneği/Ordering Example/*Bestellbeispiel*
1 ad./pcs./stück AFM45C-SN12..-D050-A22-Z04-H

Kesme Hesabı : S 377 / *Cutting Calculation : P 377* / *Schnittberechnung : P 377*

Montaj Ölçüleri : S 374 / *Mounting Reference : P 374* / *Montagehinweis : P374*

KAPR=45°

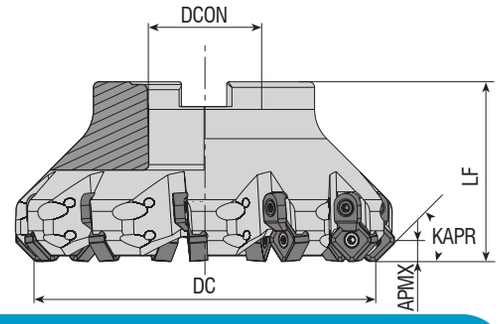

Takım Kodu *Ordering Code* *Bestell-Bezeichnung*	Stok *Stock* *Lager*	Takım Ölçüleri (mm) *Dimension (mm)* *Abmessung (mm)* DC	ZEFP	DCON	LF	APMX	Kesici Uç *Insert* *Wendeschneidplatte*	Yedek Parçaları / *Spare Parts* / *Ersatzteile*: Sıkma Vidası *Screw* *Schraube*	Baskı Parçası *Wedge Clamp* *Spannpratze*	Baskı Vidası *Clamp Screw* *Klemmschraube*	Tork Anahtar *Torx Key* *Torx-Schlüssel*	Montaj Vidası *Mounting Screw* *Befestigungsschraube*
AFM45C-SN1206-D050-A22-Z04-H	●	50	4	22	42	6	SN.. 1206..	4015-M4x11	ACK-05	4015-M4x11	80-T15	2407-M10x30
AFM45CL-SN1206-D050-A22-Z05-H	●	50	5	22	42	6						
AFM45C-SN1206-D050-A22-Z05-H	●	50	5	22	42	6						
AFM45C-SN1206-D063-A22-Z06-H	●	63	6	22	42	6						
AFM45C-SN1206-D063-A22-Z07-H	●	63	7	22	42	6						
AFM45CL-SN1206-D063-A22-Z07-H	●	63	7	22	42	6						
AFM45C-SN1206-D080-A27-Z07-H	●	80	7	27	52	6						2510-M12x35
AFM45C-SN1206-D080-A27-Z08-H	●	80	8	27	52	6						
AFM45CL-SN1206-D080-A27-Z08-H	●	80	8	27	52	6						
AFM45C-SN1206-D100-A32-Z08-H	●	100	8	32	52	6						
AFM45C-SN1206-D100-A32-Z10-H	●	100	10	32	52	6						2514-M16x35
AFM45CL-SN1206-D100-A32-Z10-H	●	100	10	32	52	6						
AFM45C-SN1206-D125-B40-Z11	●	125	11	40	65	6						
AFM45CL-SN1206-D125-B40-Z11	●	125	11	40	65	6						
AFM45C-SN1206-D160-C40-Z12	●	160	12	40	65	6						
new AFM45CL-SN1206-D160-C40-Z12	●	160	12	40	65	6		1015-M4x11				-
AFM45C-SN1206-D200-C60-Z14	●	200	14	60	65	6						
AFM45CL-SN1206-D200-C60-Z14	●	200	14	60	65	6						

KRLY-PLBT-BHLR Ucuna Uygundur. / Compatible with KRLY-PLBT-BHLR Insert. / Kompatibel mit KRLY-PLBT-BHLR Wendeplatten.

KAPR=45°

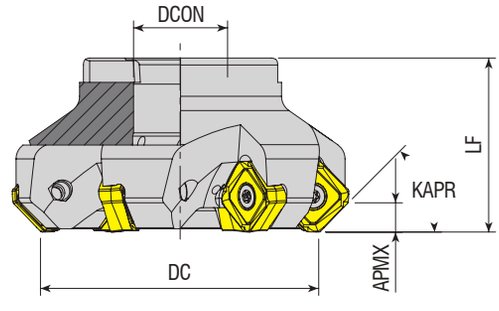

Takım Kodu *Ordering Code* *Bestell-Bezeichnung*	Stok *Stock* *Lager*	Takım Ölçüleri (mm) *Dimension (mm)* *Abmessung (mm)* DC	ZEFP	DCON	LF	APMX	Kesici Uç *Insert* *Wendeschneidplatte*	Yedek Parçaları / *Spare Parts* / *Ersatzteile*: Sıkma Vidası *Screw* *Schraube*	Tork Anahtar *Torx Key* *Torx-Schlüssel*	Montaj Vidası *Mounting Screw* *Befestigungsschraube*
AFM45-SA1706-D080-A27-Z06-H	●	80	6	27	50	8.4	SAKU 1706..	1020-M5x14	80-T20	2510-M12x35
AFM45-SA1706-D100-A32-Z07-H	●	100	7	32	50	8.4				2514-M16x35
AFM45-SA1706-D125-B40-Z09	●	125	9	40	63	8.4				-

R: Sağ / Right / *Rechts* L: Sol / Left / *Links*
● *Stokta / In Stock / Auf Lager* ○ *Stokta Yok / Non Stock Item / Kein Lagerartikel, Lieferzeit auf Anfrage*
CRTZT Ucuna Uygundur. / Compatible with CRTZT Insert. / Kompatibel mit CRTZT Wendeplatten.

Sipariş Örneği/Ordering Example/*Bestellbeispiel*
1 ad./pcs./stück AFM45C-SN1206-D050-A22-Z04-H
Kesme Hesabı : S 377 / *Cutting Calculation : P 377* / *Schnittberechnung : P 377*
Montaj Ölçüleri : S 374 / *Mounting Reference : P 374* / *Montagehinweis : P374*

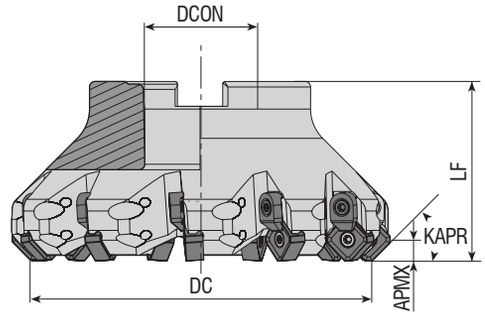

Takım Kodu *Ordering Code* *Bestell-Bezeichnung*	Stok *Stock* *Lager*	Takım Ölçüleri (mm) *Dimension (mm)* *Abmessung (mm)* DC	ZEFP	DCON	LF	APMX	Kesici Uç *Insert* *Wendeschneidplatte*	Yedek Parçaları / *Spare Parts* / *Ersatzteile* Sıkma Vidası *Screw* *Schraube*	Baskı Parçası *Wedge Clamp* *Spannpratze*	Baskı Vidası *Clamp Screw* *Klemmschraube*	Tork Anahtar *Torx Key* *Torx-Schlüssel*	Montaj Vidası *Mounting Screw* *Befestigungsschraube*
AFM45C-SN12Z-D050-A22-Z05-H	●	50	5	22	42	6	SNEG 1205..	4015-M4x11	ACK-05	4015-M4x11	80-T15	2407-M10X30
AFM45C-SN12Z-D063-A22-Z06-H	●	63	6	22	42	6						
AFM45C-SN12Z-D080-A27-Z07-H	●	80	7	27	52	6						2510-M12x35
AFM45C-SN12Z-D100-A32-Z09-H	●	100	9	32	52	6						
AFM45C-SN12Z-D125-B40-Z11	●	125	11	40	65	6						2514-M16x35
AFM45C-SN12Z-D160-C40-Z12	●	160	12	60	65	6						
AFM45C-SN12Z-D200-C60-Z14	●	200	14	60	65	6						-

ZCC Ucuna Uygundur. / Compatible with ZCC Insert. / Kompatibel mit ZCC Wendeplatten.

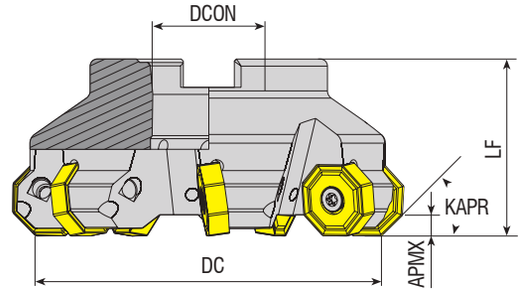

Takım Kodu *Ordering Code* *Bestell-Bezeichnung*	Stok *Stock* *Lager*	Takım Ölçüleri (mm) *Dimension (mm)* *Abmessung (mm)* DC	ZEFP	DCON	LF	APMX	Kesici Uç *Insert* *Wendeschneidplatte*	Yedek Parçaları / *Spare Parts* / *Ersatzteile* Sıkma Vidası *Screw* *Schraube*	Tork Anahtar *Torx Key* *Torx-Schlüssel*	Montaj Vidası *Mounting Screw* *Befestigungsschraube*
new AFM45-ON0806-D050-A22-Z04-H	●	50	4	22	40	5.5	ON.. 0806..	1020-M5x14	80-T20	-
AFM45-ON0806-D063-A22-Z05-H	●	63	5	22	40	5.5				2508-M10x30
AFM45-ON0806-D063-A22-Z06-H	●	63	6	22	40	5.5				
new AFM45-ON0806-D063-A22-Z07-H	●	63	7	22	40	5.5				
AFM45-ON0806-D080-A27-Z06-H	●	80	6	27	50	5.5				2510-M12x35
AFM45-ON0806-D080-A27-Z08-H	●	80	8	27	50	5.5				
AFM45-ON0806-D100-A32-Z07-H	●	100	7	32	50	5.5				
new AFM45-ON0806-D100-A32-Z10	●	100	10	32	50	5.5				
AFM45-ON0806-D100-A32-Z10-H	●	100	10	32	50	5.5				2514-M16x35
new AFM45L-ON0806-D100-A32-Z10-H	●	100	10	32	50	5.5				
AFM45-ON0806-D125-B40-Z08	●	125	8	40	63	5.5				
new AFM45L-ON0806-D125-B40-Z08	●	125	8	40	63	5.5				
AFM45-ON0806-D125-B40-Z12	●	125	12	40	63	5.5				
AFM45-ON0806-D160-C40-Z10	●	160	10	40	63	5.5				
AFM45-ON0806-D160-C40-Z14	●	160	14	40	63	5.5				
AFM45-ON0806-D200-C60-Z12	●	200	12	60	63	5.5				
AFM45-ON0806-D250-C60-Z14	●	250	14	60	63	5.5				
AFM45-ON0806-D315-D60-Z16	●	315	16	60	63	5.5				

R: Sağ / Right / *Rechts* L: Sol / Left / *Links*
● *Stokta / In Stock / Auf Lager* ○ *Stokta Yok / Non Stock Item / Kein Lagerartikel, Lieferzeit auf Anfrage*
ISO Ucuna Uygundur. / Compatible with ISO Insert. / Kompatibel mit ISO Wendeplatten.

Sipariş Örneği/Ordering Example/*Bestellbeispiel*
1 ad./pcs./stück AFM45C-SN12Z-D050-A22-Z05-H
Kesme Hesabı : S 377 / *Cutting Calculation : P 377* / *Schnittberechnung : P 377*
Montaj Ölçüleri : S 374/ *Mounting Reference : P 374* / *Montagehinweis : P374*

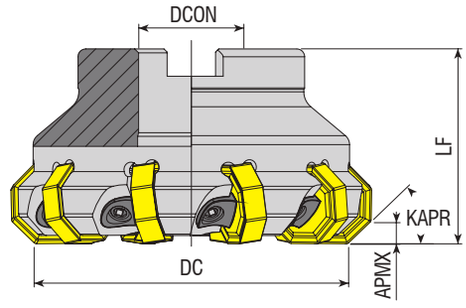

Takım Kodu *Ordering Code* *Bestell-Bezeichnung*	Stok *Stock* *Lager*	Takım Ölçüleri (mm) *Dimension (mm)* *Abmessung (mm)* DC	ZEFP	DCON	LF	APMX	Kesici Uç *Insert* *Wendeschneidplatte*	Yedek Parçaları / *Spare Parts* / *Ersatzteile* Baskı Parçası *Wedge Clamp* *Spannpratze*	Baskı Vidası *Clamp Screw* *Klemmschraube*	Anahtar *Allen Key* *Innensechskantschlüssel*	Montaj Vidası *Mounting Screw* *Befestigungsschraube*
new AFM45C-ON0806-D063-A22-Z08	●	63	8	22	50	5.5	ON.. 0806..	ACK-26	AKV-26-M6x0.75x20	AAL-03-3	2508-M10x30
AFM45C-ON0806-D080-A27-Z10	●	80	10	27	50	5.5					2510-M12x35
AFM45C-ON0806-D100-A32-Z14	●	100	14	32	50	5.5					2514-M16x35
AFM45C-ON0806-D125-B40-Z18	●	125	18	40	63	5.5					-
AFM45C-ON0806-D160-C40-Z22	●	160	22	40	63	5.5					

ISO Ucuna Uygundur. / Compatible with ISO Insert. / Kompatibel mit ISO Wendeplatten.

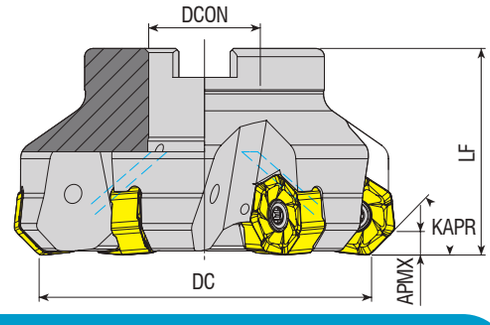

Takım Kodu *Ordering Code* *Bestell-Bezeichnung*	Stok *Stock* *Lager*	Takım Ölçüleri (mm) *Dimension (mm)* *Abmessung (mm)* DC	ZEFP	DCON	LF	APMX	Kesici Uç *Insert* *Wendeschneidplatte*	Yedek Parçaları / *Spare Parts* / *Ersatzteile* Sıkma Vidası *Screw* *Schraube*	Baskı Parçası *Wedge Clamp* *Spannpratze*	Baskı Vidası *Clamp Screw* *Klemmschraube*	Tork Anahtar *Torx Key* *Torx-Schlüssel*	Montaj Vidası *Mounting Screw* *Befestigungsschraube*
AFM45-XN0906-D063-A22-Z06-H	●	63	6	22	50	5	XNMU 0906..	1120-M5x13	-	-	80-T20	2407-M10x30
AFM45-XN0906-D080-A27-Z06-H	●	80	6	27	50	5						2510-M12x35
AFM45-XN0906-D100-A32-Z07-H	●	100	7	32	55	5						2514-M16x35
AFM45-XN0906-D125-B40-Z08	●	125	8	40	63	5						-

R: Sağ / Right / *Rechts* L: Sol / Left / *Links*
● *Stokta / In Stock / Auf Lager* ○ *Stokta Yok / Non Stock Item / Kein Lagerartikel, Lieferzeit auf Anfrage*
TGTC Ucuna Uygundur. / Compatible with TGTC Insert. / Kompatibel mit TGTC Wendeplatten.

Sipariş Örneği/Ordering Example/*Bestellbeispiel*
1 ad./pcs./stück AFM45C-ON0806-D063-A22-Z08
Kesme Hesabı : S 377 / *Cutting Calculation : P 377* / *Schnittberechnung : P 377*
Montaj Ölçüleri : S 374 / *Mounting Reference : P 374*/ *Montagehinweis : P374*

new

KAPR=45°

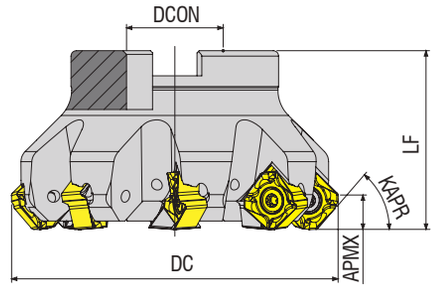

Takım Kodu *Ordering Code* *Bestell-Bezeichnung*	Stok *Stock* *Lager*	Takım Ölçüleri (mm) *Dimension (mm)* *Abmessung (mm)* DC	ZEFP	DCON	LF	APMX	Kesici Uç *Insert* *Wendeschneidplatte*	Yedek Parçaları / *Spare Parts* / *Ersatzteile* Sıkma Vidası *Screw* *Schraube*	Tork Anahtar *Torx Key* *Torx-Schlüssel*	Montaj Vidası *Mounting Screw* *Befestigungsschraube*
AFM45-SN1306-D050-A22-Z05-H	●	50	5	22	40	7	**SNGX 1306..**	1115-M4x10	80-T15	2508-M10x30
AFM45-SN1306-D063-A22-Z06-H	●	63	6	22	40	7				
AFM45-SN1306-D080-A27-Z07-H	●	80	7	27	50	7				2510-M12x35
AFM45-SN1306-D100-A32-Z08-H	●	100	8	32	50	7				2514-M16x35

TGTC Ucuna Uygundur. / Compatible with TGTC Insert. / Kompatibel mit TGTC Wendeplatten.

KAPR=66°

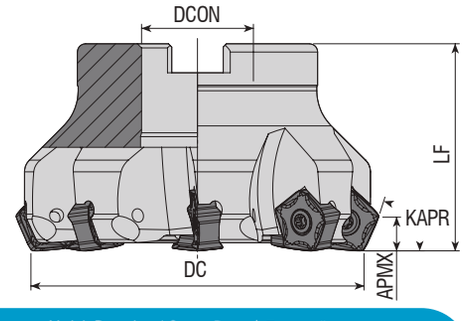

Takım Kodu *Ordering Code* *Bestell-Bezeichnung*	Stok *Stock* *Lager*	Takım Ölçüleri (mm) *Dimension (mm)* *Abmessung (mm)* DC	ZEFP	DCON	LF	APMX	Kesici Uç *Insert* *Wendeschneidplatte*	Yedek Parçaları / *Spare Parts* / *Ersatzteile* Sıkma Vidası *Screw* *Schraube*	Tork Anahtar *Torx Key* *Torx-Schlüssel*	Montaj Vidası *Mounting Screw* *Befestigungsschraube*
AFM66-PN0905-D050-A22-Z05	●	50	5	22	40	8	**PNMU 0905..**	4015-M4x11	80-T15	2508-M10x30
AFM66-PN0905-D063-A22-Z06	●	63	6	22	40	8				
AFM66-PN0905-D080-A27-Z08	●	80	8	27	50	8				2510-M12x35
AFM66-PN0905-D100-A32-Z10	●	100	10	32	50	8				2514-M16x35
AFM66-PN0905-D125-B40-Z12	●	125	12	40	63	8				-

R: Sağ / Right / *Rechts* L: Sol / Left / *Links*
● *Stokta / In Stock / Auf Lager* ○ *Stokta Yok / Non Stock Item / Kein Lagerartikel, Lieferzeit auf Anfrage*
KYCR Ucuna Uygundur. / Compatible with KYCR Insert. / Kompatibel mit KYCR Wendeplatten.

Sipariş Örneği/Ordering Example/*Bestellbeispiel*
1 ad./pcs./stück AFM45-SN1306-D050-A22-Z05-H
Kesme Hesabı : S 377 / *Cutting Calculation : P 377* / *Schnittberechnung : P 377*
Montaj Ölçüleri : S 374/ *Mounting Reference : P 374* / *Montagehinweis : P374*

KAPR=67°

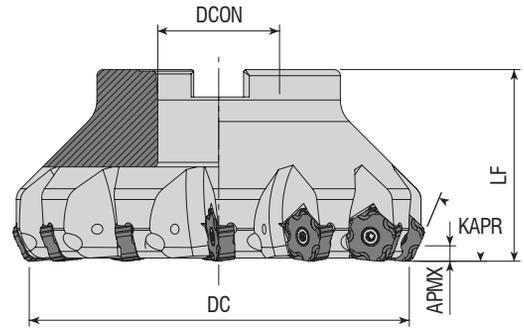

Takım Kodu *Ordering Code* *Bestell-Bezeichnung*	Stok *Stock* *Lager*	Takım Ölçüleri (mm) *Dimension (mm)* *Abmessung (mm)* DC	ZEFP	DCON	LF	APMX	Kesici Uç *Insert* *Wendeschneidplatte*	Yedek Parçaları / *Spare Parts* / *Ersatzteile* Sıkma Vidası *Screw* *Schraube*	Tork Anahtar *Torx Key* *Torx-Schlüssel*	Montaj Vidası *Mounting Screw* *Befestigungsschraube*
AFM67-PN1105-D050-A22-Z05	●	50	5	22	50	5	**PNEG 1105..**	4015-M4x11	80-T15	2508-M10x30
AFM67-PN1105-D063-A22-Z06	●	63	6	22	50	5				
AFM67-PN1105-D080-A27-Z08	●	80	8	27	50	5				2510-M12x35
AFM67-PN1105-D100-B32-Z10	●	100	10	32	50	5				
AFM67-PN1105-D125-B40-Z12	●	125	12	40	63	5				-
AFM67-PN1105-D160-C40-Z14	●	160	14	40	63	5				

ZCC Ucuna Uygundur. / Compatible with ZCC Insert. / Kompatibel mit ZCC Wendeplatten.

KAPR=75°

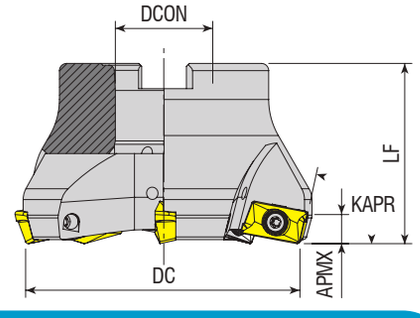

Takım Kodu *Ordering Code* *Bestell-Bezeichnung*	Stok *Stock* *Lager*	Takım Ölçüleri (mm) *Dimension (mm)* *Abmessung (mm)* DC	ZEFP	DCON	LF	APMX	Kesici Uç *Insert* *Wendeschneidplatte*	Yedek Parçaları / *Spare Parts* / *Ersatzteile* Sıkma Vidası *Screw* *Schraube*	Tork Anahtar *Torx Key* *Torx-Schlüssel*	Montaj Vidası *Mounting Screw* *Befestigungsschraube*
										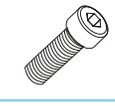
AFM75-AP16-D063-A22-Z04-H	●	63	4	22	40	6	**AP.. 1604..**	4015-M4x11	80-T15	2508-M10x30
AFM75-AP16-D080-A27-Z05-H	●	80	5	27	50	6				2510-M12x35
AFM75-AP16-D100-A32-Z06-H	●	100	6	32	50	6				2514-M16x35
AFM75-AP16-D125-B40-Z07	●	125	7	40	63	6				-

ISO Ucuna Uygundur. / Compatible with ISO Insert. / Kompatibel mit ISO Wendeplatten.
R: Sağ / Right / *Rechts* L: Sol / Left / *Links*
● *Stokta / In Stock / Auf Lager* ○ *Stokta Yok / Non Stock Item / Kein Lagerartikel, Lieferzeit auf Anfrage*

Sipariş Örneği/Ordering Example/*Bestellbeispiel*
1 ad./pcs./stück AFM67-PN1105-D050-A22-Z05
Kesme Hesabı : S 377 / *Cutting Calculation : P 377* / *Schnittberechnung : P 377*
Montaj Ölçüleri : S 374 / *Mounting Reference : P 374* / *Montagehinweis : P374*

KAPR=75°

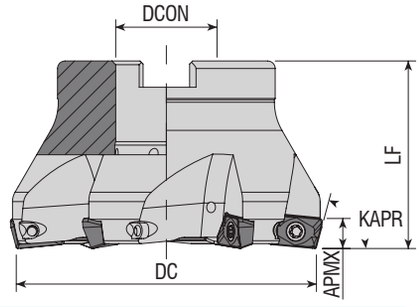

Takım Kodu *Ordering Code* *Bestell-Bezeichnung*	Stok *Stock* *Lager*	Takım Ölçüleri (mm) *Dimension (mm)* *Abmessung (mm)* DC	ZEFP	DCON	LF	APMX	Kesici Uç *Insert* *Wendeschneidplatte*	Yedek Parçaları / *Spare Parts* / *Ersatzteile* Sıkma Vidası *Screw* *Schraube*	Tork Anahtar *Torx Key* *Torx-Schlüssel*	Montaj Vidası *Mounting Screw* *Befestigungsschraube*
AFM75-XO12-D050-A22-Z04-H	●	50	4	22	40	-	XO.. 1204..	3010-M3.5x9	82-T10	2508-M10x30
AFM75-XO12-D063-A22-Z05-H	●	63	5	22	40	-				
AFM75-XO12-D080-A27-Z06-H	●	80	6	27	50	-				2510-M12x35

SC Ucuna Uygundur. / Compatible with SC Insert. / Kompatibel mit SC Wendeplatten.

KAPR=88°

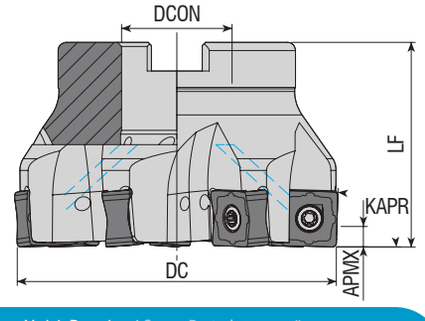

Takım Kodu *Ordering Code* *Bestell-Bezeichnung*	Stok *Stock* *Lager*	Takım Ölçüleri (mm) *Dimension (mm)* *Abmessung (mm)* DC	ZEFP	DCON	LF	APMX	Kesici Uç *Insert* *Wendeschneidplatte*	Yedek Parçaları / *Spare Parts* / *Ersatzteile* Sıkma Vidası *Screw* *Schraube*	Tork Anahtar *Torx Key* *Torx-Schlüssel*	Montaj Vidası *Mounting Screw* *Befestigungsschraube*
AFM88-SN1305-D050-A22-Z04	●	50	4	22	40	5	SNMU 1305..	4015-M4x11	80-T15	2508-M10x30
AFM88-SN1305-D050-A22-Z05	●	50	5	22	40	5				
AFM88-SN1305-D063-A22-Z05	●	63	5	22	40	5				
new AFM88L-SN1305-D063-A22-Z07	●	63	7	22	40	5				
AFM88-SN1305-D063-A22-Z07	●	63	7	22	40	5				
AFM88-SN1305-D080-A27-Z06	●	80	6	27	50	5				2510-M12x35
AFM88-SN1305-D080-A27-Z09	●	80	9	27	50	5				
AFM88-SN1305-D100-A32-Z07	●	100	7	32	50	5				2514-M16x35
AFM88-SN1305-D100-A32-Z11	●	100	11	32	50	5				
AFM88-SN1305-D125-B40-Z13	●	125	13	40	63	5				-

R: Sağ / Right / *Rechts* L: Sol / Left / *Links*
● *Stokta / In Stock / Auf Lager* ○ *Stokta Yok / Non Stock Item / Kein Lagerartikel, Lieferzeit auf Anfrage*
KYCR Ucuna Uygundur. / Compatible with KYCR Insert. / Kompatibel mit KYCR Wendeplatten.

Sipariş Örneği/Ordering Example/*Bestellbeispiel*
1 ad./pcs./stück AFM75-XO12-D050-A22-Z04-H
Kesme Hesabı : S 377 / *Cutting Calculation : P 377* / *Schnittberechnung : P 377*
Montaj Ölçüleri : S 374 / *Mounting Reference : P 374* / *Montagehinweis : P374*

KAPR=88°

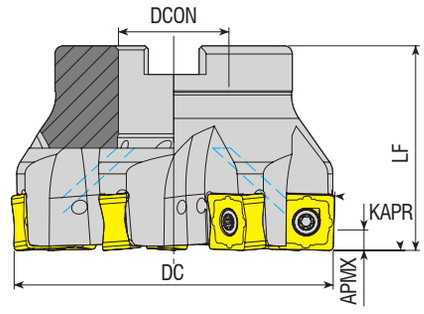

Takım Kodu *Ordering Code* *Bestell-Bezeichnung*	Stok *Stock* *Lager*	Takım Ölçüleri (mm) *Dimension (mm)* *Abmessung (mm)* DC	ZEFP	DCON	LF	APMX	Kesici Uç *Insert* *Wendeschneidplatte*	Yedek Parçaları / *Spare Parts* / *Ersatzteile* Sıkma Vidası *Screw* *Schraube*	Tork Anahtar *Torx Key* *Torx-Schlüssel*	Montaj Vidası *Mounting Screw* *Befestigungsschraube*
AFM88-SN1306-D050-A22-Z05-H	●	50	5	22	40	12	SNGX 1306..	1115-M4x10	80-T15	2508-M10x30
AFM88-SN1306-D063-A22-Z06-H	●	63	6	22	40	12				
AFM88-SN1306-D080-A27-Z07-H	●	80	7	27	50	12				2510-M12x35

TGTC Ucuna Uygundur. / Compatible with TGTC Insert. / Kompatibel mit TGTC Wendeplatten.

KAPR=88°

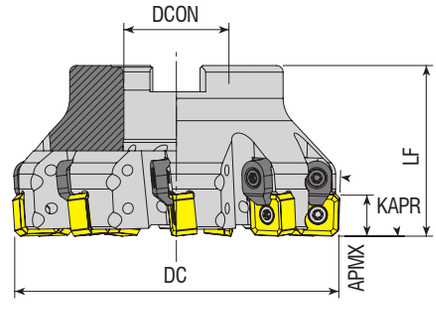

Takım Kodu *Ordering Code* *Bestell-Bezeichnung*	Stok *Stock* *Lager*	Takım Ölçüleri (mm) *Dimension (mm)* *Abmessung (mm)* DC	ZEFP	DCON	LF	APMX	Kesici Uç *Insert* *Wendeschneidplatte*	Yedek Parçaları / *Spare Parts* / *Ersatzteile* Sıkma Vidası *Screw* *Schraube*	Baskı Parçası *Wedge Clamp* *Spannpratze*	Baskı Vidası *Clamp Screw* *Klemmschraube*	Tork Anahtar *Torx Key* *Torx-Schlüssel*	Montaj Vidası *Mounting Screw* *Befestigungsschraube*
new AFM88C-SN1206-D040-A16-Z04-H	●	40	4	16	40	11.5	SN.. 1206..	4615-M4x11	ACK-05	4015-M4x11	80-T15	2506-M8x30
AFM88C-SN1206-D050-A22-Z05-H	●	50	5	22	40	11.5				4615-M4x11		2508-M10x30
AFM88C-SN1206-D063-A22-Z06-H	●	63	6	22	40	11.5				4015-M4x11		
AFM88C-SN1206-D080-A27-Z07-H	●	80	7	27	50	11.5						2510-M12x35
AFM88C-SN1206-D100-A32-Z09-H	●	100	9	32	52	11.5						2514-M16x35
new AFM88C-SN1206-D125-B40-Z10	●	125	10	40	63	11.5		1015-M4x11				2506-M8x30

R: Sağ / Right / *Rechts* L: Sol / Left / *Links*

● *Stokta / In Stock / Auf Lager* ○ *Stokta Yok / Non Stock Item / Kein Lagerartikel, Lieferzeit auf Anfrage*

KRLY Ucuna Uygundur. / Compatible with KRLY Insert. / Kompatibel mit KRLY Wendeplatten.

Sipariş Örneği/Ordering Example/*Bestellbeispiel*
1 ad./pcs./stück AFM88-SN1306-D050-A22-Z05-H

Kesme Hesabı : S 377 / *Cutting Calculation : P 377* / *Schnittberechnung : P 377*

Montaj Ölçüleri : S 374 / *Mounting Reference : P 374* / *Montagehinweis : P374*

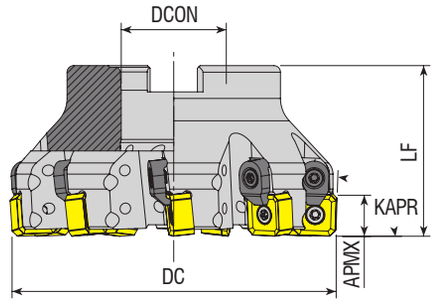

Takım Kodu *Ordering Code* *Bestell-Bezeichnung*	Stok *Stock* *Lager*	Takım Ölçüleri (mm) *Dimension (mm)* *Abmessung (mm)* DC	ZEFP	DCON	LF	APMX	Kesici Uç *Insert* *Wendeschneidplatte*	Yedek Parçaları / *Spare Parts* / *Ersatzteile* Sıkma Vidası *Screw* *Schraube*	Baskı Parçası *Wedge Clamp* *Spannpratze*	Baskı Vidası *Clamp Screw* *Klemmschraube*	Tork Anahtar *Torx Key* *Torx-Schlüssel*	Montaj Vidası *Mounting Screw* *Befestigungsschraube*
AFM88C-SN12..-D050-A22-Z05-H	●	50	5	22	40	11.5	SN.. 12..	1015-M4x11	ACK-05	4015-M4x11	80-T15	2508-M10x30
AFM88C-SN12..-D063-A22-Z06-H	●	63	6	22	40	11.5						
AFM88C-SN12..-D080-A27-Z07-H	●	80	7	27	50	11.5						2510-M12x35
AFM88C-SN12..-D100-A32-Z09-H	●	100	9	32	52	11.5						2514-M16x35

ISO Ucuna Uygundur. / Compatible with ISO Insert. / Kompatibel mit ISO Wendeplatten.

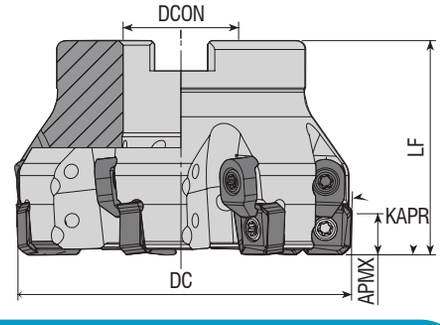

Takım Kodu *Ordering Code* *Bestell-Bezeichnung*	Stok *Stock* *Lager*	Takım Ölçüleri (mm) *Dimension (mm)* *Abmessung (mm)* DC	ZEFP	DCON	LF	APMX	Kesici Uç *Insert* *Wendeschneidplatte*	Yedek Parçaları / *Spare Parts* / *Ersatzteile* Sıkma Vidası *Screw* *Schraube*	Baskı Parçası *Wedge Clamp* *Spannpratze*	Baskı Vidası *Clamp Screw* *Klemmschraube*	Tork Anahtar *Torx Key* *Torx-Schlüssel*	Montaj Vidası *Mounting Screw* *Befestigungsschraube*
AFM88C-SN12Z-D063-A22-Z06-H	●	63	6	22	40	11.5	SNEG 1205..	4015-M4x11	ACK-05	4015-M4X11	80-T15	2508-M10x30
AFM88C-SN12Z-D080-A27-Z07-H	●	80	7	27	50	11.5						2510-M12x35

R: Sağ / Right / *Rechts* L: Sol / Left / *Links*
● *Stokta / In Stock / Auf Lager* ○ *Stokta Yok / Non Stock Item / Kein Lagerartikel, Lieferzeit auf Anfrage*
ZCC Ucuna Uygundur. / Compatible with ZCC Insert. / Kompatibel mit ZCC Wendeplatten.

Sipariş Örneği/Ordering Example/*Bestellbeispiel*
1 ad./pcs./stück AFM88C-SN12..-D050-A22-Z05-H
Kesme Hesabı : S 377 / *Cutting Calculation : P 377* / *Schnittberechnung : P 377*
Montaj Ölçüleri : S 374 / *Mounting Reference : P 374* / *Montagehinweis : P374*

KAPR=89°

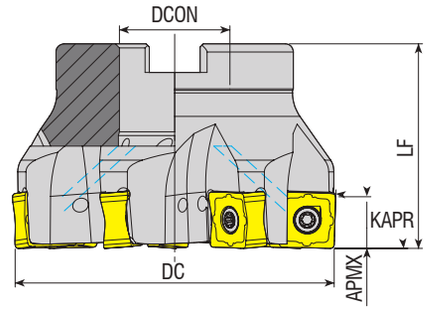

Takım Kodu *Ordering Code* *Bestell-Bezeichnung*	Stok *Stock* *Lager*	Takım Ölçüleri (mm) *Dimension (mm)* *Abmessung (mm)* DC	ZEFP	DCON	LF	APMX	Kesici Uç *Insert* *Wendeschneidplatte*	Yedek Parçaları / *Spare Parts* / *Ersatzteile* Sıkma Vidası *Screw* *Schraube*	Baskı Parçası *Wedge Clamp* *Spannpratze*	Baskı Vidası *Clamp Screw* *Klemmschraube*	Tork Anahtar *Torx Key* *Torx-Schlüssel*	Montaj Vidası *Mounting Screw* *Befestigungsschraube*
AFM89-SN1305I-D040-A16-Z04-H	●	40	4	16	40	10	SNMU 1305..	1015 M4x11	-	-	80-T15	2306-M8x37
AFM89-SN1305I-D050-A22-Z05-H	●	50	5	22	40	10	SNMU 1305.. OXMT 0507..					2508-M10x30
AFM89-SN1305I-D063-A22-Z06-H	●	63	6	22	40	10						
AFM89-SN1305I-D063-A22-Z07-H	●	63	7	22	40	10						
AFM89-SN1305I-D080-A27-Z08-H	●	80	8	27	50	10						2510-M12x35
AFM89-SN1305I-D100-A32-Z10-H	●	100	10	32	50	10						2514-M16x35

ISCR Ucuna Uygundur. / Compatible with ISCR Insert. / Kompatibel mit ISCR Wendeplatten.

KAPR=90°

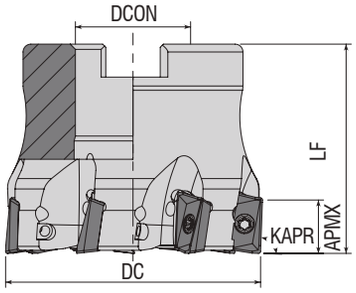

Takım Kodu *Ordering Code* *Bestell-Bezeichnung*	Stok *Stock* *Lager*	Takım Ölçüleri (mm) *Dimension (mm)* *Abmessung (mm)* DC	ZEFP	DCON	LF	APMX	Kesici Uç *Insert* *Wendeschneidplatte*	Yedek Parçaları / *Spare Parts* / *Ersatzteile* Sıkma Vidası *Screw* *Schraube*	Tork Anahtar *Torx Key* *Torx-Schlüssel*	Montaj Vidası *Mounting Screw* *Befestigungsschraube*
AFM90-AD10T3-D040-A16-Z06-H	●	40	6	16	40	10	ADMT 10T3..	3008-M2.5x6	82-T08	2506-M8x30
AFM90-AD10T3-D050-A22-Z07-H	●	50	7	22	40	10				2508-M10x30

R: Sağ / Right / *Rechts* L: Sol / Left / *Links*
● *Stokta / In Stock / Auf Lager* ○ *Stokta Yok / Non Stock Item / Kein Lagerartikel, Lieferzeit auf Anfrage*
WLTR Ucuna Uygundur. / Compatible with WLTR Insert. / Kompatibel mit WLTR Wendeplatten.

Sipariş Örneği/Ordering Example/ *Bestellbeispiel*
1 ad./pcs./stück AFM89-SN1305I-D040-A16-Z04-H
Kesme Hesabı : S 367 / *Cutting Calculation : P 367* / *Schnittberechnung : P 367*
Montaj Ölçüleri : S 364 / *Mounting Reference : P 364* / *Montagehinweis : P364*

KAPR=90°

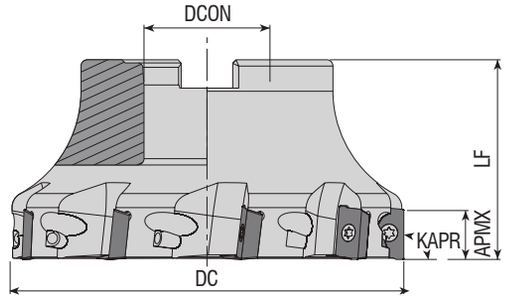

Takım Kodu *Ordering Code* *Bestell-Bezeichnung*	Stok *Stock* *Lager*	Takım Ölçüleri (mm) *Dimension (mm)* *Abmessung (mm)* DC	ZEFP	DCON	LF	APMX	Kesici Uç *Insert* *Wendeschneidplatte*	Yedek Parçaları / *Spare Parts* / *Ersatzteile* Sıkma Vidası *Screw* *Schraube*	Tork Anahtar *Torx Key* *Torx-Schlüssel*	Montaj Vidası *Mounting Screw* *Befestigungsschraube*
AFM90-AD1505-D040-A16-Z04-H	●	40	4	16	40	14.3	**AD.. 1505..**	4015-M4x11	80-T15	2506-M8x30
AFM90-AD1505-D050-A22-Z05-H	●	50	5	22	40	14.3				2508-M10x30
AFM90-AD1505-D063-A22-Z06-H	●	63	6	22	40	14.3				
AFM90-AD1505-D080-A27-Z07-H	●	80	7	27	50	14.3				2510-M12x35
AFM90-AD1505-D100-A32-Z08-H	●	100	8	32	50	14.3				2514-M16x35
AFM90-AD1505-D125-B40-Z09	●	125	9	40	63	14.3				-

ISCR Ucuna Uygundur. / Compatible with ISCR Insert. / Kompatibel mit ISCR Wendeplatten.

KAPR=90°

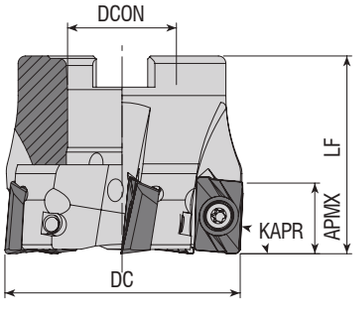

Takım Kodu *Ordering Code* *Bestell-Bezeichnung*	Stok *Stock* *Lager*	Takım Ölçüleri (mm) *Dimension (mm)* *Abmessung (mm)* DC	ZEFP	DCON	LF	APMX	Kesici Uç *Insert* *Wendeschneidplatte*	Yedek Parçaları / *Spare Parts* / *Ersatzteile* Sıkma Vidası *Screw* *Schraube*	Tork Anahtar *Torx Key* *Torx-Schlüssel*	Montaj Vidası *Mounting Screw* *Befestigungsschraube*
AFM90-AD1505D-D050-A22-Z05-H	●	50	5	22	40	14.3	**ADKT 150508**	4015-M4x11	80-T15	2508-M10x30
AFM90-AD1505D-D063-A27-Z06-H	●	63	6	27	50	14.3				2510-M12x35
AFM90-AD1505D-D080-A27-Z08-H	●	80	8	27	50	14.3				
AFM90-AD1505D-D100-A32-Z08-H	●	100	8	32	50	14.3				2514-M16x35
AFM90-AD1505D-D125-B40-Z09	●	125	9	40	63	14.3				-

R: Sağ / Right / *Rechts* L: Sol / Left / *Links*
● *Stokta / In Stock / Auf Lager* ○ *Stokta Yok / Non Stock Item / Kein Lagerartikel, Lieferzeit auf Anfrage*
DJT Ucuna Uygundur. / Compatible with DJT Insert. / Kompatibel mit DJT Wendeplatten.

Sipariş Örneği/Ordering Example/*Bestellbeispiel*
1 ad./pcs./stück AFM90-AD1505-D040-A16-Z04-H
Kesme Hesabı : S 377 / *Cutting Calculation : P 377* / *Schnittberechnung : P 377*
Montaj Ölçüleri : S 374 / *Mounting Reference : P 374* / *Montagehinweis : P374*

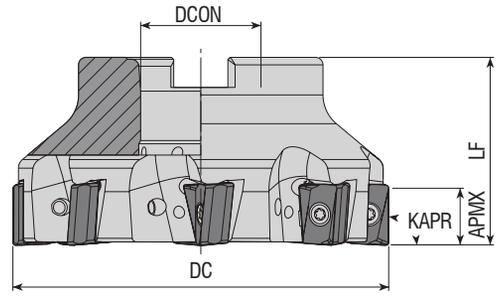

Takım Kodu *Ordering Code* *Bestell-Bezeichnung*	Stok *Stock* *Lager*	Takım Ölçüleri (mm) *Dimension (mm)* *Abmessung (mm)*					Kesici Uç *Insert* *Wendeschneidplatte*	Yedek Parçaları / *Spare Parts* / *Ersatzteile*		
		DC	ZEFP	DCON	LF	APMX		Sıkma Vidası *Screw* *Schraube*	Tork Anahtar *Torx Key* *Torx-Schlüssel*	Montaj Vidası *Mounting Screw* *Befestigungsschraube* 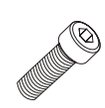
AFM90-AN11-D040-A16-Z04-H	●	40	4	16	40	11	ANGX 1105..	4010-M3x8	82-T10	2506-M8x30
AFM90-AN1506-D050-A22-Z04-H	●	50	4	22	40	14.5	ANGX 1506..	4015-M4x12	80-T15	2508-M10x30
AFM90-AN1506-D063-A22-Z05-H	●	63	5	22	40	14.5				
AFM90-AN1506-D080-A27-Z06-H	●	80	6	27	50	14.5				2510-M12x35
AFM90-AN1506-D100-A32-Z08-H	●	100	8	32	50	14.5				2514-M16x35
AFM90-AN1506-D125-B40-Z09	●	125	9	40	63	14.5				-
AFM90-AN1506-D160-C40-Z10	●	160	10	40	63	14.5				

ZCC Ucuna Uygundur. / Compatible with ZCC Insert. / Kompatibel mit ZCC Wendeplatten.

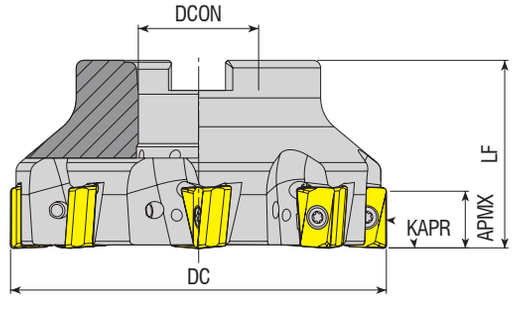

Takım Kodu *Ordering Code* *Bestell-Bezeichnung*	Stok *Stock* *Lager*	Takım Ölçüleri (mm) *Dimension (mm)* *Abmessung (mm)*					Kesici Uç *Insert* *Wendeschneidplatte*	Yedek Parçaları / *Spare Parts* / *Ersatzteile*		
		DC	ZEFP	DCON	LF	APMX		Sıkma Vidası *Screw* *Schraube*	Tork Anahtar *Torx Key* *Torx-Schlüssel*	Montaj Vidası *Mounting Screw* *Befestigungsschraube*
AFM90-AN1607-D050-A22-Z04-H	●	50	4	22	40	15	AN.X 1607..	4015-M4x11	80-T15	2508-M10x30
AFM90-AN1607-D063-A22-Z06-H	●	63	6	22	40	15				
AFM90-AN1607-D080-A27-Z07-H	●	80	7	27	50	15				2510-M12x35
AFM90-AN1607-D100-A32-Z08-H	●	100	8	32	50	15				2514-M16x35
AFM90-AN1607-D125-B40-Z10	●	125	10	40	63	15				-

R: Sağ / Right / *Rechts* L: Sol / Left / *Links*
● *Stokta / In Stock / Auf Lager* ○ *Stokta Yok / Non Stock Item / Kein Lagerartikel, Lieferzeit auf Anfrage*
TGTC Ucuna Uygundur. / Compatible with TGTC Insert. / Kompatibel mit TGTC Wendeplatten.

Sipariş Örneği/Ordering Example/*Bestellbeispiel*
1 ad./pcs./stück AFM90-AN11-D040-A16-Z04-H
Kesme Hesabı : S 377 / *Cutting Calculation : P 377* / *Schnittberechnung : P 377*
Montaj Ölçüleri : S 374 / *Mounting Reference : P 374* / *Montagehinweis : P374*

KAPR=90°

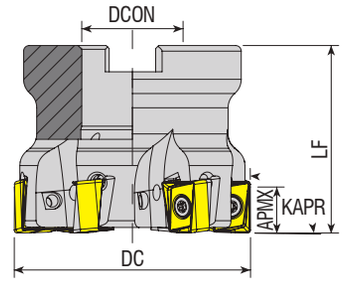

Takım Kodu *Ordering Code* *Bestell-Bezeichnung*	Stok *Stock* *Lager*	Takım Ölçüleri (mm) *Dimension (mm)* *Abmessung (mm)*					Kesici Uç *Insert* *Wendeschneidplatte*	Yedek Parçaları / *Spare Parts* / *Ersatzteile*		
		DC	ZEFP	DCON	LF	APMX		Sıkma Vidası *Screw* *Schraube*	Tork Anahtar *Torx Key* *Torx-Schlüssel*	Montaj Vidası *Mounting Screw* *Befestigungsschraube*
AFM90-AN12-D040-A16-Z04-H	●	40	4	16	40	12	**ANKX 1205..**	4015-M4x12	80-T15	2406-M8x30
AFM90-AN12-D050-A22-Z05-H	●	50	5	22	40	12				2508-M10x30
AFM90-AN12-D063-A27-Z06-H	●	63	6	27	50	12				2510-M12x35

ISCR Ucuna Uygundur. / Compatible with ISCR Insert. / Kompatibel mit ISCR Wendeplatten.

KAPR=90°

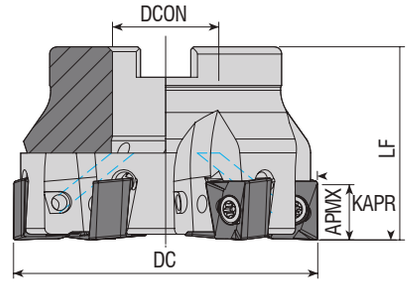

Takım Kodu *Ordering Code* *Bestell-Bezeichnung*	Stok *Stock* *Lager*	Takım Ölçüleri (mm) *Dimension (mm)* *Abmessung (mm)*					Kesici Uç *Insert* *Wendeschneidplatte*	Yedek Parçaları / *Spare Parts* / *Ersatzteile*		
		DC	ZEFP	DCON	LF	APMX		Sıkma Vidası *Screw* *Schraube*	Tork Anahtar *Torx Key* *Torx-Schlüssel*	Montaj Vidası *Mounting Screw* *Befestigungsschraube*
AFM90-AN1207-D040-A16-Z04-H	●	40	4	16	40	10	**ANKX 1207..**	4015-M4x11	80-T15	2506-M8x30
AFM90-AN1207-D050-A22-Z05-H	●	50	5	22	40	10				2508-M10x30
AFM90-AN1207-D063-A22-Z06-H	●	63	6	22	40	10				
AFM90-AN1607X-D050-A22-Z04-H	●	50	4	22	40	15	**ANKX 1607..**			
AFM90-AN1607X-D063-A22-Z06-H	●	63	6	22	40	15				
AFM90-AN1607X-D080-A27-Z07-H	●	80	7	27	50	15				2510-M12x35

R: Sağ / Right / *Rechts* L: Sol / Left / *Links*
● *Stokta / In Stock / Auf Lager* ○ *Stokta Yok / Non Stock Item / Kein Lagerartikel, Lieferzeit auf Anfrage*
XTC-GSC Ucuna Uygundur. / Compatible with XTC-GSC Insert. / Kompatibel mit XTC-GSC Wendeplatten.

Sipariş Örneği/Ordering Example/*Bestellbeispiel*
1 ad./pcs./stück AFM90-AN12-D040-A16-Z04-H
Kesme Hesabı : S 377 / *Cutting Calculation : P 377* / *Schnittberechnung : P 377*
Montaj Ölçüleri : S 374 / *Mounting Reference : P 374* / *Montagehinweis : P374*

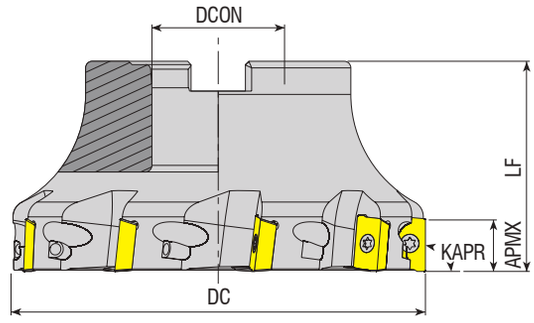

Takım Kodu *Ordering Code* *Bestell-Bezeichnung*	Stok *Stock* *Lager*	Takım Ölçüleri (mm) *Dimension (mm)* *Abmessung (mm)* DC	ZEFP	DCON	LF	APMX	Kesici Uç *Insert* *Wendeschneidplatte*	Yedek Parçaları / *Spare Parts* / *Ersatzteile* Sıkma Vidası *Screw* *Schraube*	Tork Anahtar *Torx Key* *Torx-Schlüssel*	Montaj Vidası *Mounting Screw* *Befestigungsschraube*
new AFM90-AP10-D040-A16-Z04-H	●	40	4	16	35	10	**AP.. 1003..** ISO UCUNA UYGUNDUR. *FOR ISO INSERT.* *Kompatibel mit ISO Wendeplatten.*	3008-M2.5x6	82-T08	2506-M8x30
AFM90-AP10-D040-A16-Z05-H	●	40	5	16	40	10				
AFM90-AP10-D050-A22-Z06-H	●	50	6	22	40	10				2508-M10x30
new AFM90-AP10-D050-A22-Z07-H	●	50	7	22	40	10				3008-M2.5x6
new AFM90-AP10-D063-A22-Z06	●	63	6	22	40	10				
AFM90-AP10-D063-A22-Z07-H	●	63	7	22	40	10				2508-M10x30
new AFM90-AP10-D063-A22-Z09	●	63	9	22	40	10				3008-M2.5x6
AFM90-AP10-D080-A27-Z08-H	●	80	8	27	50	10				2510-M12x35
AFM90-AP10-D100-A32-Z09-H	●	100	9	32	50	10				2514-M16x35
AFM90-AP16-D040-A16-Z04-H	●	40	4	16	40	16	**AP.. 1604..** ISO UCUNA UYGUNDUR. *FOR ISO INSERT.* *Kompatibel mit ISO Wendeplatten.*	4015-M4x11	80-T15	2506-M8x30
AFM90-AP16-D050-A22-Z05-H	●	50	5	22	40	16				
AFM90-AP16-D052-A22-Z05-H	●	52	5	22	40	16				2508-M10x30
AFM90-AP16-D063-A22-Z06-H	●	63	6	22	40	16				
AFM90-AP16-D080-A27-Z07-H	●	80	7	27	50	16				2510-M12x35
AFM90-AP16-D100-A32-Z08-H	●	100	8	32	50	16				2514-M16x35
AFM90-AP16-D125-B40-Z09	●	125	9	40	63	16				-
AFM90-AP16-D160-C40-Z10	●	160	10	40	63	16				
AFM90-AP16-D200-C60-Z12	●	200	12	60	63	16				
AFM90-AP16DJ-D050-A22-Z05-H	●	50	5	22	40	16	**AP.. 1604..** DJT UCUNA UYGUNDUR. *FOR DJT INSERT.* *Kompatibel mit DJT*			2508-M10x30
AFM90-AP16DJ-D063-A22-Z06-H	●	63	6	22	40	16				
AFM90-AP16DJ-D080-A27-Z07-H	●	80	7	27	50	16				2510-M12x35
AFM90-AP16L-D050-A22-Z05-H	●	50	5	22	40	16	**AP.. 1604..** LMN UCUNA UYGUNDUR. *FOR LMN INSERT.* *Kompatibel mit LMN.*			2508-M10x30
AFM90-AP16L-D063-A22-Z06-H	●	63	6	22	40	16				
AFM90-AP16L-D080-A27-Z07-H	●	80	7	27	50	16				2510-M12x35
AFM90-AP16P-D040-A16-Z04-H	●	40	4	16	40	16	**AP.. 1604..** PLBT UCUNA UYGUNDUR. *FOR PLBT INSERT.* *Kompatibel mit PLBT*			2506-M8x30
AFM90-AP16P-D050-A22-Z05-H	●	50	5	22	40	16				2508-M10x30
AFM90-AP16P-D063-A22-Z06-H	●	63	6	22	40	16				
AFM90-AP16P-D080-A27-Z07-H	●	80	7	27	50	16				2510-M12x35
AFM90-AP16P-D100-A32-Z08-H	●	100	8	32	50	16				2514-M16x35
AFM90-AP16A-D050-A22-Z05-H	●	50	5	22	40	15	**AP.. 1604..** ACHTK UCUNA UYGUNDUR. *FOR ACHTK INSERT.* *Kompatibel mit ACHTK*			2508-M10x30
AFM90-AP16A-D063-A22-Z06-H	●	63	6	22	40	15				
AFM90-AP16A-D080-A27-Z07-H	●	80	7	27	50	15				2510-M12x35
AFM90-AP16A-D100-A32-Z08-H	●	100	8	32	50	15				2514-M16x35
AFM90-AP16A-D125-B40-Z09	●	125	9	40	63	15				-
AFM90-AP16Y-D040-A16-Z04-H	●	40	4	16	40	16	**AP.. 1604..** YG UCUNA UYGUNDUR. *FOR YG INSERT.* *Kompatibel mit YG*			2506-M8x30
AFM90-AP16Y-D050-A22-Z05-H	●	50	5	22	40	16				2508-M10x30
AFM90-AP16Y-D063-A22-Z06-H	●	63	6	22	40	16				
AFM90-AP16Y-D080-A27-Z07-H	●	80	7	27	50	16				2510-M12x30
AFM90-AP16Y-D100-A32-Z08-H	●	100	8	32	50	16				2510-M12x35

R: Sağ / Right / *Rechts* L: Sol / Left / *Links*
● *Stokta / In Stock / Auf Lager* ○ *Stokta Yok / Non Stock Item / Kein Lagerartikel, Lieferzeit auf Anfrage*

Sipariş Örneği/Ordering Example/*Bestellbeispiel*
1 ad./pcs./stück AFM90-AP10-D040-A16-Z04-H
Kesme Hesabı : S 377 / *Cutting Calculation : P 377* / *Schnittberechnung : P 377*
Montaj Ölçüleri : S 374 / *Mounting Reference : P 374* / *Montagehinweis : P374*

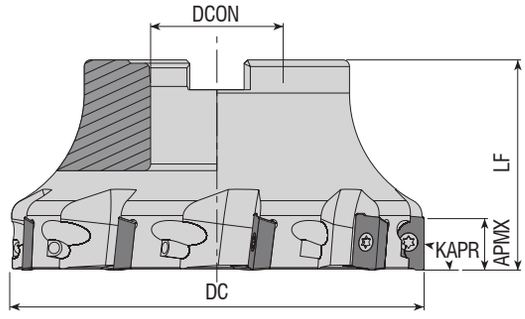

Takım Kodu *Ordering Code* *Bestell-Bezeichnung*	Stok *Stock* *Lager*	Takım Ölçüleri (mm) *Dimension (mm)* *Abmessung (mm)*					Kesici Uç *Insert* *Wendeschneidplatte*	Yedek Parçaları / *Spare Parts* / *Ersatzteile* Sıkma Vidası *Screw* *Schraube*	Tork Anahtar *Torx Key* *Torx-Schlüssel*	Montaj Vidası *Mounting Screw* *Befestigungsschraube*
		DC	ZEFP	DCON	LF	APMX				
AFM90-AP1705-D050-A22-Z05-H	●	50	5	22	40	16	**AP.. 1705..**	4015-M4x11	80-T15	2508-M10x30
AFM90-AP1705-D063-A22-Z06-H	●	63	6	22	40	16				
AFM90-AP1705-D080-A27-Z07-H	●	80	7	27	50	16				2510-M12x35
AFM90-AP1705-D100-A32-Z08-H	●	100	8	32	50	16				2514-M16x35

TGTC Ucuna Uygundur. / Compatible with TGTC Insert. / Kompatibel mit TGTC Wendeplatten.

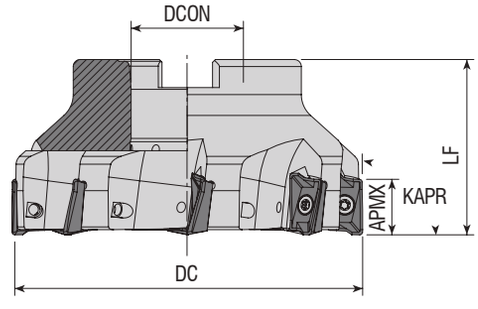

Takım Kodu *Ordering Code* *Bestell-Bezeichnung*	Stok *Stock* *Lager*	Takım Ölçüleri (mm) *Dimension (mm)* *Abmessung (mm)*					Kesici Uç *Insert* *Wendeschneidplatte*	Yedek Parçaları / *Spare Parts* / *Ersatzteile* Sıkma Vidası *Screw* *Schraube*	Tork Anahtar *Torx Key* *Torx-Schlüssel*	Montaj Vidası *Mounting Screw* *Befestigungsschraube*
		DC	ZEFP	DCON	LF	APMX				
AFM90-AX1235-D040-A16-Z06-H	●	40	6	16	40	10	**AX.T 1235..**	3108-M3x6	82-T08	2506-M8x30
AFM90-AX1235-D050-A22-Z07-H	●	50	7	22	40	10				2508-M10x30
AFM90-AX1235-D063-A22-Z08-H	●	63	8	22	40	10				
AFM90-AX1235-D080-A27-Z10-H	●	80	10	27	50	10				2510-M12x35
AFM90-AX1705-D040-A16-Z04-H	●	40	4	16	40	14	**AX.T 1705..**	4015-M4x11	80-T15	2506-M8x30
AFM90-AX1705-D050-A22-Z05-H	●	50	5	22	40	14				2508-M10x30
AFM90-AX1705-D063-A22-Z06-H	●	63	6	22	40	14				
AFM90-AX1705-D080-A27-Z07-H	●	80	7	27	50	14				2510-M12x35
AFM90-AX1705-D100-A32-Z08-H	●	100	8	32	50	14				2514-M16x35

R: Sağ / Right / *Rechts* L: Sol / Left / *Links*
● *Stokta / In Stock / Auf Lager* ○ *Stokta Yok / Non Stock Item / Kein Lagerartikel, Lieferzeit auf Anfrage*
SMTM Ucuna Uygundur. / Compatible with SMTM Insert. / Kompatibel mit SMTM Wendeplatten.

Sipariş Örneği/Ordering Example/*Bestellbeispiel*
1 ad./pcs./stück AFM90-AP1705-D050-A22-Z05-H
Kesme Hesabı : S 377 / *Cutting Calculation : P 377* / *Schnittberechnung : P 379*
Montaj Ölçüleri : S 374 / *Mounting Reference : P 374* / *Montagehinweis : P374*

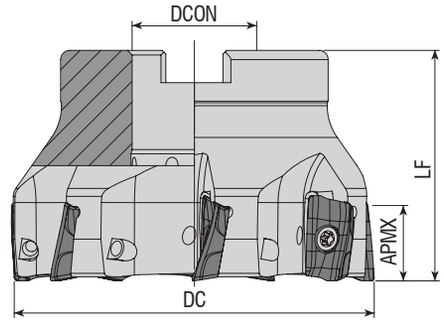

Takım Kodu *Ordering Code* *Bestell-Bezeichnung*	Stok *Stock* *Lager*	Takım Ölçüleri (mm) *Dimension (mm)* *Abmessung (mm)* DC	ZEFP	DCON	LF	APMX	Kesici Uç *Insert* *Wendeschneidplatte*	Yedek Parçaları / *Spare Parts* / *Ersatzteile* Sıkma Vidası *Screw* *Schraube*	Tork Anahtar *Torx Key* *Torx-Schlüssel*	Montaj Vidası *Mounting Screw* *Befestigungsschraube*
AFM90-BD11T3-D040-A16-Z04-H	●	40	4	16	40	10	**BDMT 11T3..**	3008-M2.5x6	82-T08	2506-M8x30
AFM90-BD11T3-D040-A16-Z05-H	●	40	5	16	40	10				
AFM90-BD11T3-D050-A22-Z05-H	●	50	5	22	40	10				2508-M10x30
AFM90-BD11T3-D063-A22-Z06-H	●	63	6	22	40	10				
AFM90-BD1704-D050-A22-Z04-H	●	50	4	22	40	15.7	**BDMT 1704..**	4015-M4x11	80-T15	
AFM90-BD1704-D050-A22-Z05-H	●	50	5	22	40	15.7				
AFM90-BD1704-D063-A22-Z06-H	●	63	6	22	40	15.7				
AFM90-BD1704-D080-A27-Z06-H	●	80	6	27	50	15.7				2510-M12x35
AFM90-BD1704-D080-A27-Z07-H	●	80	7	27	50	15.7				
AFM90-BD1704-D100-A32-Z07-H	●	100	7	32	50	15.7				2514-M16x35

KYCR Ucuna Uygundur. / Compatible with KYCR Insert. / Kompatibel mit KYCR Wendeplatten.

new

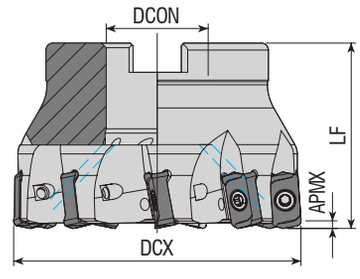

Takım Kodu *Ordering Code* *Bestell-Bezeichnung*	Stok *Stock* *Lager*	Takım Ölçüleri (mm) *Dimension (mm)* *Abmessung (mm)* DC	ZEFP	DCON	LF	APMX	Kesici Uç *Insert* *Wendeschneidplatte*	Yedek Parçaları / *Spare Parts* / *Ersatzteile* Sıkma Vidası *Screw* *Schraube*	Tork Anahtar *Torx Key* *Torx-Schlüssel*	Montaj Vidası *Mounting Screw* *Befestigungsschraube*
AFM90-LO1004-D040-A16-Z05-H	●	40	5	16	40	10	**LOMU 1004..**	1108-M3x6.8	82-T08	2506-M8x30
AFM90-LO1004-D050-A22-Z05-H	●	50	5	22	40	10				
AFM90-LO1004-D063-A22-Z06-H	●	63	6	22	40	10				2508-M10x30
AFM90-LO1505-D050-A22-Z04-H	●	50	4	22	40	15	**LOMU 1505..**	3015-M4x11	80-T15	
AFM90-LO1505-D063-A22-Z05-H	●	63	5	22	40	15				

R: Sağ / Right / *Rechts* L: Sol / Left / *Links*
● *Stokta / In Stock / Auf Lager* ○ *Stokta Yok / Non Stock Item / Kein Lagerartikel, Lieferzeit auf Anfrage*
KYCR Ucuna Uygundur. / Compatible with KYCR Insert. / Kompatibel mit KYCR Wendeplatten.

Sipariş Örneği/Ordering Example/*Bestellbeispiel*
1 ad./pcs./stück AFM90-BD11T3-D040-A16-Z04-H
Kesme Hesabı : S 377 / *Cutting Calculation : P 377* / *Schnittberechnung : P 377*
Montaj Ölçüleri : S 374 / *Mounting Reference : P 374* / *Montagehinweis : P374*

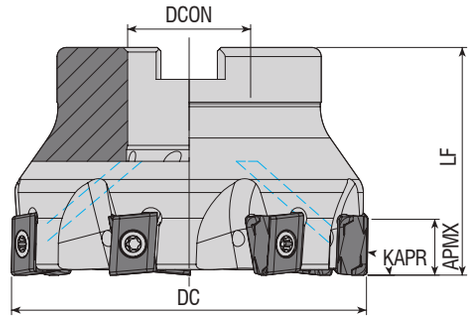

Takım Kodu *Ordering Code* *Bestell-Bezeichnung*	Stok *Stock* *Lager*	Takım Ölçüleri (mm) *Dimension (mm)* *Abmessung (mm)* DC	ZEFP	DCON	LF	APMX	Kesici Uç *Insert* *Wendeschneidplatte*	Yedek Parçaları / *Spare Parts* / *Ersatzteile* Sıkma Vidası *Screw* *Schraube*	Tork Anahtar *Torx Key* *Torx-Schlüssel*	Montaj Vidası *Mounting Screw* *Befestigungsschraube*
AFM90-LN1506X-D063-A22-Z06	●	63	6	22	40	7	**LNMT 1506..**	3015-M4x11	80-T15	2508-M10x30
AFM90-LN1506X-D080-A27-Z07	●	80	7	27	50	7				2510-M12x35
AFM90-LN1506X-D100-A32-Z08	●	100	8	32	50	7				2514-M16x35

R: Sağ / Right / *Rechts* L: Sol / Left / *Links*
● *Stokta / In Stock / Auf Lager* ○ *Stokta Yok / Non Stock Item / Kein Lagerartikel, Lieferzeit auf Anfrage*
XTC-GSC Ucuna Uygundur. / Compatible with XTC-GSC Insert. / Kompatibel mit XTC-GSC Wendeplatten.

Kesme Hesabı : S 377 / *Cutting Calculation : P 377* / *Schnittberechnung : P 377*
Montaj Ölçüleri : S 374 / *Mounting Reference : P 374* / *Montagehinweis : P374*

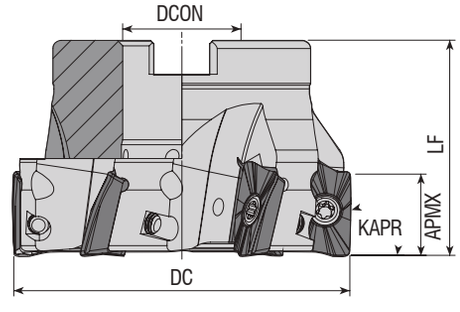

Takım Kodu *Ordering Code* *Bestell-Bezeichnung*	Stok *Stock* *Lager*	Takım Ölçüleri (mm) *Dimension (mm)* *Abmessung (mm)* DC	ZEFP	DCON	LF	APMX	Kesici Uç *Insert* *Wendeschneidplatte*	Yedek Parçaları / *Spare Parts* / *Ersatzteile* Sıkma Vidası *Screw* *Schraube*	Tork Anahtar *Torx Key* *Torx-Schlüssel*	Montaj Vidası *Mounting Screw* *Befestigungsschraube*
AFM90-AO1236-D050-A22-Z05-H	●	50	5	22	40	10	**AO.. 1236..**	3008-M2.5x6	82-T08	2508-M10x30
AFM90-AO1848-D050-A22-Z05-H	●	50	5	22	40	15	**AO.. 1848..**	4015-M4x11	80-T15	
AFM90-AO1848-D063-A22-Z06-H	●	63	6	22	40	15				

MTSBH Ucuna Uygundur. / Compatible with MTSBH Insert. / Kompatibel mit MTSBH Wendeplatten.

Sipariş Örneği/Ordering Example/*Bestellbeispiel*
1 ad./pcs./stück AFM90-LN1506X-D063-A22-Z06

KAPR=90°

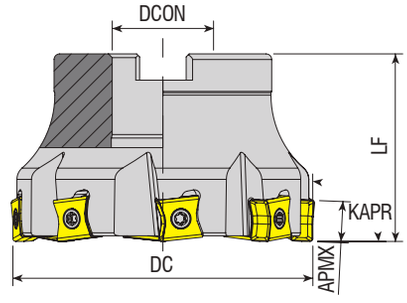

Takım Kodu *Ordering Code* *Bestell-Bezeichnung*	Stok *Stock* *Lager*	Takım Ölçüleri (mm) *Dimension (mm)* *Abmessung (mm)* DC	ZEFP	DCON	LF	APMX	Kesici Uç *Insert* *Wendeschneidplatte*	Yedek Parçaları / *Spare Parts* / *Ersatzteile* Sıkma Vidası *Screw* *Schraube*	Tork Anahtar *Torx Key* *Torx-Schlüssel*	Montaj Vidası *Mounting Screw* *Befestigungsschraube*
AFM90-LN1106-D050-A22-Z05	●	50	5	22	40	10	LNMT 1106..	4015-M3.5x11	80-T15	2508-M10x30
AFM90-LN1106-D063-A22-Z06	●	63	6	22	40	10				
AFM90-LN1106-D080-A27-Z08	●	80	8	27	50	10				2510-M12x35
AFM90L-LN1106-D080-A27-Z08	●	80	8	27	50	10				
AFM90-LN1106-D100-A32-Z09	●	100	9	32	50	10				2514-M16x35
AFM90L-LN1106-D100-A32-Z09	●	100	9	32	50	10				
AFM90-LN1106-D125-B40-Z10	●	125	10	40	63	10				-
AFM90-LN1306-D040-A16-Z04-H	●	40	4	16	40	12.5	T490 LNMT 1306..	4015-M4x11		2506-M8x30
AFM90-LN1306-D050-A22-Z05-H	●	50	5	22	40	12.5				2508-M10x30
AFM90-LN1306-D063-A22-Z06-H	●	63	6	22	40	12.5				
AFM90-LN1306-D080-A27-Z07-H	●	80	7	27	50	12.5				2510-M12x35
AFM90-LN1306-D100-A32-Z08-H	●	100	8	32	50	12.5				2514-M16x35
AFM90L-LN1506-D040-A16-Z04	●	40	4	16	40	14	LNMT 1506..	4015-M4x11		2506-M8x30
AFM90-LN1506-D040-A16-Z04	○	40	4	16	40	14				
AFM90-LN1506-D050-A22-Z05	○	50	5	22	40	14				2508-M10x30
AFM90-LN1506-D063-A22-Z06	○	63	6	22	40	14				
AFM90-LN1506-D080-A27-Z07	○	80	7	27	50	14				2510-M12x35
AFM90-LN1607-D050-A22-Z03-H	●	50	3	22	40	16	T490 LNHT 1607..	4420-M5x14	80-T20	2508-M10x30
AFM90-LN1607-D063-A22-Z04-H	○	63	4	22	40	16				
AFM90-LN1607-D080-A27-Z05-H	●	80	5	27	50	16				2510-M12x35
AFM90-LN1607-D100-A32-Z06-H	●	100	6	32	50	16				2514-M16x35

R: Sağ / Right / *Rechts* L: Sol / Left / *Links*
● *Stokta / In Stock / Auf Lager* ○ *Stokta Yok / Non Stock Item / Kein Lagerartikel, Lieferzeit auf Anfrage*
ISCR Ucuna Uygundur. / Compatible with ISCR Insert. / Kompatibel mit ISCR Wendeplatten.

Sipariş Örneği/Ordering Example/*Bestellbeispiel*
1 ad./pcs./stück AFM90-LN1106-D050-A22-Z05
Kesme Hesabı : S 377 / *Cutting Calculation : P 377* / *Schnittberechnung : P 377*
Montaj Ölçüleri : S 374/ *Mounting Reference : P 374* / *Montagehinweis : P374*

KAPR=90°

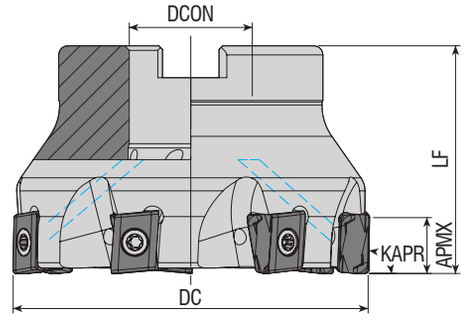

Takım Kodu *Ordering Code* *Bestell-Bezeichnung*	Stok *Stock* *Lager*	Takım Ölçüleri (mm) *Dimension (mm)* *Abmessung (mm)* DC	ZEFP	DCON	LF	APMX	Kesici Uç *Insert* *Wendeschneidplatte*	Yedek Parçaları / *Spare Parts* / *Ersatzteile* Sıkma Vidası *Screw* *Schraube*	Tork Anahtar *Torx Key* *Torx-Schlüssel*	Montaj Vidası *Mounting Screw* *Befestigungsschraube*
new AFM90-LN1306W-D040-A16-Z04-H	●	40	4	16	40	12	LNHU 1306..	4115-M4x12	80-T15	2506-M8x30
AFM90-LN1306W-D050-A22-Z05-H	●	50	5	22	40	12				2508-M10x30
AFM90-LN1306W-D063-A22-Z06-H	●	63	6	22	40	12				
AFM90-LN1306W-D080-A27-Z07-H	●	80	7	27	50	12				2510-M12x35
new AFM90-LN1306W-D100-A32-Z08-H	●	100	8	32	50	12				2514-M16x35

WLTR Ucuna Uygundur. / Compatible with WLTR Insert. / Kompatibel mit WLTR Wendeplatten.

KAPR=90°

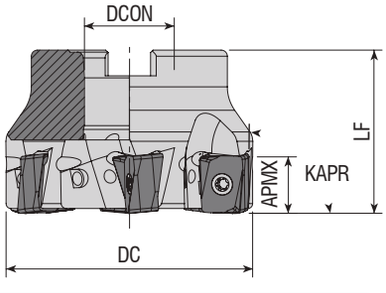

Takım Kodu *Ordering Code* *Bestell-Bezeichnung*	Stok *Stock* *Lager*	Takım Ölçüleri (mm) *Dimension (mm)* *Abmessung (mm)* DC	ZEFP	DCON	LF	APMX	Kesici Uç *Insert* *Wendeschneidplatte*	Yedek Parçaları / *Spare Parts* / *Ersatzteile* Sıkma Vidası *Screw* *Schraube*	Tork Anahtar *Torx Key* *Torx-Schlüssel*	Montaj Vidası *Mounting Screw* *Befestigungsschraube*
AFM90-LN1307-D050-A22-Z04-H	●	50	4	22	40	13	LNGX 1307..	1315-M4x11	80-T15	2508-M10x30
AFM90-LN1307-D063-A22-Z06-H	●	63	6	22	40	13				
AFM90-LN1307-D080-A27-Z07-H	●	80	7	27	50	13				2510-M12x35
AFM90-LN1307-D100-A32-Z08-H	●	100	8	32	50	13				2514-M16x35

R: Sağ / Right / *Rechts* L: Sol / Left / *Links*
● *Stokta / In Stock / Auf Lager* ○ *Stokta Yok / Non Stock Item / Kein Lagerartikel, Lieferzeit auf Anfrage*
WLTR Ucuna Uygundur. / Compatible with WLTR Insert. / Kompatibel mit WLTR Wendeplatten.

Sipariş Örneği/Ordering Example/*Bestellbeispiel*
1 ad./pcs./stück AFM90-LN1306W-D040-A16-Z04-H
Kesme Hesabı : S 367 / *Cutting Calculation : P 367* / *Schnittberechnung : P 367*
Montaj Ölçüleri : S 364 / *Mounting Reference : P 364* / *Montagehinweis : P364*

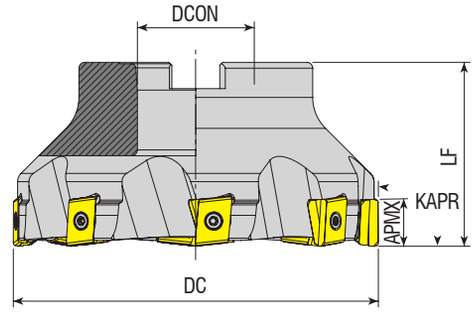

Takım Kodu *Ordering Code* *Bestell-Bezeichnung*	Stok *Stock* *Lager*	Takım Ölçüleri (mm) *Dimension (mm)* *Abmessung (mm)* DC	ZEFP	DCON	LF	APMX	Kesici Uç *Insert* *Wendeschneidplatte*	Yedek Parçaları / *Spare Parts* / *Ersatzteile* Sıkma Vidası *Screw* *Schraube*	Tork Anahtar *Torx Key* *Torx-Schlüssel*	Montaj Vidası *Mounting Screw* *Befestigungsschraube*
AFM90-LN15Z-D050-A22-Z04	●	50	4	22	40	15	**LNKT 1506..**	4015-M4x11	80-T15	2508-M10x30
AFM90-LN15Z-D063-A22-Z05	●	63	5	22	40	15				
AFM90-LN15Z-D080-A27-Z06	●	80	6	27	50	15				2510-M12x35
AFM90-LN15Z-D100-A32-Z07	●	100	7	32	50	15				2514-M16x35
AFM90-LN15Z-D125-B40-Z08	●	125	8	40	63	15				-

ZCC Ucuna Uygundur. / Compatible with ZCC Insert. / Kompatibel mit ZCC Wendeplatten.

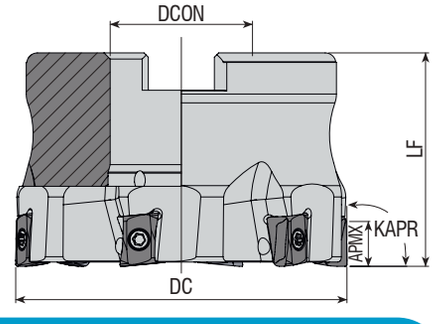

Takım Kodu *Ordering Code* *Bestell-Bezeichnung*	Stok *Stock* *Lager*	Takım Ölçüleri (mm) *Dimension (mm)* *Abmessung (mm)* DC	ZEFP	DCON	LF	APMX	Kesici Uç *Insert* *Wendeschneidplatte*	Yedek Parçaları / *Spare Parts* / *Ersatzteile* Sıkma Vidası *Screw* *Schraube*	Tork Anahtar *Torx Key* *Torx-Schlüssel*	Montaj Vidası *Mounting Screw* *Befestigungsschraube*
AFM90-LO08-D040-A16-Z06-H	●	40	6	16	40	2	**LOEX 0804..**	3008-M2.5x8	82-T08	2506-M8x30
AFM90-LO08-D050-A22-Z07-H	●	50	7	22	40	2				2508-M10x30
AFM90-LO08-D063-A27-Z06-H	●	63	6	27	40	2				2510-M12x35

R: Sağ / Right / *Rechts* L: Sol / Left / *Links*
● *Stokta / In Stock / Auf Lager* ○ *Stokta Yok / Non Stock Item / Kein Lagerartikel, Lieferzeit auf Anfrage*
SC Ucuna Uygundur. / Compatible with SC Insert. / Kompatibel mit SC Wendeplatten.

Sipariş Örneği/Ordering Example/*Bestellbeispiel*
1 ad./pcs./stück AFM90-LN15Z-D050-A22-Z04
Kesme Hesabı : S 367 / *Cutting Calculation : P 367* / *Schnittberechnung : P 367*
Montaj Ölçüleri : S 364 / *Mounting Reference : P 364* / *Montagehinweis : P364*

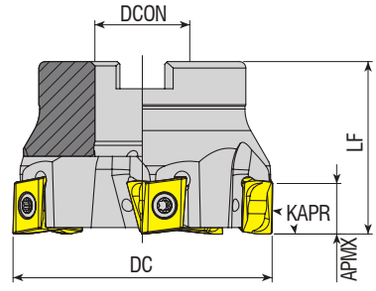

Takım Kodu *Ordering Code* *Bestell-Bezeichnung*	Stok *Stock* *Lager*	Takım Ölçüleri (mm) *Dimension (mm)* *Abmessung (mm)* DC	ZEFP	DCON	LF	APMX	Kesici Uç *Insert* *Wendeschneidplatte*	Yedek Parçaları / *Spare Parts* / *Ersatzteile* Sıkma Vidası *Screw* *Schraube*	Tork Anahtar *Torx Key* *Torx-Schlüssel*	Montaj Vidası *Mounting Screw* *Befestigungsschraube*
new AFM90-L00904-D040-A16-Z06-H	●	40	6	16	40	8	LOGU 0904..	3007-M2.7x8	82-T07	2506-M8x30
new AFM90-L00904-D050-A22-Z05-H	●	50	5	22	40	8				2508-M10x30
new AFM90-L00904-D050-A22-Z07-H	●	50	7	22	40	8				
new AFM90-L00904-D063-A22-Z06-H	●	63	6	22	40	8				
AFM90-L01207-D040-A16-Z04-H	●	40	4	16	40	11	LOGU 1207..	3015-M4x11	80-T15	2506-M8x30
AFM90-L01207-D050-A22-Z05-H	●	50	5	22	40	11				2508-M10x30
AFM90-L01207-D063-A22-Z05-H	●	63	5	22	40	11				
new AFM90-L01207-D063-A22-Z06-H	●	63	6	22	40	11				
new AFM90-L01207-D080-A27-Z07-H	●	80	7	27	50	11				2510-M12x35
new AFM90-L01207-D100-A32-Z07-H	●	100	7	32	50	11				2514-M16x35

MTSBH Ucuna Uygundur. / Compatible with MTSBH Insert. / Kompatibel mit MTSBH Wendeplatten.

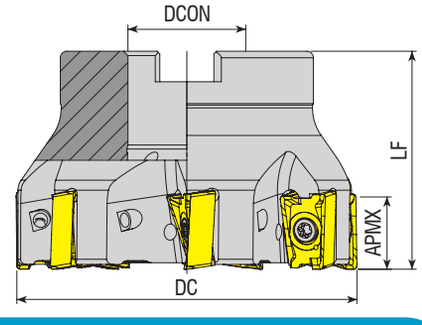

Takım Kodu *Ordering Code* *Bestell-Bezeichnung*	Stok *Stock* *Lager*	Takım Ölçüleri (mm) *Dimension (mm)* *Abmessung (mm)* DC	ZEFP	DCON	LF	APMX	Kesici Uç *Insert* *Wendeschneidplatte*	Yedek Parçaları / *Spare Parts* / *Ersatzteile* Sıkma Vidası *Screw* *Schraube*	Tork Anahtar *Torx Key* *Torx-Schlüssel*	Montaj Vidası *Mounting Screw* *Befestigungsschraube*
AFM90-LN15T6-D050-A22-Z05-H	●	50	5	22	40	15.5	LNGU 15T6..	4015-M4x12	80-T15	2508-M10x30
AFM90-LN15T6-D063-A22-Z06-H	●	63	6	22	40	15.5				
AFM90-LN15T6-D080-A27-Z07-H	●	80	7	27	50	15.5				2510-M12x35

R: Sağ / Right / *Rechts* L: Sol / Left / *Links*
● *Stokta / In Stock / Auf Lager* ○ *Stokta Yok / Non Stock Item / Kein Lagerartikel, Lieferzeit auf Anfrage*
KNMTL Ucuna Uygundur. / Compatible with KNMTL Insert. / Kompatibel mit KNMTL Wendeplatten.

Sipariş Örneği/Ordering Example/*Bestellbeispiel*
1 ad./pcs./stück AFM90-L009-D040-A16-Z06-H
Kesme Hesabı : S 377 / *Cutting Calculation : P 377* / *Schnittberechnung : P 377*
Montaj Ölçüleri : S 374 / *Mounting Reference : P 374* / *Montagehinweis : P374*

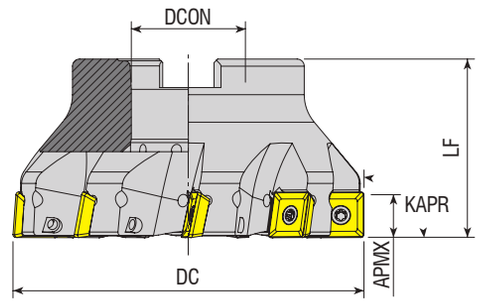

Takım Kodu *Ordering Code* *Bestell-Bezeichnung*	Stok *Stock* *Lager*	Takım Ölçüleri (mm) *Dimension (mm)* *Abmessung (mm)* DC	ZEFP	DCON	LF	APMX	Kesici Uç *Insert* *Wendeschneidplatte*	Yedek Parçaları / *Spare Parts* / *Ersatzteile* Sıkma Vidası *Screw* *Schraube*	Tork Anahtar *Torx Key* *Torx-Schlüssel*	Montaj Vidası *Mounting Screw* *Befestigungsschraube*
AFM90-R290.12-D050-A22-Z04-H	●	50	4	22	40	10.7	R290-12T3..	4015-M3.5x11	80-T15	2508-M10x30
AFM90-R290.12-D063-A22-Z05-H	●	63	5	22	40	10.7				
AFM90-R290.12-D080-A27-Z07-H	●	80	7	27	50	10.7				2510-M12x35
AFM90-R290.12-D100-A32-Z09-H	●	100	9	32	50	10.7				2514-M16x35
AFM90-R290.12-D125-B40-Z11	●	125	11	40	63	10.7				-

SNDVK Ucuna Uygundur. / Compatible with SNDVK Insert. / Kompatibel mit SNDVK Wendeplatten.

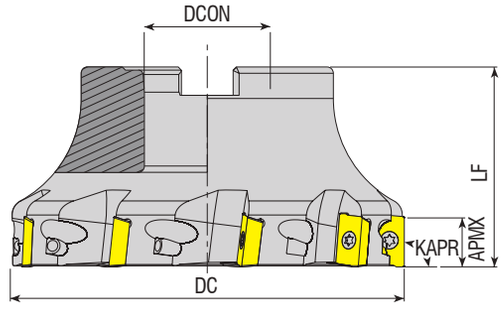

Takım Kodu *Ordering Code* *Bestell-Bezeichnung*	Stok *Stock* *Lager*	Takım Ölçüleri (mm) *Dimension (mm)* *Abmessung (mm)* DC	ZEFP	DCON	LF	APMX	Kesici Uç *Insert* *Wendeschneidplatte*	Yedek Parçaları / *Spare Parts* / *Ersatzteile* Sıkma Vidası *Screw* *Schraube*	Tork Anahtar *Torx Key* *Torx-Schlüssel*	Montaj Vidası *Mounting Screw* *Befestigungsschraube*
AFM90-R390.11-D040-A16-Z05-H	●	40	5	16	40	10	R390-11T3..	3008-M2.5x6	82-T08	2506-M8x30
AFM90-R390.11-D050-A22-Z06-H	●	50	6	22	40	10				2508-M10x30
AFM90-R390.11-D063-A22-Z07-H	●	63	7	22	40	10				
AFM90-R390.11-D080-A27-Z09-H	●	80	9	27	50	10				2510-M12x35
AFM90-R390.17-D040-A16-Z04-H	●	40	4	16	40	15.4	R390-1704..	4015-M3.5x11	80-T15	2506-M8x30
AFM90-R390.17-D050-A22-Z05-H	●	50	5	22	40	15.4				2508-M10x30
AFM90-R390.17-D063-A22-Z06-H	●	63	6	22	40	15.4				
AFM90-R390.17-D080-A27-Z07-H	●	80	7	27	50	15.4				2510-M12x35
AFM90-R390.17-D100-A32-Z08-H	●	100	8	32	50	15.4				2514-M16x35
AFM90-R390.17-D125-B40-Z09	●	125	9	40	63	15.4				-
AFM90-R390.18-D050-A22-Z04-H	●	50	4	22	40	15.4	R390-1806..	4015-M4x11		2508-M10x30
AFM90-R390.18-D063-A22-Z05-H	●	63	5	22	40	15.4				
AFM90-R390.18-D080-A27-Z06-H	●	80	6	27	50	15.4				2510-M12x35
AFM90-R390.18-D100-A32-Z07-H	●	100	7	32	50	15.4				2514-M16x35
AFM90-R390.18-D125-B40-Z08	●	125	8	40	63	15.4				-

R: Sağ / Right / *Rechts* L: Sol / Left / *Links*
● *Stokta / In Stock / Auf Lager* ○ *Stokta Yok / Non Stock Item / Kein Lagerartikel, Lieferzeit auf Anfrage*
SNDVK Ucuna Uygundur. / Compatible with SNDVK Insert. / Kompatibel mit SNDVK Wendeplatten.

Sipariş Örneği/Ordering Example/*Bestellbeispiel*
1 ad./pcs./stück AFM90-R290.12-D050-A22-Z04-H
Kesme Hesabı : S 377 / *Cutting Calculation : P 377* / *Schnittberechnung : P 377*
Montaj Ölçüleri : S 374 / *Mounting Reference : P 374* / *Montagehinweis : P374*

KAPR=90°

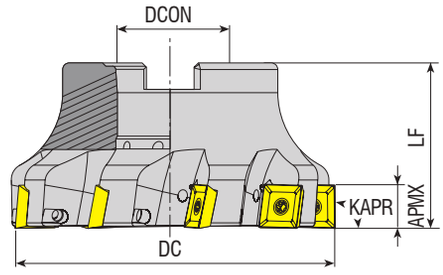

Takım Kodu *Ordering Code* *Bestell-Bezeichnung*	Stok *Stock* *Lager*	Takım Ölçüleri (mm) *Dimension (mm)* *Abmessung (mm)* DC	ZEFP	DCON	LF	APMX	Kesici Uç *Insert* *Wendeschneidplatte*	Yedek Parçaları / *Spare Parts* / *Ersatzteile* Sıkma Vidası *Screw* *Schraube*	Tork Anahtar *Torx Key* *Torx-Schlüssel*	Montaj Vidası *Mounting Screw* *Befestigungsschraube*
AFM90-490R08-D063-A22-Z06-H	●	63	6	22	40	5.5	**490R-08T3..**	3008-M2.5x6	82-T08	2508-M10x30
AFM90-490R14-D050-A22-Z04-H	●	50	4	22	40	10	**490R-1404..**	4015-M3.5x11	80-T15	
AFM90-490R14-D063-A22-Z05-H	●	63	5	22	40	10				
AFM90-490R14-D080-A27-Z07-H	●	80	7	27	50	10				2510-M12x35
AFM90-490R14-D100-A32-Z07-H	●	100	7	32	50	10				2514-M16x35
AFM90-490R14-D125-B40-Z08	●	125	8	40	63	10				
new AFM90-490R14-D125-B40-Z12	●	125	12	40	63	10				-
AFM90-490R14-D160-C40-Z12	●	160	12	40	63	10				
AFM90-490R14-D200-C60-Z16	●	200	16	60	63	10				

SNDVK Ucuna Uygundur. / Compatible with SNDVK Insert. / Kompatibel mit SNDVK Wendeplatten.

KAPR=90°

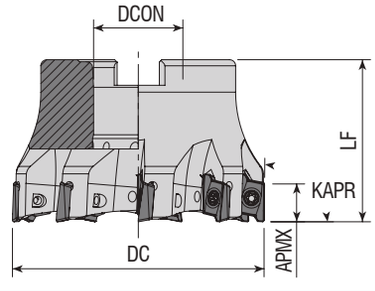

Takım Kodu *Ordering Code* *Bestell-Bezeichnung*	Stok *Stock* *Lager*	Takım Ölçüleri (mm) *Dimension (mm)* *Abmessung (mm)* DC	ZEFP	DCON	LF	APMX	Kesici Uç *Insert* *Wendeschneidplatte*	Yedek Parçaları / *Spare Parts* / *Ersatzteile* Sıkma Vidası *Screw* *Schraube*	Tork Anahtar *Torx Key* *Torx-Schlüssel*	Montaj Vidası *Mounting Screw* *Befestigungsschraube*
AFM90-RT10-D040-A16-Z06-H	●	40	6	16	40	10	**RT 1003**	3008-M2.5x6	82-T08	2506-M8x30
AFM90-RT10-D050-A22-Z07-H	●	50	7	22	40	10				2407-M10x30
AFM90-RT10-D063-A22-Z09-H	●	63	9	22	40	10				
new AFM90-RT16-D040-A16-Z04-H	●	40	4	16	40	16	**RT 1606**	4015-M4x11	80-T15	2506-M8x30
new AFM90-RT16-D063-A22-Z06-H	●	63	6	22	40	16				2508-M10x30
new AFM90-RT16-D080-A27-Z07-H	●	80	7	27	50	16				2510-M12x35
new AFM90-RT16-D125-B40-Z09	●	125	9	40	63	16				-

R: Sağ / Right / *Rechts* L: Sol / Left / *Links*
● *Stokta / In Stock / Auf Lager* ○ *Stokta Yok / Non Stock Item / Kein Lagerartikel, Lieferzeit auf Anfrage*
SFTY Ucuna Uygundur. / Compatible with SFTY Insert. / Kompatibel mit SFTY Wendeplatten.

Sipariş Örneği/Ordering Example/*Bestellbeispiel*
1 ad./pcs./stück AFM90-490R08-D063-A22-Z06-H
Kesme Hesabı : S 377 / *Cutting Calculation : P 377* / *Schnittberechnung : P 377*
Montaj Ölçüleri : S 374 / *Mounting Reference : P 374* / *Montagehinweis : P374*

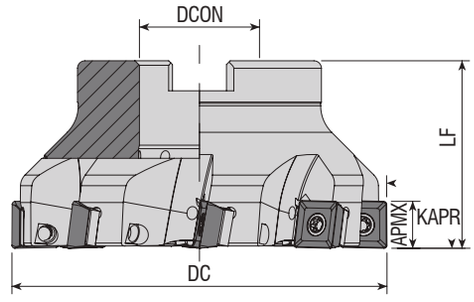

Takım Kodu *Ordering Code* *Bestell-Bezeichnung*	Stok *Stock* *Lager*	Takım Ölçüleri (mm) *Dimension (mm)* *Abmessung (mm)* DC	ZEFP	DCON	LF	APMX	Kesici Uç *Insert* *Wendeschneidplatte*	Yedek Parçaları / *Spare Parts* / *Ersatzteile* Altlık *Screw* *Unterlage*	Baskı Parçası *Wedge Clamp* *Spannpratze*	Sıkma Vidası *Screw* *Schraube*	Tork Anahtar *Torx Key* *Torx-Schlüssel*	Montaj Vidası *Mounting Screw* *Befestigungsschraube*
AFM90S-SD1204-D050-A22-Z04-H	●	50	4	22	40	11	SDMT 1204..	AASD-3-0001	AAV-08-M3.5x8	4015-M3.5x12	80-T15	2408-M10x30
AFM90S-SD1204-D063-A22-Z05-H	●	63	5	22	40	11			AAV-06-M3.5x11	4015-M3.5x14		2508-M10x30
AFM90S-SD1204-D080-A27-Z06-H	●	80	6	27	50	11						2510-M12x35
AFM90S-SD1204-D100-A32-Z08-H	●	100	8	32	50	11						2514-M16x35
AFM90S-SD1204-D125-B40-Z10	●	125	10	40	63	11						-
AFM90S-SD1204-D160-C40-Z12	●	160	12	40	63	11						

DJT Ucuna Uygundur. / Compatible with DJT Insert. / Kompatibel mit DJT Wendeplatten.

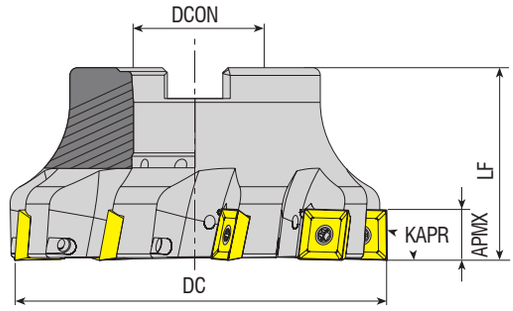

Takım Kodu *Ordering Code* *Bestell-Bezeichnung*	Stok *Stock* *Lager*	Takım Ölçüleri (mm) *Dimension (mm)* *Abmessung (mm)* DC	ZEFP	DCON	LF	APMX	Kesici Uç *Insert* *Wendeschneidplatte*	Yedek Parçaları / *Spare Parts* / *Ersatzteile* Sıkma Vidası *Screw* *Schraube*	Tork Anahtar *Torx Key* *Torx-Schlüssel*	Montaj Vidası *Mounting Screw* *Befestigungsschraube*
AFM90-SD09M4-D040-A16-Z04-H	●	40	4	16	40	9	SD.. 09M4..	4015-M3.5x11	80-T15	2406-M8x30
AFM90-SD09M4-D050-A22-Z05-H	●	50	5	22	40	9				2508-M10x30
AFM90-SD09M4-D063-A22-Z06-H	●	63	6	22	40	9				
AFM90-SD09M4-D080-A27-Z07-H	●	80	7	27	50	9				2510-M12x35
AFM90-SD1305-D050-A22-Z04-H	●	50	4	22	40	13	SD.. 1305..	1020-M5x11	80-T20	2408-M10x30
AFM90-SD1305-D063-A22-Z05-H	●	63	5	22	50	13				2508-M10x30
AFM90-SD1305-D080-A27-Z06-H	●	80	6	27	50	13				2510-M12x35
AFM90-SD1305-D100-A32-Z07-H	●	100	7	32	50	13				2514-M16x35
AFM90-SD1305-D125-B40-Z08	●	125	8	40	63	13				-
AFM90-SD1305-D160-C40-Z10	●	160	10	40	63	13				

R: Sağ / Right / *Rechts* L: Sol / Left / *Links*
● *Stokta / In Stock / Auf Lager* ○ *Stokta Yok / Non Stock Item / Kein Lagerartikel, Lieferzeit auf Anfrage*
KRLY Ucuna Uygundur. / Compatible with KRLY Insert. / Kompatibel mit KRLY Wendeplatten.

Sipariş Örneği/Ordering Example/*Bestellbeispiel*
1 ad./pcs./stück AFM90S-SD1204-D050-A22-Z04-H
Kesme Hesabı : S 377 / *Cutting Calculation : P 377* / *Schnittberechnung : P 377*
Montaj Ölçüleri : S 374 / *Mounting Reference : P 374* / *Montagehinweis : P374*

KAPR=90°

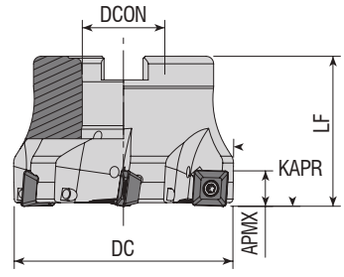

Takım Kodu *Ordering Code* *Bestell-Bezeichnung*	Stok *Stock* *Lager*	Takım Ölçüleri (mm) *Dimension (mm)* *Abmessung (mm)*					Kesici Uç *Insert* *Wendeschneidplatte*	Yedek Parçaları / *Spare Parts* / *Ersatzteile*		
								Sıkma Vidası *Screw* *Schraube*	Tork Anahtar *Torx Key* *Torx-Schlüssel*	Montaj Vidası *Mounting Screw* *Befestigungsschraube*
		DC	ZEFP	DCON	LF	APMX				
AFM90-SE09-D040-A16-Z04-H	●	40	4	16	40	6.7	**SEET 09T3..**	3008-M3x8	82-T08	2506-M8x30
AFM90-SE09-D050-A22-Z05-H	●	50	5	22	40	6.7				2508-M10x30
AFM90-SE09-D063-A22-Z06-H	●	63	6	22	40	6.7				

ZCC Ucuna Uygundur. / Compatible with ZCC Insert. / Kompatibel mit ZCC Wendeplatten.

KAPR=90°

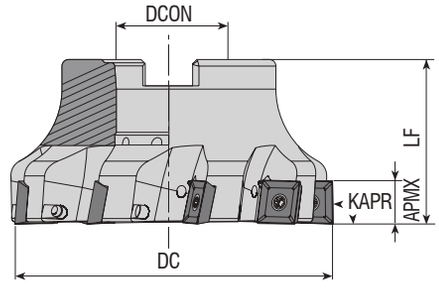

Takım Kodu *Ordering Code* *Bestell-Bezeichnung*	Stok *Stock* *Lager*	Takım Ölçüleri (mm) *Dimension (mm)* *Abmessung (mm)*					Kesici Uç *Insert* *Wendeschneidplatte*	Yedek Parçaları / *Spare Parts* / *Ersatzteile*		
								Sıkma Vidası *Screw* *Schraube*	Tork Anahtar *Torx Key* *Torx-Schlüssel*	Montaj Vidası *Mounting Screw* *Befestigungsschraube*
		DC	ZEFP	DCON	LF	APMX				
AFM90-SE12-D050-A22-Z04-H	●	50	4	22	40	12	**SEET 1203..**	4015-M3.5x11	80-T15	2508-M10x30
AFM90-SE12-D063-A22-Z05-H	●	63	5	22	40	12				
AFM90-SE12-D080-A27-Z07-H	●	80	7	27	50	12				2510-M12x35
AFM90-SE12-D100-A32-Z09-H	●	100	9	32	50	12				2514-M16x35
AFM90-SE12-D125-B40-Z11	●	125	11	40	63	12				-

R: Sağ / Right / *Rechts* L: Sol / Left / *Links*
● *Stokta / In Stock / Auf Lager* ○ *Stokta Yok / Non Stock Item / Kein Lagerartikel, Lieferzeit auf Anfrage*
ZCC Ucuna Uygundur. / Compatible with ZCC Insert. / Kompatibel mit ZCC Wendeplatten.

Sipariş Örneği/Ordering Example/*Bestellbeispiel*
1 ad./pcs./stück AFM90-SE09-D040-A16-Z04-H

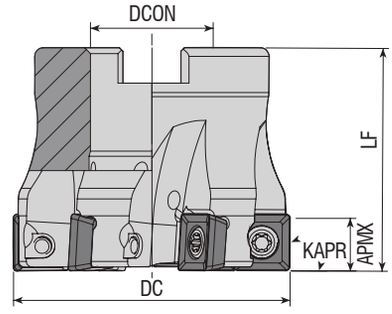

Takım Kodu *Ordering Code* *Bestell-Bezeichnung*	Stok *Stock* *Lager*	Takım Ölçüleri (mm) *Dimension (mm)* *Abmessung (mm)* DC	ZEFP	DCON	LF	APMX	Kesici Uç *Insert* *Wendeschneidplatte*	Yedek Parçaları / *Spare Parts* / *Ersatzteile* Sıkma Vidası *Screw* *Schraube*	Tork Anahtar *Torx Key* *Torx-Schlüssel*	Montaj Vidası *Mounting Screw* *Befestigungsschraube*
AFM90-SP1004-D040-A16-Z04-H	●	40	4	16	40	9.4	SPMT 1004..	4015-M4x10	80-T15	2506-M8x30
AFM90-SP1004-D050-A22-Z04-H	●	50	4	22	40	9.4	XPMT 1004..			2508-M10x30
AFM90-SP1004-D050-A22-Z06-H	●	50	6	22	40	9.4	QPMR 1004..			
AFM90-SP1004-D063-A22-Z05-H	●	63	5	22	40	9.4	QPMT 1004..			2510-M12x35
AFM90-SP1004-D080-A27-Z07-H	●	80	7	27	50	9.4				2514-M16x35
AFM90-SP1004-D100-A32-Z08-H	●	100	8	32	50	9.4				

ISCR Ucuna Uygundur. / Compatible with ISCR Insert. / Kompatibel mit ISCR Wendeplatten.

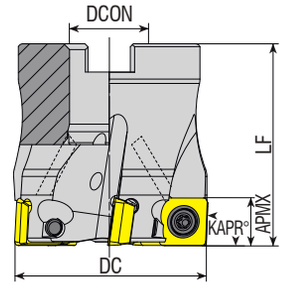

Takım Kodu *Ordering Code* *Bestell-Bezeichnung*	Stok *Stock* *Lager*	Takım Ölçüleri (mm) *Dimension (mm)* *Abmessung (mm)* DC	ZEFP	DCON	LF	APMX	Kesici Uç *Insert* *Wendeschneidplatte*	Yedek Parçaları / *Spare Parts* / *Ersatzteile* Sıkma Vidası *Screw* *Schraube*	Tork Anahtar *Torx Key* *Torx-Schlüssel*	Montaj Vidası *Mounting Screw* *Befestigungsschraube*
AFM90-SP09T3-D040-A16-Z05-H	●	40	5	16	40	8.6	SPMT 09T3..	3010-M3.5x9	82-T10	2506-M8x30
AFM90-SP09T3-D050-A22-Z06-H	●	50	6	22	40	8.6				2508-M10x30
AFM90-SP09T3-D063-A22-Z07-H	●	63	7	22	40	8.6				
AFM90-SP09T3-D080-A27-Z08-H	●	80	8	27	50	8.6				2510-M12x35

R: Sağ / Right / *Rechts* L: Sol / Left / *Links*
● *Stokta / In Stock / Auf Lager* ○ *Stokta Yok / Non Stock Item / Kein Lagerartikel, Lieferzeit auf Anfrage*
SNDVK Ucuna Uygundur. / Compatible with SNDVK Insert. / Kompatibel mit SNDVK Wendeplatten.

Sipariş Örneği/Ordering Example/*Bestellbeispiel*
1 ad./pcs./stück AFM90-SP1004-D040-A16-Z04-H
Kesme Hesabı : S 377 / *Cutting Calculation : P 377* / *Schnittberechnung : P 377*
Montaj Ölçüleri : S 374 / *Mounting Reference : P 374* / *Montagehinweis : P374*

new

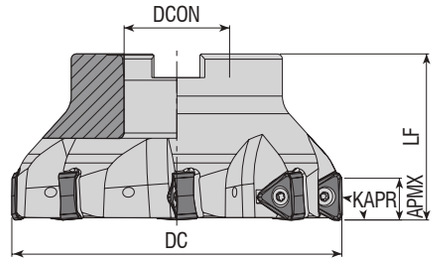

Takım Kodu *Ordering Code* *Bestell-Bezeichnung*	Stok *Stock* *Lager*	Takım Ölçüleri (mm) *Dimension (mm)* *Abmessung (mm)* DC	ZEFP	DCON	LF	APMX	Kesici Uç *Insert* *Wendeschneidplatte*	Yedek Parçaları / *Spare Parts* / *Ersatzteile* Sıkma Vidası *Screw* *Schraube*	Tork Anahtar *Torx Key* *Torx-Schlüssel*	Montaj Vidası *Mounting Screw* *Befestigungsschraube*
AFM90-TNG10-D040-A16-Z04-H	●	40	4	16	40	5	TNGX 1004..	3008-M2.5x6	82-T08	2506-M8x30
AFM90-TNG10-D040-A16-Z06-H	○	40	6	16	40	5				
AFM90-TNG10-D050-A22-Z05-H	○	50	5	22	40	5				2508-M10X30
AFM90-TNG10-D050-A22-Z07-H	○	50	7	22	40	5				
AFM90-TNG10-D063-A22-Z06-H	○	63	6	22	40	5				
AFM90-TNG10-D063-A22-Z09-H	○	63	9	22	40	5				
AFM90-TNG10-D080-A27-Z10-H	○	80	10	27	50	5				2510-M12X35
AFM90-TNG16-D040-A16-Z03-H	○	40	3	16	40	10	TNGX 1606..	3015-M4x11	80-T15	
AFM90-TNG16-D040-A16-Z04-H	○	40	4	16	40	10				
AFM90-TNG16-D050-A22-Z04-H	○	50	4	22	40	10				
AFM90-TNG16-D050-A22-Z05-H	○	50	5	22	40	10				2406-M8X30
AFM90-TNG16-D063-A22-Z04-H	○	63	4	22	40	10				
AFM90-TNG16-D063-A22-Z06-H	○	63	6	22	40	10				
AFM90-TNG16-D080-A27-Z05-H	○	80	5	27	50	10				2508-M10X30
AFM90-TNG16-D080-A27-Z07-H	●	80	7	27	50	10				
AFM90-TNG16-D100-A32-Z06-H	○	100	6	32	50	10				
AFM90-TNG16-D100-A32-Z08-H	○	100	8	32	50	10				2510-M12X35
AFM90-TNG16-D115-A32-Z06-H	○	115	6	32	50	10				
AFM90-TNG16-D125-A40-Z07-H	○	125	7	40	63	10				
AFM90-TNG16-D125-A40-Z09-H	○	125	9	40	63	10				2514-M16X35
AFM90-TNG16-D140-B40-Z08-H	○	140	8	40	63	10				
AFM90-TNG16-D160-C40-Z10-H	○	160	10	40	63	10				-
AFM90-TNG16-D175-C40-Z10-H	○	175	10	40	63	10				

R: Sağ / Right / *Rechts* L: Sol / Left / *Links*
● *Stokta / In Stock / Auf Lager* ○ *Stokta Yok / Non Stock Item / Kein Lagerartikel, Lieferzeit auf Anfrage*
PRMT Ucuna Uygundur. / Compatible with PRMT Insert. / Kompatibel mit PRMT Wendeplatten.

Sipariş Örneği/Ordering Example/*Bestellbeispiel*
1 ad./pcs./stück AFM90-TNG10-D040-A16-Z04-H

KAPR=90°

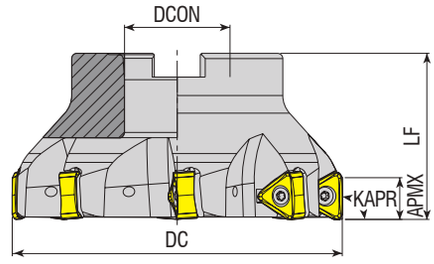

Takım Kodu *Ordering Code* *Bestell-Bezeichnung*	Stok *Stock* *Lager*	Takım Ölçüleri (mm) *Dimension (mm)* *Abmessung (mm)* DC	ZEFP	DCON	LF	APMX	Kesici Uç *Insert* *Wendeschneidplatte*	Yedek Parçaları / *Spare Parts* / *Ersatzteile* Sıkma Vidası *Screw* *Schraube*	Tork Anahtar *Torx Key* *Torx-Schlüssel*	Montaj Vidası *Mounting Screw* *Befestigungsschraube*
AFM90-TN2207-D063-A22-Z04-H	●	63	4	22	40	15	**TN.X 2207..**	1120-M4.5x12	80-T20	2508-M10x30
AFM90-TN2207-D080-A27-Z05-H	●	80	5	27	50	15				2510-M12x35
AFM90-TN2207-D100-B32-Z06	●	100	6	32	50	15				2514-M16x35
AFM90-TN2207-D125-B40-Z08	●	125	8	40	63	15				-

TGTC Ucuna Uygundur. / Compatible with TGTC Insert. / Kompatibel mit TGTC Wendeplatten.

KAPR=90°

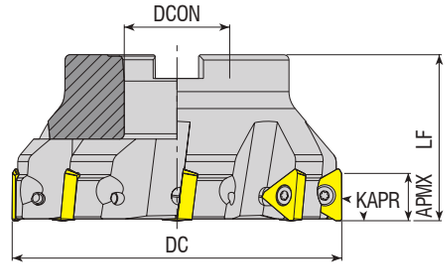

Takım Kodu *Ordering Code* *Bestell-Bezeichnung*	Stok *Stock* *Lager*	Takım Ölçüleri (mm) *Dimension (mm)* *Abmessung (mm)* DC	ZEFP	DCON	LF	APMX	Kesici Uç *Insert* *Wendeschneidplatte*	Yedek Parçaları / *Spare Parts* / *Ersatzteile* Sıkma Vidası *Screw* *Schraube*	Tork Anahtar *Torx Key* *Torx-Schlüssel*	Montaj Vidası *Mounting Screw* *Befestigungsschraube*
										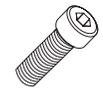
AFM90-TP2205-D063-A22-Z04	●	63	4	22	40	18	**TPKT 2205..**	1120-M4.5x12	80-T20	2508-M10x30
AFM90-TP2205-D080-A27-Z06	●	80	6	27	50	18				2510-M12x35
AFM90-TP2205-D100-A32-Z07	●	100	7	32	50	18				2514-M16X35
AFM90-TP2205-D125-B40-Z08	●	125	8	40	63	18				
AFM90-TP2205-D160-C40-Z09	●	160	9	40	63	18				-
AFM90-TP2205-D200-C60-Z12	●	200	12	60	63	18				

R: Sağ / Right / *Rechts* L: Sol / Left / *Links*
● *Stokta / In Stock / Auf Lager* ○ *Stokta Yok / Non Stock Item / Kein Lagerartikel, Lieferzeit auf Anfrage*
TGTC Ucuna Uygundur. / Compatible with TGTC Insert. / Kompatibel mit TGTC Wendeplatten.

Sipariş Örneği/Ordering Example/*Bestellbeispiel*
1 ad./pcs./stück AFM90-TN2207-D063-A22-Z04-H
Kesme Hesabı : S 377 / *Cutting Calculation : P 377* / *Schnittberechnung : P 377*
Montaj Ölçüleri : S 374 / *Mounting Reference : P 374* / *Montagehinweis : P374*

KAPR=90°

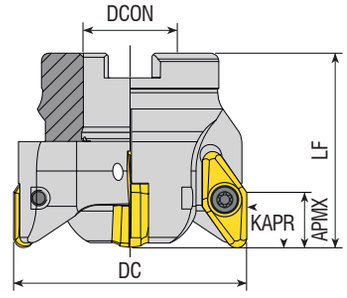

Takım Kodu *Ordering Code* *Bestell-Bezeichnung*	Stok *Stock* *Lager*	Takım Ölçüleri (mm) *Dimension (mm)* *Abmessung (mm)* DC	ZEFP	DCON	LF	APMX	Kesici Uç *Insert* *Wendeschneidplatte*	Yedek Parçaları / *Spare Parts* / *Ersatzteile* Sıkma Vidası *Screw* *Schraube*	Tork Anahtar *Torx Key* *Torx-Schlüssel*	Montaj Vidası *Mounting Screw* *Befestigungsschraube*
AFM90-VC2205-D050-A22-Z03-H	●	50	3	22	55	15	VCKT 2205..	4015-M4.5x11	80-T15	2508-M10x30
AFM90-VC2205-D063-A22-Z04-H	●	63	4	22	55	15				
AFM90-VC2205-D066-A27-Z04-H	●	66	4	27	55	15				2510-M12x35
AFM90-VC2205-D080-A27-Z05-H	●	80	5	27	60	15				

ISO Ucuna Uygundur. / Compatible with ISO Insert. / Kompatibel mit ISO Wendeplatten.

KAPR=90°

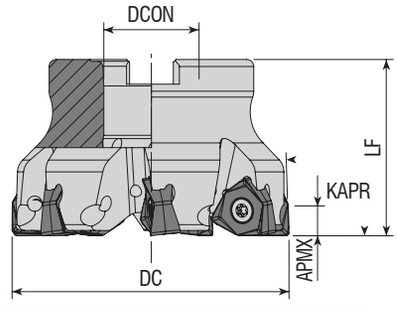

Takım Kodu *Ordering Code* *Bestell-Bezeichnung*	Stok *Stock* *Lager*	Takım Ölçüleri (mm) *Dimension (mm)* *Abmessung (mm)* DC	ZEFP	DCON	LF	APMX	Kesici Uç *Insert* *Wendeschneidplatte*	Yedek Parçaları / *Spare Parts* / *Ersatzteile* Sıkma Vidası *Screw* *Schraube*	Tork Anahtar *Torx Key* *Torx-Schlüssel*	Montaj Vidası *Mounting Screw* *Befestigungsschraube*
AFM90-WNG04-D040-A16-Z06-H	●	40	6	16	40	4	WNGU 0403..	3008-M3x6	82-T08	2506-M8x30
AFM90-WNG04-D050-A22-Z05-H	●	50	5	22	40	4				2508-M10x30
AFM90-WNG04-D050-A22-Z07-H	●	50	7	22	40	4				
AFM90-WNG04-D063-A22-Z06-H	●	63	6	22	40	4				
AFM90-WNG08-D050-A22-Z05-H	●	50	5	22	40	7.5	WNGU 0806..	4015-M4x11	80-T15	
AFM90-WNG08-D063-A22-Z06-H	●	63	6	22	40	7.5				
AFM90-WNG08-D080-A27-Z07-H	●	80	7	27	50	7.5				2510-M12x35
new AFM90-WNG08-D100-A32-Z07-H	●	100	10	32	50	7.5				2514-M16X35

R: Sağ / Right / *Rechts* L: Sol / Left / *Links*
● *Stokta / In Stock / Auf Lager* ○ *Stokta Yok / Non Stock Item / Kein Lagerartikel, Lieferzeit auf Anfrage*
XTC-GSC Ucuna Uygundur. / Compatible with XTC-GSC Insert. / Kompatibel mit XTC-GSC Wendeplatten.

Sipariş Örneği/Ordering Example/*Bestellbeispiel*
1 ad./pcs./stück AFM90-VC2205-D050-A22-Z03-H
Kesme Hesabı : S 377 / *Cutting Calculation : P 377* / *Schnittberechnung : P 377*
Montaj Ölçüleri : S 374 / *Mounting Reference : P 374* / *Montagehinweis : P374*

KAPR=90°

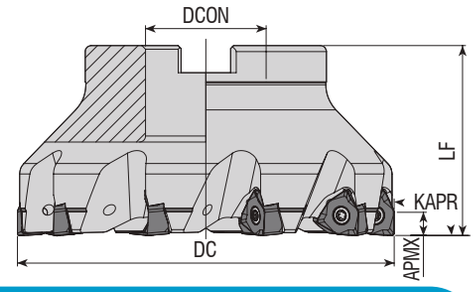

Takım Kodu *Ordering Code* *Bestell-Bezeichnung*	Stok *Stock* *Lager*	Takım Ölçüleri (mm) *Dimension (mm)* *Abmessung (mm)* DC	ZEFP	DCON	LF	APMX	Kesici Uç *Insert* *Wendeschneidplatte*	Yedek Parçaları / *Spare Parts* / *Ersatzteile* Sıkma Vidası *Screw* *Schraube*	Tork Anahtar *Torx Key* *Torx-Schlüssel*	Montaj Vidası *Mounting Screw* *Befestigungsschraube*
AFM90-WN0604Z-D040-A16-Z04-H	●	40	4	16	40	5.7	WNHU 0604..	3008-M3x8	82-T08	2506-M8x30
AFM90-WN0604Z-D050-A22-Z05-H	●	50	5	22	40	5.7				2508-M10x30
AFM90-WN0604Z-D063-A22-Z06-H	●	63	6	22	40	5.7				
AFM90-WN0604Z-D080-A27-Z07-H	●	80	7	27	50	5.7				2510-M12x35
AFM90-WN0604Z-D100-A32-Z09-H	●	100	9	32	50	5.7				2514-M16x35
AFM90-WN0806Z-D050-A22-Z04-H	●	50	4	22	40	7.7	WNHU 0806..	4015-M4x11	80-T15	2508-M10x30
AFM90-WN0806Z-D063-A22-Z05-H	●	63	5	22	40	7.7				
AFM90-WN0806Z-D080-A27-Z06-H	●	80	6	27	50	7.7				2510-M12x35
AFM90-WN0806Z-D100-A32-Z08-H	●	100	8	32	50	7.7				2514-M16x35
AFM90-WN0806Z-D125-B40-Z10	●	125	10	40	63	7.7				-
AFM90-WN0806Z-D160-C40-Z12	●	160	12	40	63	7.7				

ZCC Ucuna Uygundur. / Compatible with ZCC Insert. / Kompatibel mit ZCC Wendeplatten.

KAPR=90°

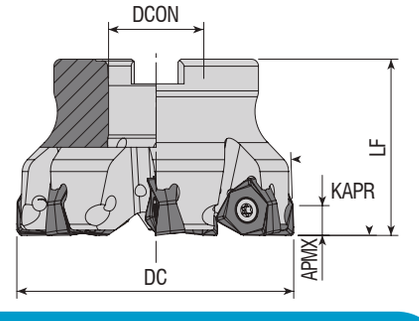

Takım Kodu *Ordering Code* *Bestell-Bezeichnung*	Stok *Stock* *Lager*	Takım Ölçüleri (mm) *Dimension (mm)* *Abmessung (mm)* DC	ZEFP	DCON	LF	APMX	Kesici Uç *Insert* *Wendeschneidplatte*	Yedek Parçaları / *Spare Parts* / *Ersatzteile* Sıkma Vidası *Screw* *Schraube*	Tork Anahtar *Torx Key* *Torx-Schlüssel*	Montaj Vidası *Mounting Screw* *Befestigungsschraube*
AFM90-WN0806-D050-A16-Z04-H	●	50	4	16	40	8	WNMX 080608	1615-M5x14	80-T15	2506-M8x30
AFM90-WN0806-D063-A22-Z05-H	●	63	5	22	40	8				2508-M10x30
AFM90-WN0806-D080-A27-Z07-H	●	80	7	27	50	8				2510-M12x35

R: Sağ / Right / *Rechts* L: Sol / Left / *Links*
● *Stokta / In Stock / Auf Lager* ○ *Stokta Yok / Non Stock Item / Kein Lagerartikel, Lieferzeit auf Anfrage*
KYCR-JD Ucuna Uygundur. / Compatible with KYCR-JD Insert. / Kompatibel mit KYCR-JD Wendeplatten.

Sipariş Örneği/Ordering Example/*Bestellbeispiel*
1 ad./pcs./stück AFM90-WN0604Z-D040-A16-Z04-H
Kesme Hesabı : S 377 / *Cutting Calculation : P 377* / *Schnittberechnung : P 377*
Montaj Ölçüleri : S 374 / *Mounting Reference : P 374* / *Montagehinweis : P374*

KAPR=90°

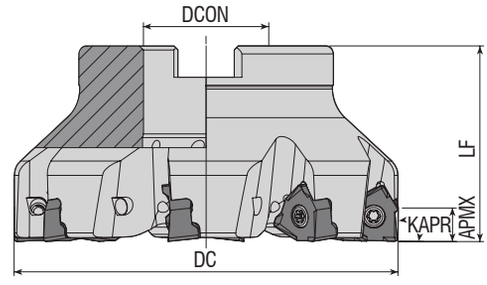

Takım Kodu *Ordering Code* *Bestell-Bezeichnung*	Stok *Stock* *Lager*	Takım Ölçüleri (mm) *Dimension (mm)* *Abmessung (mm)* DC	ZEFP	DCON	LF	APMX	Kesici Uç *Insert* *Wendeschneidplatte*	Yedek Parçaları / *Spare Parts* / *Ersatzteile* Sıkma Vidası *Screw* *Schraube*	Tork Anahtar *Torx Key* *Torx-Schlüssel*	Montaj Vidası *Mounting Screw* *Befestigungsschraube*
AFM90-XN0403-D040-A16-Z05-H	●	40	5	16	40	4	**XNEX 0403..**	3008-M2.5x6	82-T08	2506-M8x30
AFM90-XN0806-D050-A22-Z04-H	●	50	4	22	40	7.5	**XNEX 0806..**	4015-M4x11	80-T15	2508-M10x30
AFM90-XN0806-D063-A22-Z05-H	●	63	5	22	40	7.5				
AFM90-XN0806-D080-A27-Z07-H	●	80	7	27	50	7.5				2510-M12x35
AFM90-XN0806-D100-A32-Z08-H	●	100	8	32	50	7.5				2514-M16x35

SC Ucuna Uygundur. / Compatible with SC Insert. / Kompatibel mit SC Wendeplatten.

KAPR=90°

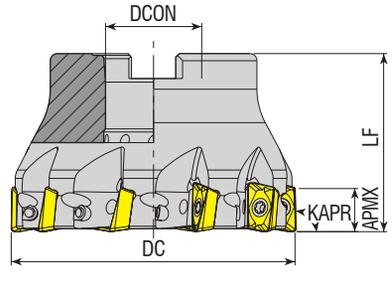

Takım Kodu *Ordering Code* *Bestell-Bezeichnung*	Stok *Stock* *Lager*	Takım Ölçüleri (mm) *Dimension (mm)* *Abmessung (mm)* DC	ZEFP	DCON	LF	APMX	Kesici Uç *Insert* *Wendeschneidplatte*	Yedek Parçaları / *Spare Parts* / *Ersatzteile* Sıkma Vidası *Screw* *Schraube*	Tork Anahtar *Torx Key* *Torx-Schlüssel*	Montaj Vidası *Mounting Screw* *Befestigungsschraube*
AFM90-XO12-D040-A16-Z05-H	●	40	5	16	40	11	**XO.. 1204..**	3010-M3.5x9	82-T10	2506-M8x30
AFM90-XO12-D050-A22-Z07-H	●	50	7	22	40	11				2508-M10x30
AFM90-XO12-D063-A22-Z08-H	●	63	8	22	40	11				
AFM90-XO12-D080-A27-Z10-H	●	80	10	27	50	11				2510-M12x35
AFM90-XO12-D100-A32-Z12-H	●	100	12	32	50	11				2514-M16x35

R: Sağ / Right / *Rechts* L: Sol / Left / *Links*
● *Stokta / In Stock / Auf Lager* ○ *Stokta Yok / Non Stock Item / Kein Lagerartikel, Lieferzeit auf Anfrage*
SC Ucuna Uygundur. / Compatible with SC Insert. / Kompatibel mit SC Wendeplatten.

Sipariş Örneği/Ordering Example/*Bestellbeispiel*
1 ad./pcs./stück AFM90-XN0403-D040-A16-Z05-H
Kesme Hesabı : S 377 / *Cutting Calculation : P 377* / *Schnittberechnung : P 377*
Montaj Ölçüleri : S 374 / *Mounting Reference : P 374* / *Montagehinweis : P374*

KAPR=90°

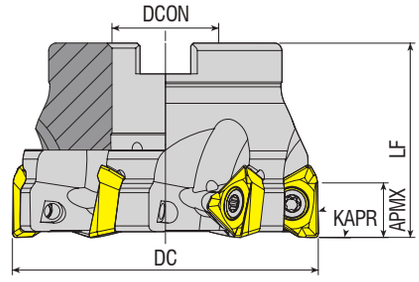

Takım Kodu *Ordering Code* *Bestell-Bezeichnung*	Stok *Stock* *Lager*	Takım Ölçüleri (mm) *Dimension (mm)* *Abmessung (mm)* DC	ZEFP	DCON	LF	APMX	Kesici Uç *Insert* *Wendeschneidplatte*	Yedek Parçaları / *Spare Parts* / *Ersatzteile* Sıkma Vidası *Screw* *Schraube*	Tork Anahtar *Torx Key* *Torx-Schlüssel*	Montaj Vidası *Mounting Screw* *Befestigungsschraube*
AFM90-3P1004-D040-A16-Z05-H	●	40	5	16	40	7	3PKT 1004..	1108-M2.5x6	82-T08	2506-M8x30
AFM90-3P1004-D050-A22-Z06-H	●	50	6	22	40	7				
AFM90-3P1505-D050-A22-Z04-H	●	50	4	22	40	11	3PKT 1505..	1115-M4x10	80-T15	2508-M10x30
AFM90-3P1505-D050-A22-Z05-H	●	50	5	22	40	11				
AFM90-3P1505-D063-A22-Z04-H	●	63	4	22	40	11				
AFM90-3P1505-D063-A22-Z06-H	●	63	6	22	40	11				
AFM90-3P1505-D080-A27-Z07-H	●	80	7	27	50	11				2510-M12x35
AFM90-3P1505-D100-A32-Z08-H	●	100	8	32	50	11				2514-M16x35
AFM90-3P1505-D125-B40-Z10	●	125	10	40	63	11				-
new AFM90-3P1906-D080-A27-Z07-H	●	80	7	27	50	15	3PKT 1906..	1120-M4.5x12	80-T20	2514-M16x35
new AFM90-3P1906-D100-A32-Z08-H	●	100	8	32	50	15				
new AFM90-3P1906-D125-B40-Z10	●	125	10	40	63	15				

TGTC Ucuna Uygundur. / Compatible with TGTC Insert. / Kompatibel mit TGTC Wendeplatten.

KAPR=90°

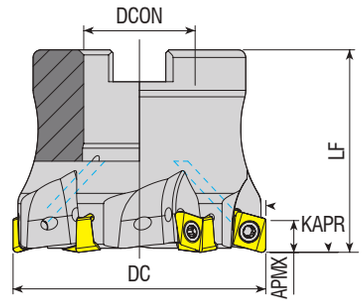

Takım Kodu *Ordering Code* *Bestell-Bezeichnung*	Stok *Stock* *Lager*	Takım Ölçüleri (mm) *Dimension (mm)* *Abmessung (mm)* DC	ZEFP	DCON	LF	APMX	Kesici Uç *Insert* *Wendeschneidplatte*	Yedek Parçaları / *Spare Parts* / *Ersatzteile* Sıkma Vidası *Screw* *Schraube*	Tork Anahtar *Torx Key* *Torx-Schlüssel*	Montaj Vidası *Mounting Screw* *Befestigungsschraube*
AFM90-4N06-D040-A16-Z05-H	●	40	5	16	40	6	4NKT 0603..	1108-M3x6.8	82-T08	2506-M8x30
AFM90-4N06-D050-A22-Z06-H	●	50	6	22	40	6				2508-M10x30

R: Sağ / Right / *Rechts* L: Sol / Left / *Links*
● *Stokta / In Stock / Auf Lager* ○ *Stokta Yok / Non Stock Item / Kein Lagerartikel, Lieferzeit auf Anfrage*
TGTC Ucuna Uygundur. / Compatible with TGTC Insert. / Kompatibel mit TGTC Wendeplatten.

Sipariş Örneği/Ordering Example/*Bestellbeispiel*
1 ad./pcs./stück AFM90-3P1004-D040-A16-Z05-H
Kesme Hesabı : S 377 / *Cutting Calculation : P 377* / *Schnittberechnung : P 377*
Montaj Ölçüleri : S 374 / *Mounting Reference : P 374* / *Montagehinweis : P374*

new

KAPR=90°

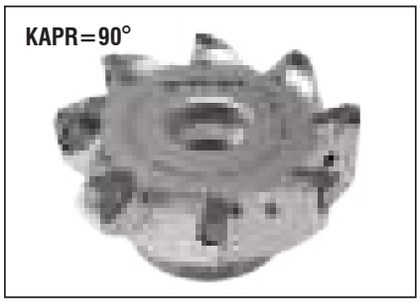

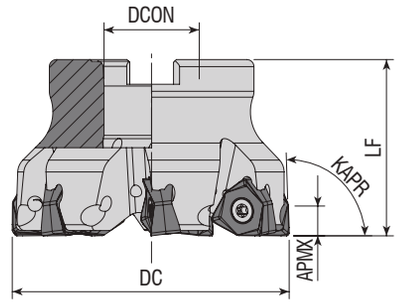

Takım Kodu *Ordering Code* *Bestell-Bezeichnung*	Stok *Stock* *Lager*	Takım Ölçüleri (mm) *Dimension (mm)* *Abmessung (mm)* DC	ZEFP	DCON	LF	APMX	Kesici Uç *Insert* *Wendeschneidplatte*	Yedek Parçaları / *Spare Parts* / *Ersatzteile* Sıkma Vidası *Screw* *Schraube*	Tork Anahtar *Torx Key* *Torx-Schlüssel*	Montaj Vidası *Mounting Screw* *Befestigungsschraube*
AFM90-6N09-D050-A22-Z05-H	○	50	5	22	40	9	6NGU 0905..	1115-M4x10	80-T15	2508-M10x30
AFM90-6N09-D063-A22-Z06-H	●	63	6	22	40	9				
AFM90-6N09-D080-A27-Z07-H	○	80	7	27	50	9				2510-M12x35
AFM90-6N09-D100-A32-Z08-H	●	100	8	32	50	9				2514-M16x35
AFM90-6N14-D050-A22-Z04-H	○	50	4	22	50	8.2	6NMU 1409..	1120-M5x12	80-T20	2508-M10x30
AFM90-6N14-D063-A22-Z05-H	○	63	5	22	40	8.2				
AFM90-6N14-D080-A27-Z07-H	○	80	7	27	50	8.2				2510-M12x35
AFM90-6N14-D100-A32-Z07-H	○	100	7	32	50	8.2				2514-M16x35
AFM90-6N14-D125-B40-Z08	○	125	8	40	63	8.2				-

R: Sağ / Right / *Rechts* L: Sol / Left / *Links*
● *Stokta / In Stock / Auf Lager* ○ *Stokta Yok / Non Stock Item / Kein Lagerartikel, Lieferzeit auf Anfrage*
MTSBH Ucuna Uygundur. / Compatible with MTSBH Insert. / Kompatibel mit MTSBH Wendeplatten.

Sipariş Örneği/Ordering Example/*Bestellbeispiel*
1 ad./pcs./stück AFM90-6N09-D050-A22-Z05-H
Kesme Hesabı : S 377 / *Cutting Calculation : P 377* / *Schnittberechnung : P 377*
Montaj Ölçüleri : S 374 / *Mounting Reference : P 374* / *Montagehinweis : P374*

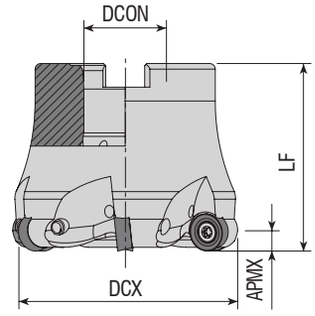

Takım Kodu *Ordering Code* *Bestell-Bezeichnung*	Stok *Stock* *Lager*	Takım Ölçüleri (mm) *Dimension (mm)* *Abmessung (mm)* DCX	ZEFP	DCON	LF	APMX	Kesici Uç *Insert* *Wendeschneidplatte*	Yedek Parçaları / *Spare Parts* / *Ersatzteile* Sıkma Vidası *Screw* *Schraube*	Tork Anahtar *Torx Key* *Torx-Schlüssel*	Montaj Vidası *Mounting Screw* *Befestigungsschraube*
AFMR-RC10T3-D040-A16-Z04-H	●	40	4	16	40	5	**RC.. 10T3..**	4015-M4x11	80-T15	2406-M8x30
AFMR-RC10T3-D050-A22-Z05-H	●	50	5	22	50	5				2508-M10x30
AFMR-RC10T3-D063-A22-Z06-H	●	63	6	22	50	5				

ZCC Ucuna Uygundur. / Compatible with ZCC Insert. / Kompatibel mit ZCC Wendeplatten.

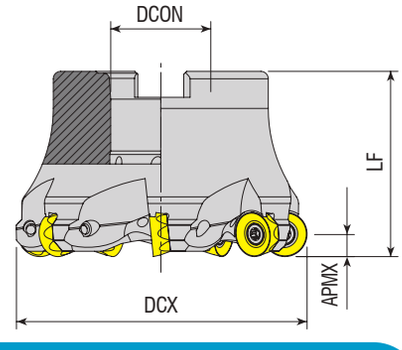

Takım Kodu *Ordering Code* *Bestell-Bezeichnung*	Stok *Stock* *Lager*	Takım Ölçüleri (mm) *Dimension (mm)* *Abmessung (mm)* DCX	ZEFP	DCON	LF	APMX	Kesici Uç *Insert* *Wendeschneidplatte*	Yedek Parçaları / *Spare Parts* / *Ersatzteile* Sıkma Vidası *Screw* *Schraube*	Tork Anahtar *Torx Key* *Torx-Schlüssel*	Montaj Vidası *Mounting Screw* *Befestigungsschraube*
AFMR-RC1204-D040-A16-Z04-H	●	40	4	16	40	6	**RC.. 1204..**	4015-M3.5x11	80-T15	2506-M8x30
AFMR-RC1204-D050-A22-Z05-H	●	50	5	22	50	6				2508-M10x30
AFMR-RC1204-D052-A22-Z05-H	●	52	5	22	50	6				
AFMR-RC1204-D063-A22-Z06-H	●	63	6	22	50	6				
AFMR-RC1204-D063-A27-Z06-H	●	80	6	27	50	6				2510-M12x35
AFMR-RC1204-D080-A27-Z07-H	●	80	7	27	50	6				

R: Sağ / Right / *Rechts* L: Sol / Left / *Links*
● *Stokta / In Stock / Auf Lager* ○ *Stokta Yok / Non Stock Item / Kein Lagerartikel, Lieferzeit auf Anfrage*
SNDVK Ucuna Uygundur. / Compatible with SNDVK Insert. / Kompatibel mit SNDVK Wendeplatten.

Sipariş Örneği/Ordering Example/*Bestellbeispiel*
1 ad./pcs./stück AFMR-RC10T3-D040-A16-Z04-H
Kesme Hesabı : S 377 / *Cutting Calculation : P 377* / *Schnittberechnung : P 377*
Montaj Ölçüleri : S 374 / *Mounting Reference : P 374* / *Montagehinweis : P374*

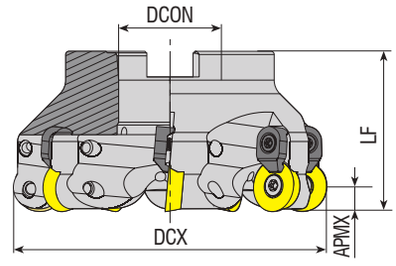

Takım Kodu *Ordering Code* *Bestell-Bezeichnung*	Stok *Stock* *Lager*	Takım Ölçüleri (mm) *Dimension (mm)* *Abmessung (mm)* DCX	ZEFP	DCON	LF	APMX	Kesici Uç *Insert* *Wendeschneidplatte*	Yedek Parçaları / *Spare Parts* / *Ersatzteile* Sıkma Vidası *Screw* *Schraube*	Baskı Parçası *Wedge Clamp* *Spannpratze*	Baskı Vidası *Clamp Screw* *Klemmschraube*	Tork Anahtar *Torx Key* *Torx-Schlüssel*	Montaj Vidası *Mounting Screw* *Befestigungsschraube*
AFMR-RD0702-D050-A22-Z06-H	●	50	6	22	40	3.5	RD.. 0702	3008-M2.5x6	-	-	82-T08	2407-M10x30
AFMR-RD0803-D050-A22-Z05-H	●	50	5	22	40	4	RD.. 0803	3008-M3x8				
new AFMRC-RD1003-D040-A16-Z04-H	●	40	4	16	40	5	RD.. 1003	4015-M3.5x11	ACK-15	4015-M3.5x11	80-T15	2406-M8x30
AFMR-RD1003-D040-A16-Z05-H	●	40	5	16	40	5						
AFMRC-RD1003-D050-A22-Z05-H	●	50	5	22	50	5						2508-M10x30
AFMRC-RD1003-D052-A22-Z05	●	52	5	22	50	5						
AFMRC-RD1003-D063-A22-Z06-H	●	63	6	22	50	5						2510-M12X35
new AFMRC-RD1003-D066-A27-Z07-H	●	66	7	27	50	5						
AFMRC-RD1003-D080-A27-Z07-H	●	80	7	27	50	5						2514-M16x35
AFMRC-RD1003-D100-A32-Z08-H	●	100	8	32	50	5						
new AFMR-RD1004-D063-A22-Z06-H	●	63	6	22	50	50	RD.. 1004	4515-M4x8				
new AFMRC-RD10T3-D040-A16-Z05-H	●	40	5	16	40	5	RD.. 10T3					2406-M8X30
new AFMRC-RD10T3-D042-A16-Z05-H	●	42	5	16	40	5						
AFMRC-RD10T3-D050-A22-Z05-H	●	50	5	22	50	5						
AFMRC-RD10T3-D052-A22-Z05-H	●	52	5	22	40	5						2508-M10X30
new AFMRC-RD10T3-D052-A22-Z06-H	●	52	6	22	40	5						
new AFMRC-RD10T3-D063-A22-Z06-H	●	63	6	22	50	5						
new AFMR-RD12T3-D066-A27-Z06-H	●	66	6	22	50	50	RD.. 12T3	4015-M3.5x9				2406-M8X30
AFMRC-RD12T3-D040-A16-Z04-H	●	40	4	27	50	6		4015-M3.5x11				
AFMRC-RD12T3-D050-A22-Z05-H	●	50	5	16	40	6						
AFMRC-RD12T3-D052-A22-Z05-H	●	52	5	22	50	6						2508-M10X30
AFMRC-RD12T3-D063-A22-Z06-H	●	63	6	22	50	6						2510-M12X35
AFMRC-RD12T3-D080-A27-Z07-H	●	80	7	22	50	6						2514-M16x35
AFMRC-RD12T3-D100-A32-Z08-H	●	100	8	27	50	6						
AFMRC-RD12T3-D125-B40-Z09	●	125	9	32	50	6						-
AFMRC-RD1204-D040-A16-Z04-H	●	40	4	40	63	6	RD.. 1204					2406-M8X30
new AFMRC-RD1204-D042-A16-Z04-H	●	42	4	16	40	6						
AFMRC-RD1204-D050-A22-Z05-H	●	50	5	16	40	6						2508-M10X30
AFMRC-RD1204-D052-A22-Z05-H	●	52	5	22	50	6						
AFMRC-RD1204-D063-A22-Z06-H	●	63	6	22	50	6						
AFMRC-RD1204-D080-A27-Z07-H	●	80	7	22	50	6						2510-M12X35
AFMRC-RD1204-D100-A32-Z07-H	●	100	7	27	50	6						2514-M16x35
AFMRC-RD1204-D100-A32-Z08-H	●	100	8	32	50	6						
AFMRC-RD1604-D050-A22-Z04-H	●	50	4	32	50	6	RD.. 1604	4015-M4.5x11	ACK-05	4015-M4x11		2408-M10x30
AFMRC-RD1604-D052-A22-Z04-H	●	52	4	22	50	8						
AFMRC-RD1604-D063-A22-Z05-H	●	63	5	22	50	8						2508-M10X30
AFMRC-RD1604-D066-A22-Z05-H	●	66	5	22	50	8						
AFMRC-RD1604-D066-A27-Z05-H	●	66	5	22	50	8						2510-M12X35
AFMRC-RD1604-D080-A27-Z06-H	●	80	6	27	50	8						
AFMRC-RD1604-D100-A32-Z07-H	●	100	7	27	50	8						2514-M16x35
AFMRC-RD1604-D125-B40-Z07	●	125	7	32	50	8						
AFMRC-RD1604-D160-C40-Z08	●	160	8	40	63	8						-

R: Sağ / Right / *Rechts* L: Sol / Left / *Links*
● *Stokta / In Stock / Auf Lager* ○ *Stokta Yok / Non Stock Item / Kein Lagerartikel, Lieferzeit auf Anfrage*
ISO Ucuna Uygundur. / Compatible with ISO Insert. / Kompatibel mit ISO Wendeplatten.

Sipariş Örneği/Ordering Example/*Bestellbeispiel*
1 ad./pcs./stück AFMR-RD0702-D050-A22-Z06-H
Kesme Hesabı : S 377 / *Cutting Calculation : P 377* / *Schnittberechnung : P 377*
Montaj Ölçüleri : S 374 / *Mounting Reference : P 374* / *Montagehinweis : P374*

new

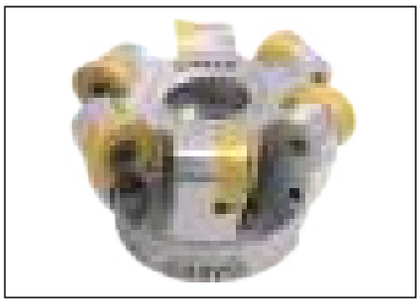

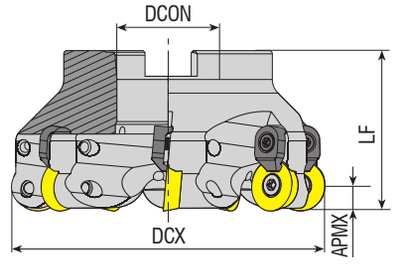

Takım Kodu *Ordering Code* *Bestell-Bezeichnung*	Stok *Stock* *Lager*	Takım Ölçüleri (mm) *Dimension (mm)* *Abmessung (mm)*					Kesici Uç *Insert* *Wendeschneidplatte*	Yedek Parçaları / *Spare Parts* / *Ersatzteile*				
								Sıkma Vidası *Screw* *Schraube*	Baskı Parçası *Wedge Clamp* *Spannpratze*	Baskı Vidası *Clamp Screw* *Klemmschraube*	Tork Anahtar *Torx Key* *Torx-Schlüssel*	Montaj Vidası *Mounting Screw* *Befestigungsschraube*
		DC	ZEFP	DCON	LF	APMX					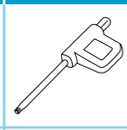	
AFMRC-RO20-D063-A22-Z05-H	●	63	5	22	50	10	**ROMX 2006**	1020-M6x16	ACK-05	4015-M4x11	80-T15	2508-M10X30
AFMRC-RO20-D080-A27-Z06-H	●	80	6	27	50	10						2510-M12X35

WLTR Ucuna Uygundur. / Compatible with WLTR Insert. / Kompatibel mit WLTR Wendeplatten.

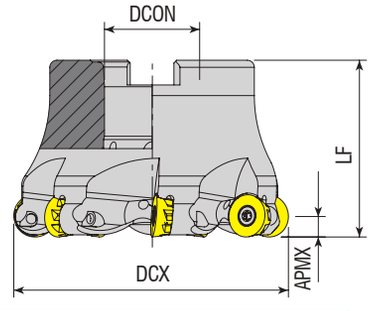

Takım Kodu *Ordering Code* *Bestell-Bezeichnung*	Stok *Stock* *Lager*	Takım Ölçüleri (mm) *Dimension (mm)* *Abmessung (mm)*					Kesici Uç *Insert* *Wendeschneidplatte*	Yedek Parçaları / *Spare Parts* / *Ersatzteile*		
								Sıkma Vidası *Screw* *Schraube*	Tork Anahtar *Torx Key* *Torx-Schlüssel*	Montaj Vidası *Mounting Screw* *Befestigungsschraube*
		DCX	ZEFP	DCON	LF	APMX				
AFMR-RP10T3-D063-A22-Z06-H	●	63	6	22	40	5	**RPNX 10T3..**	4010-M3x8	82-T10	2508-M10x30
AFMR-RP10T3-D080-A27-Z07-H	●	80	7	27	50	5				2510-M12x35
AFMR-RP1204-D040-A16-Z04-H	●	40	4	16	40	6	**RPNX 1204..**	4015-M3.5x11	80-T15	2406-M8x30
AFMR-RP1204-D080-A27-Z07-H	●	80	7	27	50	6				2510-M12x35

R: Sağ / Right / *Rechts* L: Sol / Left / *Links*
● *Stokta / In Stock / Auf Lager* ○ *Stokta Yok / Non Stock Item / Kein Lagerartikel, Lieferzeit auf Anfrage*
CRTZT Ucuna Uygundur. / Compatible with CRTZT Insert. / Kompatibel mit CRTZT Wendeplatten.

Sipariş Örneği/Ordering Example/*Bestellbeispiel*
1 ad./pcs./stück AFMRC-RO20-D063-A22-Z05-H
Kesme Hesabı : S 377 / *Cutting Calculation : P 377* / *Schnittberechnung : P 377*
Montaj Ölçüleri : S 374 / *Mounting Reference : P 374* / *Montagehinweis : P374*

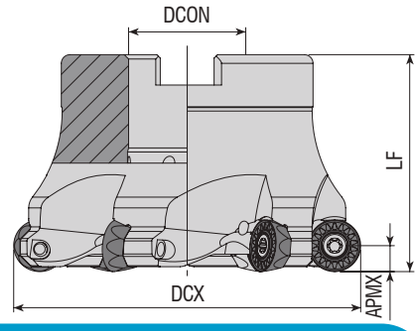

Takım Kodu *Ordering Code* *Bestell-Bezeichnung*	Stok *Stock* *Lager*	Takım Ölçüleri (mm) *Dimension (mm)* *Abmessung (mm)* DCX	ZEFP	DCON	LF	APMX	Kesici Uç *Insert* *Wendeschneidplatte*	Yedek Parçaları / *Spare Parts* / *Ersatzteile* Sıkma Vidası *Screw* *Schraube*	Tork Anahtar *Torx Key* *Torx-Schlüssel*	Montaj Vidası *Mounting Screw* *Befestigungsschraube*
new AFMR-RP1204M-D042-A16-Z04-H	●	42	4	16	40	6	RPMT 1204..	4015-M4x11	80-T15	2406-M8x30
AFMR-RP1204M-D050-A22-Z04-H	●	50	4	22	50	6				
AFMR-RP1204M-D052-A22-Z05-H	●	52	5	22	50	6				2508-M10x30
AFMR-RP1204M-D063-A22-Z05-H	●	63	5	22	50	6				
AFMR-RP1204M-D080-A27-Z06-H	●	80	6	27	50	6				2510-M12x35

MTSBH Ucuna Uygundur. / Compatible with MTSBH Insert. / Kompatibel mit MTSBH Wendeplatten.

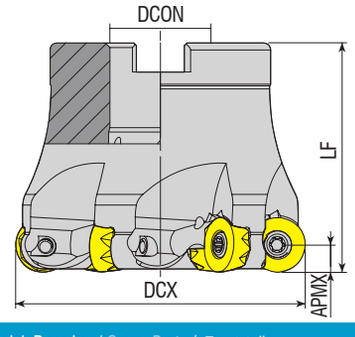

Takım Kodu *Ordering Code* *Bestell-Bezeichnung*	Stok *Stock* *Lager*	Takım Ölçüleri (mm) *Dimension (mm)* *Abmessung (mm)* DCX	ZEFP	DCON	LF	APMX	Kesici Uç *Insert* *Wendeschneidplatte*	Yedek Parçaları / *Spare Parts* / *Ersatzteile* Sıkma Vidası *Screw* *Schraube*	Tork Anahtar *Torx Key* *Torx-Schlüssel*	Montaj Vidası *Mounting Screw* *Befestigungsschraube*
AFMR-RY10-D040-A16-Z04-H	●	40	4	16	40	5	RYMX 1004..	4015-M3.5x11	80-T15	2406-M8x30
AFMR-RY10-D040-A16-Z05-H	●	40	5	16	40	5				2506-M8x30
AFMR-RY10-D050-A22-Z05-H	●	50	5	22	50	5				2508-M10x30
AFMR-RY10-D063-A22-Z06-H	●	63	6	22	50	5				
AFMR-RY12-D040-A16-Z04-H	●	40	4	16	40	6	RYMX 1205..	4015-M4x11		2406-M8x30
AFMR-RY12-D050-A22-Z05-H	●	50	5	22	50	6				2508-M10x30
AFMR-RY12-D052-A22-Z05-H	●	52	5	22	50	6				
AFMR-RY12-D063-A22-Z06-H	●	63	6	22	50	6				
AFMR-RY12-D080-A27-Z06-H	●	80	6	27	50	6				2510-M12x35
AFMR-RY12-D100-A32-Z07-H	●	100	7	32	50	6				2514-M16x35

R: Sağ / Right / *Rechts* L: Sol / Left / *Links*

● *Stokta / In Stock / Auf Lager* ○ *Stokta Yok / Non Stock Item / Kein Lagerartikel, Lieferzeit auf Anfrage*

TGTC Ucuna Uygundur. / Compatible with TGTC Insert. / Kompatibel mit TGTC Wendeplatten.

Sipariş Örneği/Ordering Example/*Bestellbeispiel*
1 ad./pcs./stück AFMR-RP1204M-D042-A16-Z04-H

Kesme Hesabı : S 377 / *Cutting Calculation : P 377* / *Schnittberechnung : P 377*
Montaj Ölçüleri : S 374 / *Mounting Reference : P 374* / *Montagehinweis : P374*

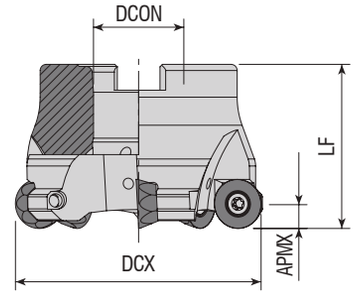

Takım Kodu *Ordering Code* *Bestell-Bezeichnung*	Stok *Stock* *Lager*	Takım Ölçüleri (mm) *Dimension (mm)* *Abmessung (mm)* DCX	ZEFP	DCON	LF	APMX	Kesici Uç *Insert* *Wendeschneidplatte*	Yedek Parçaları / *Spare Parts* / *Ersatzteile* Sıkma Vidası *Screw* *Schraube*	Tork Anahtar *Torx Key* *Torx-Schlüssel*	Montaj Vidası *Mounting Screw* *Befestigungsschraube*
AFMR-QP10T3-D040-A16-Z04-H	●	40	4	16	40	5	**QP.. 10T3..**	4015-M3.5x11	80-T15	2506-M8x30
AFMR-QP10T3-D050-A22-Z05-H	●	50	5	22	40	5				2407-M10x30
AFMR-QP10T3-D063-A22-Z06-H	●	63	6	22	40	5				
AFMR-QP1204-D050-A22-Z04-H	●	50	4	22	40	6	**QP.. 1204..**	4015-M4x11		
AFMR-QP1204-D063-A22-Z05-H	●	63	5	22	40	6				

SMTM Ucuna Uygundur. / Compatible with SMTM Insert. / Kompatibel mit SMTM Wendeplatten.

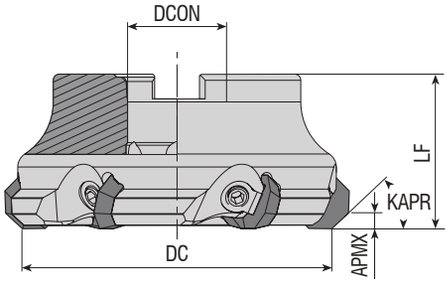

Takım Kodu *Ordering Code* *Bestell-Bezeichnung*	Stok *Stock* *Lager*	Takım Ölçüleri (mm) *Dimension (mm)* *Abmessung (mm)* DC	ZEFP	DCON	LF	APMX	Kesici Uç *Insert* *Wendeschneidplatte*	Yedek Parçaları / *Spare Parts* / *Ersatzteile* Baskı Parçası *Wedge Clamp* *Spannpratze*	Baskı Vidası *Clamp Screw* *Klemmschraube*	Anahtar *Allen Key* *Innensechskantschlüssel*	Montaj Vidası *Mounting Screw* *Befestigungsschraube*
AFM43C-OF07-D063-A22-Z04	●	63	4	22	45	5	**OF.. 0704..**	ACK-11	AKV-15-M8x1x20	AAL-05-4	2508-M10x30
AFM43C-OF07-D080-A27-Z05	●	80	5	27	50	5					2510-M12x35
AFM43C-OF07-D100-A32-Z06	●	100	6	32	50	5					2514-M16x35
AFM43C-OF07-D125-B40-Z08	●	125	8	40	63	5					-
AFM43C-OF07-D160-C40-Z09	●	160	9	40	63	5					

R: Sağ / Right / *Rechts* L: Sol / Left / *Links*
● *Stokta / In Stock / Auf Lager* ○ *Stokta Yok / Non Stock Item / Kein Lagerartikel, Lieferzeit auf Anfrage*
ISO Ucuna Uygundur. / Compatible with ISO Insert. / Kompatibel mit ISO Wendeplatten.

Sipariş Örneği/Ordering Example/*Bestellbeispiel*
1 ad./pcs./stück AFMR-QP10T3-D040-A16-Z04-H
Kesme Hesabı : S 377 / *Cutting Calculation : P 377* / *Schnittberechnung : P 377*
Montaj Ölçüleri : S 374 / *Mounting Reference : P 374* / *Montagehinweis : P374*

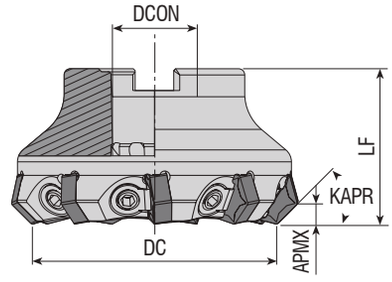

Takım Kodu *Ordering Code* *Bestell-Bezeichnung*	Stok *Stock* *Lager*	Takım Ölçüleri (mm) *Dimension (mm)* *Abmessung (mm)* DC	ZEFP	DCON	LF	APMX	Kesici Uç *Insert* *Wendeschneidplatte*	Yedek Parçaları / *Spare Parts* / *Ersatzteile* Baskı Parçası *Wedge Clamp* *Spannpratze*	Baskı Vidası *Clamp Screw* *Klemmschraube*	Anahtar *Allen Key* *Innensechskantschlüssel*	Montaj Vidası *Mounting Screw* *Befestigungsschraube*
AFM45C-HN0905-D063-A22-Z07	●	63	7	22	40	4.5	**HN.. 0905..**	ACK-11	AKV-15-M8x1x20	AAL-05-4	2508-M10x30
AFM45C-HN0905-D080-A27-Z09	●	80	9	27	50	4.5					2510-M12x35
AFM45C-HN0905-D100-A32-Z11	●	100	11	32	50	4.5					2514-M16x35
AFM45C-HN0905-D125-B40-Z13	●	125	13	40	63	4.5					
AFM45CL-HN0905-D125-B40-Z10	●	125	10	40	63	4.5					-
AFM45C-HN0905-D160-C40-Z15	●	160	15	40	63	4.5					

WDA-KNMTL Ucuna Uygundur. / Compatible with WDA-KNMTL Insert. / Kompatibel mit WDA-KNMTL Wendeplatten.

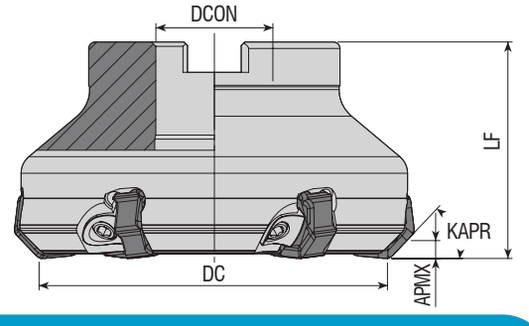

Takım Kodu *Ordering Code* *Bestell-Bezeichnung*	Stok *Stock* *Lager*	Takım Ölçüleri (mm) *Dimension (mm)* *Abmessung (mm)* DC	ZEFP	DCON	LF	APMX	Kesici Uç *Insert* *Wendeschneidplatte*	Yedek Parçaları / *Spare Parts* / *Ersatzteile* Baskı Parçası *Wedge Clamp* *Spannpratze*	Baskı Vidası *Clamp Screw* *Klemmschraube*	Anahtar *Allen Key* *Innensechskantschlüssel*	Montaj Vidası *Mounting Screw* *Befestigungsschraube*
AFM45C-XN0806-D063-A22-Z05	●	63	5	22	50	4.5	**XNMU 0806..**	ACK-26	AKV-26-M6x0.75x20	AAL-03-03	2508-M10x30
AFM45C-XN0806-D080-A27-Z06	●	80	6	27	50	4.5					2510-M12x35
AFM45C-XN0806-D100-A32-Z08	●	100	8	32	50	4.5					2514-M16x35
AFM45C-XN0806-D125-B40-Z08	●	125	8	40	63	4.5					
AFM45C-XN0806-D160-C40-Z10	●	160	10	40	63	4.5					-
AFM45C-XN0806-D200-C60-Z12	●	200	12	60	63	4.5					

R: Sağ / Right / *Rechts* L: Sol / Left / *Links*
● *Stokta / In Stock / Auf Lager* ○ *Stokta Yok / Non Stock Item / Kein Lagerartikel, Lieferzeit auf Anfrage*
DJT Ucuna Uygundur. / Compatible with DJT Insert. / Kompatibel mit DJT Wendeplatten.

Sipariş Örneği/Ordering Example/*Bestellbeispiel*
1 ad./pcs./stück AFM45C-HN0905-D063-A22-Z07
Kesme Hesabı : S 377 / *Cutting Calculation : P 377* / *Schnittberechnung : P 377*
Montaj Ölçüleri : S 374 / *Mounting Reference : P 374* / *Montagehinweis : P374*

KAPR=75°

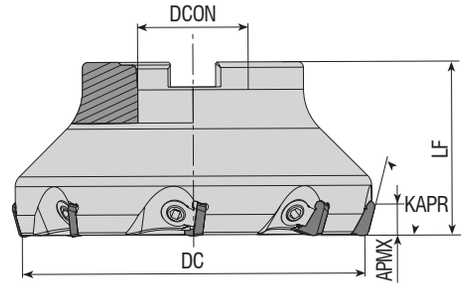

Takım Kodu *Ordering Code* *Bestell-Bezeichnung*	Stok *Stock* *Lager*	Takım Ölçüleri (mm) *Dimension (mm)* *Abmessung (mm)* DC	ZEFP	DCON	LF	APMX	Kesici Uç *Insert* *Wendeschneidplatte*	Yedek Parçaları / *Spare Parts* / *Ersatzteile* Baskı Parçası *Wedge Clamp* *Spannpratze*	Baskı Vidası *Clamp Screw* *Klemmschraube*	Anahtar *Allen Key* *Innensechskantschlüssel*	Montaj Vidası *Mounting Screw* *Befestigungsschraube*
AFM75C-SP12-D050-A22-Z04	●	50	4	22	42	8	SPKN 1203..	ACK-10	AKV-22-M8x1x14	AAL-05-4	2508-M10x30
AFM75C-SP12-D063-A22-Z05	●	63	5	22	40	8			AKV-13-M8x1x16		
AFM75C-SP12-D080-A27-Z06	●	80	6	27	50	8					2510-M12x35
AFM75C-SP12-D100-A32-Z07	●	100	7	32	50	8					2514-M16x35
AFM75C-SP12-D125-B40-Z08	●	125	8	40	63	8					-
AFM75C-SP12-D160-C40-Z09	●	160	9	40	63	8					
AFM75C-SP12-D200-C60-Z12	●	200	12	60	63	8					

ISO Ucuna Uygundur. / Compatible with ISO Insert. / Kompatibel mit ISO Wendeplatten.

KAPR=88°

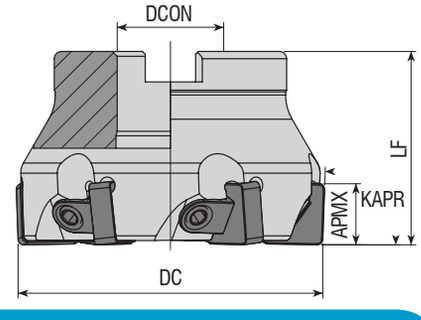

Takım Kodu *Ordering Code* *Bestell-Bezeichnung*	Stok *Stock* *Lager*	Takım Ölçüleri (mm) *Dimension (mm)* *Abmessung (mm)* DC	ZEFP	DCON	LF	APMX	Kesici Uç *Insert* *Wendeschneidplatte*	Yedek Parçaları / *Spare Parts* / *Ersatzteile* Baskı Parçası *Wedge Clamp* *Spannpratze*	Baskı Vidası *Clamp Screw* *Klemmschraube*	Anahtar *Allen Key* *Innensechskantschlüssel*	Montaj Vidası *Mounting Screw* *Befestigungsschraube*
AFM88C-SN1204-D050-A22-Z05	●	50	5	22	40	11	SN.. 1204..	ACK-21	AKV-24-M6x1x18	AAL-03-3	2408-M10x30
AFM88C-SN1204-D063-A22-Z06	●	63	6	22	40	11					
AFM88C-SN1204-D080-A27-Z07	●	80	7	27	50	11					2510-M12x35
AFM88C-SN1204-D100-A32-Z08	●	100	8	32	50	11					2514-M16x35
AFM88C-SN1204-D125-B40-Z11	●	125	11	40	63	11					-

R: Sağ / Right / *Rechts* L: Sol / Left / *Links*
● *Stokta / In Stock / Auf Lager* ○ *Stokta Yok / Non Stock Item / Kein Lagerartikel, Lieferzeit auf Anfrage*
UNIN-NT.-KYCR Ucuna Uygundur. / Compatible with UNIN-NT.-KYCR Insert. / Kompatibel mit UNIN-NT.-KYCR Wendeplatten.

Sipariş Örneği/Ordering Example/*Bestellbeispiel*
1 ad./pcs./stück AFM75C-SP12-D050-A22-Z04

KAPR=90°

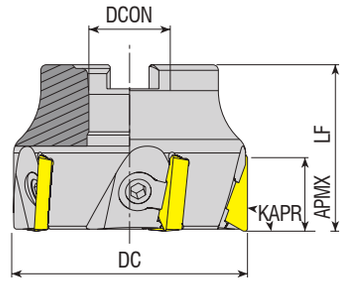

Takım Kodu *Ordering Code* *Bestell-Bezeichnung*	Stok *Stock* *Lager*	Takım Ölçüleri (mm) *Dimension (mm)* *Abmessung (mm)* DC	ZEFP	DCON	LF	APMX	Kesici Uç *Insert* *Wendeschneidplatte*	Yedek Parçaları / *Spare Parts* / *Ersatzteile* Baskı Parçası *Wedge Clamp* *Spannpratze*	Baskı Vidası *Clamp Screw* *Klemmschraube*	Anahtar *Allen Key* *Innensechskantschlüssel*	Montaj Vidası *Mounting Screw* *Befestigungsschraube*
AFM90C-TP16-D050-A22-Z04	●	50	4	22	40	12	TP. 1603..	ACK-10	AKV-22-M8x1x14	AAL-05-4	2407-M10x30
AFM90C-TP16-D063-A22-Z06	●	63	6	22	45	12			AKV-13-M8x1x16		2508-M10x30
AFM90C-TP16-D080-A27-Z07	●	80	7	27	50	12		ACK-11	AKV-14-M8x1x18		2510-M12x35
AFM90C-TP16-D100-A32-Z08	●	100	8	32	50	12					2514-M16x35
AFM90C-TP16-D125-B40-Z08	●	125	8	40	63	12					-
AFM90C-TP22-D063-A22-Z05	●	63	5	22	45	18	TP. 2204..				2508-M10x30
AFM90C-TP22-D080-A27-Z06	●	80	6	27	50	18					2510-M12x35
AFM90C-TP22-D100-A32-Z07	●	100	7	32	50	18					2514-M16x35
AFM90C-TP22-D125-B40-Z08	●	125	8	40	63	18					-
AFM90C-TP22-D160-C40-Z09	●	160	9	40	63	18					
AFM90C-TP22-D200-C60-Z12	●	200	12	60	63	18					
AFM90C-TP22-D250-C60-Z15	●	250	15	60	63	18					
AFM90C-TP22-D315-D60-Z18	●	315	18	60	63	18					

ISO Ucuna Uygundur. / Compatible with ISO Insert. / Kompatibel mit ISO Wendeplatten.

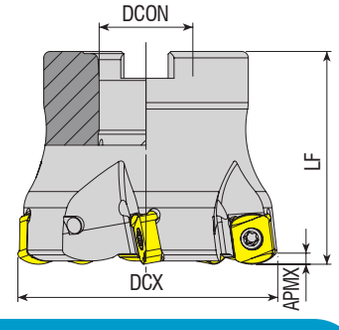

Takım Kodu *Ordering Code* *Bestell-Bezeichnung*	Stok *Stock* *Lager*	Takım Ölçüleri (mm) *Dimension (mm)* *Abmessung (mm)* DCX	ZEFP	DCON	LF	APMX	Kesici Uç *Insert* *Wendeschneidplatte*	Yedek Parçaları / *Spare Parts* / *Ersatzteile* Sıkma Vidası *Screw* *Schraube*	Tork Anahtar *Torx Key* *Torx-Schlüssel*	Montaj Vidası *Mounting Screw* *Befestigungsschraube*
AHFM-BL0603-D040-A16-Z06-H	●	40	6	16	40	1	BLMP 0603..	3008-M2.5x6	82-T08	2506-M8x30
AHFM-BL0603-D050-A22-Z07-H	●	50	7	22	40	1				
AHFM-BL0904-D040-A16-Z05-H	●	40	5	16	40	2	BLMP 0904..	3010-M3.5x9	82-T10	2508-M10x30
AHFM-BL0904-D050-A22-Z06-H	●	50	6	22	50	2				
AHFM-BL0904-D063-A22-Z05-H	●	63	5	22	50	2				
AHFM-BL0904-D063-A22-Z07-H	●	63	7	22	50	2				

R: Sağ / Right / *Rechts* L: Sol / Left / *Links*
● *Stokta / In Stock / Auf Lager* ○ *Stokta Yok / Non Stock Item / Kein Lagerartikel, Lieferzeit auf Anfrage*
TGTC Ucuna Uygundur. / Compatible with TGTC Insert. / Kompatibel mit TGTC Wendeplatten.

Sipariş Örneği/Ordering Example/*Bestellbeispiel*
1 ad./pcs./stück AFM90C-TP16-D050-A22-Z04
Kesme Hesabı : S 377 / *Cutting Calculation : P 377* / *Schnittberechnung : P 377*
Montaj Ölçüleri : S 374 / *Mounting Reference : P 374* / *Montagehinweis : P374*

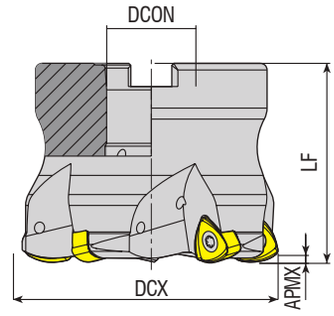

Takım Kodu *Ordering Code* *Bestell-Bezeichnung*	Stok *Stock* *Lager*	Takım Ölçüleri (mm) *Dimension (mm)* *Abmessung (mm)* DCX	ZEFP	DCON	LF	APMX	Kesici Uç *Insert* *Wendeschneidplatte*	Yedek Parçaları / *Spare Parts* / *Ersatzteile* Sıkma Vidası *Screw* *Schraube*	Tork Anahtar *Torx Key* *Torx-Schlüssel*	Montaj Vidası *Mounting Screw* *Befestigungsschraube*
AHFM-BL1205-D050-A22-Z03-H	●	50	3	22	40	2	**BLMP 1205..**	4015-M4x11	80-T15	2508-M10x30
AHFM-BL1205-D063-A22-Z04-H	●	63	4	22	40	2				
AHFM-BL1205-D080-A27-Z05-H	●	80	5	27	50	2				2510-M12x35

TGTC Ucuna Uygundur. / Compatible with TGTC Insert. / Kompatibel mit TGTC Wendeplatten.

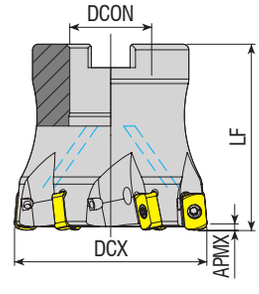

Takım Kodu *Ordering Code* *Bestell-Bezeichnung*	Stok *Stock* *Lager*	Takım Ölçüleri (mm) *Dimension (mm)* *Abmessung (mm)* DCX	ZEFP	DCON	LF	APMX	Kesici Uç *Insert* *Wendeschneidplatte*	Yedek Parçaları / *Spare Parts* / *Ersatzteile* Sıkma Vidası *Screw* *Schraube*	Tork Anahtar *Torx Key* *Torx-Schlüssel*	Montaj Vidası *Mounting Screw* *Befestigungsschraube*
AHFM-EN1004-D050-A22-Z05-H	●	50	5	22	50	1	**ENMU 1004..**	3008-M2.5X6	82-T08	2508-M10x30
AHFM-EN1004-D050-A22-Z06-H	●	50	6	22	50	1				
AHFM-EN1004-D052-A22-Z06-H	●	52	6	22	50	1				
AHFM-EN1004-D063-A22-Z06-H	●	63	6	22	50	1				

R: Sağ / Right / *Rechts* L: Sol / Left / *Links*
● *Stokta / In Stock / Auf Lager* ○ *Stokta Yok / Non Stock Item / Kein Lagerartikel, Lieferzeit auf Anfrage*
DJT Ucuna Uygundur. / Compatible with DJT Insert. / Kompatibel mit DJT Wendeplatten.

Sipariş Örneği/Ordering Example/*Bestellbeispiel*
1 ad./pcs./stück AHFM-BL1205-D050-A22-Z03-H
Kesme Hesabı : S 377 / *Cutting Calculation : P 377* / *Schnittberechnung : P 377*
Montaj Ölçüleri : S 374/ *Mounting Reference : P 374* / *Montagehinweis : P374*

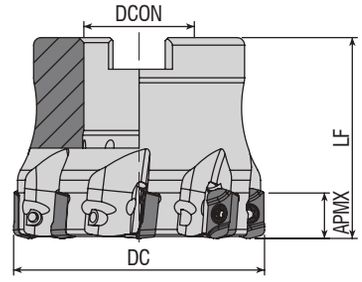

Takım Kodu *Ordering Code* *Bestell-Bezeichnung*	Stok *Stock* *Lager*	Takım Ölçüleri (mm) *Dimension (mm)* *Abmessung (mm)* DC	ZEFP	DCON	LF	APMX	Kesici Uç *Insert* *Wendeschneidplatte*	Yedek Parçaları / *Spare Parts* / *Ersatzteile* Sıkma Vidası *Screw* *Schraube*	Tork Anahtar *Torx Key* *Torx-Schlüssel*	Montaj Vidası *Mounting Screw* *Befestigungsschraube*
AHFM-EP1003-D050-A22-Z08-H	●	50	8	22	40	1	**EP.. 1003.. ZPMT 1003.. YPHW 1003..**	3008-M2.5X6	82-T08	2508-M10x30
AHFM-EP1003-D063-A22-Z08-H	●	63	8	22	40	1				

DJT Ucuna Uygundur. / Compatible with DJT Insert. / Kompatibel mit DJT Wendeplatten.

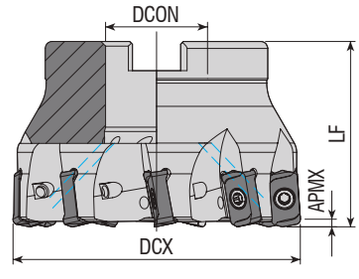

Takım Kodu *Ordering Code* *Bestell-Bezeichnung*	Stok *Stock* *Lager*	Takım Ölçüleri (mm) *Dimension (mm)* *Abmessung (mm)* DCX	ZEFP	DCON	LF	APMX	Kesici Uç *Insert* *Wendeschneidplatte*	Yedek Parçaları / *Spare Parts* / *Ersatzteile* Sıkma Vidası *Screw* *Schraube*	Tork Anahtar *Torx Key* *Torx-Schlüssel*	Montaj Vidası *Mounting Screw* *Befestigungsschraube*
AHFM-LO03-D040-A16-Z06-H	●	40	6	16	40	1	**LOGU 0303..**	1108-M3x6.8	82-T08	2506-M8x30
AHFM-LO03-D050-A22-Z07-H	●	50	7	22	40	1				2508-M10x30
AHFM-LO03-D063-A22-Z09-H	●	63	9	22	40	1				

KYCR Ucuna Uygundur. / Compatible with KYCR Insert. / Kompatibel mit KYCR Wendeplatten.

Sipariş Örneği/Ordering Example/*Bestellbeispiel*
1 ad./pcs./stück AHFM-EP1003-D050-A22-Z08-H
Kesme Hesabı : S 377 / *Cutting Calculation : P 377* / *Schnittberechnung : P 377*
Montaj Ölçüleri : S 374 / *Mounting Reference : P 374* / *Montagehinweis : P374*

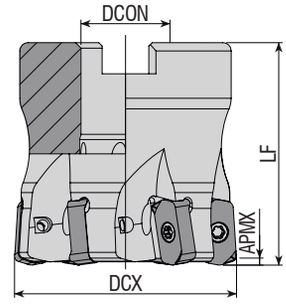

Takım Kodu *Ordering Code* *Bestell-Bezeichnung*	Stok *Stock* *Lager*	Takım Ölçüleri (mm) *Dimension (mm)* *Abmessung (mm)* DCX	ZEFP	DCON	LF	APMX	Kesici Uç *Insert* *Wendeschneidplatte*	Yedek Parçaları / *Spare Parts* / *Ersatzteile* Sıkma Vidası *Screw* *Schraube*	Tork Anahtar *Torx Key* *Torx-Schlüssel*	Montaj Vidası *Mounting Screw* *Befestigungsschraube*
AHFM-LN0303-D040-A16-Z06-H	●	40	6	16	40	12	**LNMU 0303..**	3008-M2.5X6	82-T08	2506-M8x30
AHFM-LN0303-D050-A22-Z07-H	●	50	7	22	50	12				2508-M10x30
AHFM-LN0303-D063-A22-Z09-H	●	63	9	22	50	12				

TNGYL Ucuna Uygundur. / Compatible with TNGYL Insert. / Kompatibel mit TNGYL Wendeplatten.

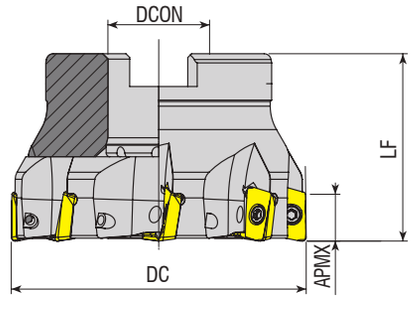

Takım Kodu *Ordering Code* *Bestell-Bezeichnung*	Stok *Stock* *Lager*	Takım Ölçüleri (mm) *Dimension (mm)* *Abmessung (mm)* DC	ZEFP	DCON	LF	APMX	Kesici Uç *Insert* *Wendeschneidplatte*	Yedek Parçaları / *Spare Parts* / *Ersatzteile* Sıkma Vidası *Screw* *Schraube*	Tork Anahtar *Torx Key* *Torx-Schlüssel*	Montaj Vidası *Mounting Screw* *Befestigungsschraube*
										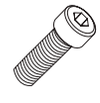
AHFM-JD1003-D040-A16-Z06-H	●	40	6	16	40	9	**JDMT 1003..**	3008-M2.5x6	82-T08	2506-M8x30
AHFM-JD1003-D063-A22-Z08-H	●	63	8	22	40	9				2508-M10x30

HTCH Ucuna Uygundur. / Compatible with HTCH Insert. / Kompatibel mit HTCH Wendeplatten.

Sipariş Örneği/Ordering Example/*Bestellbeispiel*
1 ad./pcs./stück AHFM-LN0303-D040-A16-Z06-H
Kesme Hesabı : S 377 / *Cutting Calculation : P 377* / *Schnittberechnung : P 377*
Montaj Ölçüleri : S 374/ *Mounting Reference : P 374* / *Montagehinweis : P374*

new

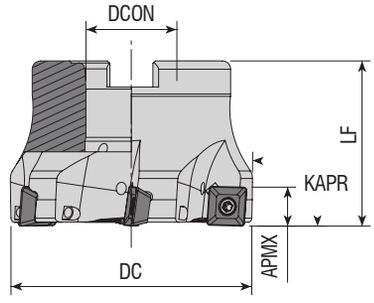

Takım Kodu *Ordering Code* *Bestell-Bezeichnung*	Stok *Stock* *Lager*	Takım Ölçüleri (mm) *Dimension (mm)* *Abmessung (mm)*					Kesici Uç *Insert* *Wendeschneidplatte*	Yedek Parçaları / *Spare Parts* / *Ersatzteile*		
								Sıkma Vidası *Screw* *Schraube*	Tork Anahtar *Torx Key* *Torx-Schlüssel*	Montaj Vidası *Mounting Screw* *Befestigungsschraube*
		DC	ZEFP	DCON	LF	APMX				
AHFM-SP0945-D050-A22-Z06-H	●	50	6	22	40	1.4	**SPMX 0945..**	4115-M4x8	80-T15	2508-M10x30
AHFM-SP0945-D052-A22-Z06-H	●	52	6	22	40	1.4				

MTSBH Ucuna Uygundur. / Compatible with MTSBH Insert. / Kompatibel mit MTSBH Wendeplatten.

new

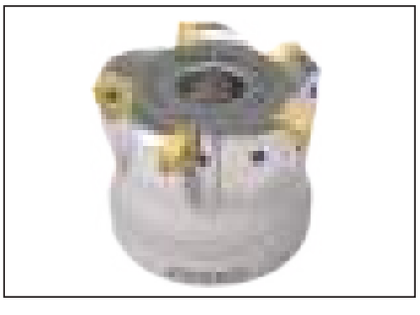

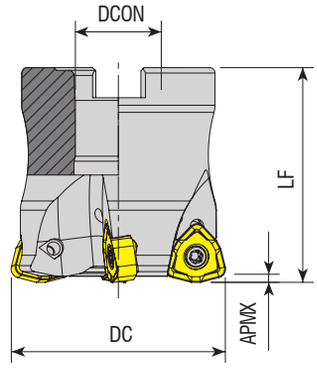

Takım Kodu *Ordering Code* *Bestell-Bezeichnung*	Stok *Stock* *Lager*	Takım Ölçüleri (mm) *Dimension (mm)* *Abmessung (mm)*					Kesici Uç *Insert* *Wendeschneidplatte*	Yedek Parçaları / *Spare Parts* / *Ersatzteile*		
								Sıkma Vidası *Screw* *Schraube*	Tork Anahtar *Torx Key* *Torx-Schlüssel*	Montaj Vidası *Mounting Screw* *Befestigungsschraube*
		DC	ZEFP	DCON	LF	APMX				
AHFM-J009-D050-A22-Z04-H	●	50	4	22	50	1.2	**JOMU 0905..**	1110-M3x8.5	82-T10	2508-M10X30
AHFM-J009-D063-A22-Z05-H	●	63	5	22	50	1.2				

MTSBH Ucuna Uygundur. / Compatible with MTSBH Insert. / Kompatibel mit MTSBH Wendeplatten.

Sipariş Örneği/Ordering Example/*Bestellbeispiel*
1 ad./pcs./stück AHFM-SP0945-D050-A22-Z06-H
Kesme Hesabı : S 377 / *Cutting Calculation : P 377* / *Schnittberechnung : P 377*

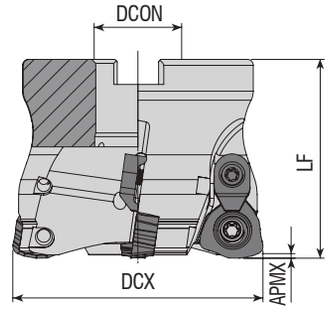

Takım Kodu *Ordering Code* *Bestell-Bezeichnung*	Stok *Stock* *Lager*	Takım Ölçüleri (mm) *Dimension (mm)* *Abmessung (mm)* DCX	ZEFP	DCON	LF	APMX	Kesici Uç *Insert* *Wendeschneidplatte*	Yedek Parçaları / *Spare Parts* / *Ersatzteile* Sıkma Vidası *Screw* *Schraube*	Baskı Pabucu *Wedge Clamp* *Spannpratze*	Baskı Vidası *Clamp Screw* *Klemmschraube*	Tork Anahtar *Torx Key* *Torx-Schlüssel*	Montaj Vidası *Mounting Screw* *Befestigungsschraube*
AHFMC-JD1204-D052-A22-Z03-H	●	52	3	22	50	1.5	JDMW 1204..	4615-M4x11	ACK-05	4015-M4x11	80-T15	2508-M10x30
AHFMC-JD1204-D052-A22-Z04-H	●	52	4	22	50	1.5						
AHFMC-JD1204-D063-A22-Z05-H	●	63	5	22	50	1.5						
AHFMC-JD1204-D080-A27-Z06-H	●	80	6	27	50	1.5						2510-M12x35
AHFMC-JD1204-D100-A32-Z07-H	●	100	7	32	50	1.5						2514-M16x35
AHFMC-JD1405-D052-A22-Z03-H	●	52	3	22	40	2	JDMW 1405..	1020-M5x11			80-T20	2408-M10x30
AHFMC-JD1405-D063-A22-Z04-H	●	63	4	22	40	2						2508-M10x30

MTSBH Ucuna Uygundur. / Compatible with MTSBH Insert. / Kompatibel mit MTSBH Wendeplatten.

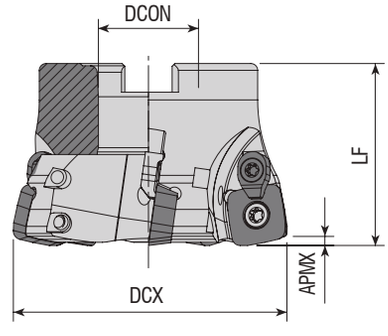

Takım Kodu *Ordering Code* *Bestell-Bezeichnung*	Stok *Stock* *Lager*	Takım Ölçüleri (mm) *Dimension (mm)* *Abmessung (mm)* DCX	ZEFP	DCON	LF	APMX	Kesici Uç *Insert* *Wendeschneidplatte*	Yedek Parçaları / *Spare Parts* / *Ersatzteile* Sıkma Vidası *Screw* *Schraube*	Baskı Pabucu *Wedge Clamp* *Spannpratze*	Baskı Vidası *Clamp Screw* *Klemmschraube*	Tork Anahtar *Torx Key* *Torx-Schlüssel*	Montaj Vidası *Mounting Screw* *Befestigungsschraube*
AHFMC-SD1204-D050-A22-Z04-H	●	50	4	22	40	1.8	SD.. 1204..	4015-M4x11	ACK-15	4015-M3.5x11	80-T15	2508-M10x30
AHFMC-SD1204-D063-A22-Z05-H	●	63	5	22	40	1.8						
AHFMC-SD1204-D080-A27-Z06-H	●	80	6	27	50	1.8						2510-M12x35
AHFMC-SD1204-D100-A32-Z08-H	●	100	8	32	50	1.8						2514-M16x35

ZCC Ucuna Uygundur. / Compatible with ZCC Insert. / Kompatibel mit ZCC Wendeplatten.

Sipariş Örneği/Ordering Example/*Bestellbeispiel*
1 ad./pcs./stück AHFMC-JD1204-D052-A22-Z03-H
Kesme Hesabı : S 377 / *Cutting Calculation : P 377* / *Schnittberechnung : P 377*
Montaj Ölçüleri : S 374/ *Mounting Reference : P 374* / *Montagehinweis : P374*

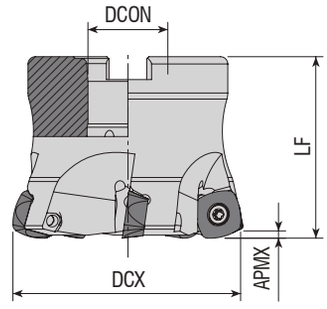

Takım Kodu *Ordering Code* *Bestell-Bezeichnung*	Stok *Stock* *Lager*	Takım Ölçüleri (mm) *Dimension (mm)* *Abmessung (mm)* DCX	ZEFP	DCON	LF	APMX	Kesici Uç *Insert* *Wendeschneidplatte*	Yedek Parçaları / *Spare Parts* / *Ersatzteile* Sıkma Vidası *Screw* *Schraube*	Tork Anahtar *Torx Key* *Torx-Schlüssel*	Montaj Vidası *Mounting Screw* *Befestigungsschraube*
AHFM-SD1205-D052-A22-Z04-H	●	52	4	22	50	2	SD.. 1205..	4015-M4x11	80-T15	2508-M10x30
AHFM-SD1205-D052-A22-Z05-H	●	52	5	22	50	2				
new AHFM-SD1205-D063-A22-Z05-H	●	63	5	22	50	2				
AHFM-SD1205-D066-A22-Z05-H	●	66	5	22	50	2				
AHFM-SD1205-D066-A22-Z06-H	●	66	6	22	50	2				
AHFM-SD1205-D080-A27-Z06-H	●	80	6	27	70	2				2510-M12x35

HTCH Ucuna Uygundur. / Compatible with HTCH Insert. / Kompatibel mit HTCH Wendeplatten.

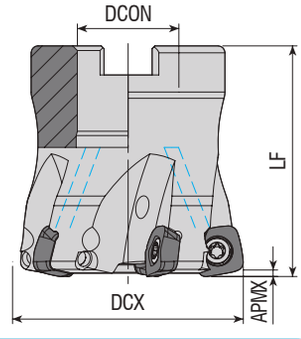

Takım Kodu *Ordering Code* *Bestell-Bezeichnung*	Stok *Stock* *Lager*	Takım Ölçüleri (mm) *Dimension (mm)* *Abmessung (mm)* DCX	ZEFP	DCON	LF	APMX	Kesici Uç *Insert* *Wendeschneidplatte*	Yedek Parçaları / *Spare Parts* / *Ersatzteile* Sıkma Vidası *Screw* *Schraube*	Tork Anahtar *Torx Key* *Torx-Schlüssel*	Montaj Vidası *Mounting Screw* *Befestigungsschraube*
AHFM-SO1004-D050-A22-Z05-H	●	50	5	22	50	1.5	SOMT 1004..	4015-M4x11	80-T15	2508-M10x30
AHFM-SO1004-D063-A22-Z06-H	●	63	6	22	50	1.5				
AHFM-SO1004-D080-A27-Z07-H	●	80	7	27	63	1.5				2510-M12x35

KYCR Ucuna Uygundur. / Compatible with KYCR Insert. / Kompatibel mit KYCR Wendeplatten.

Sipariş Örneği/Ordering Example/*Bestellbeispiel*
1 ad./pcs./stück AHFM-SD1205-D052-A22-Z04-H
Kesme Hesabı : S 377 / *Cutting Calculation : P 377* / *Schnittberechnung : P 377*
Montaj Ölçüleri : S 374 / *Mounting Reference : P 374* / *Montagehinweis : P374*

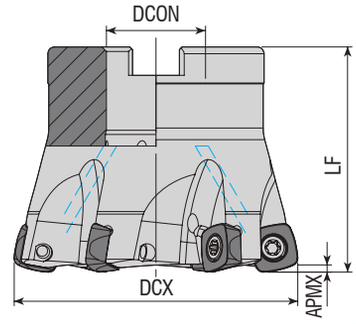

Takım Kodu *Ordering Code* *Bestell-Bezeichnung*	Stok *Stock* *Lager*	Takım Ölçüleri (mm) *Dimension (mm)* *Abmessung (mm)* DCX	ZEFP	DCON	LF	APMX	Kesici Uç *Insert* *Wendeschneidplatte*	Yedek Parçaları / *Spare Parts* / *Ersatzteile* Sıkma Vidası *Screw* *Schraube*	Tork Anahtar *Torx Key* *Torx-Schlüssel*	Montaj Vidası *Mounting Screw* *Befestigungsschraube*
AHFM-SP1004-D050-A22-Z05-H	●	50	5	22	50	1.5	SPNW 1004..	3015-M3.5x9	80-T15	2508-M10x30
AHFM-SP1004-D052-A22-Z05-H	●	52	5	22	50	1.5				
AHFM-SP1004-D063-A22-Z06-H	●	63	6	22	50	1.5				

DJT Ucuna Uygundur. / Compatible with DJT Insert. / Kompatibel mit DJT Wendeplatten.

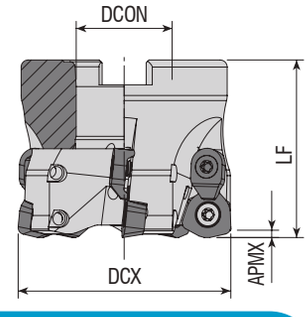

Takım Kodu *Ordering Code* *Bestell-Bezeichnung*	Stok *Stock* *Lager*	Takım Ölçüleri (mm) *Dimension (mm)* *Abmessung (mm)* DCX	ZEFP	DCON	LF	APMX	Kesici Uç *Insert* *Wendeschneidplatte*	Yedek Parçaları / *Spare Parts* / *Ersatzteile* Sıkma Vidası *Screw* *Schraube*	Baskı Pabucu *Wedge Clamp* *Spannpratze*	Baskı Vidası *Clamp Screw* *Klemmschraube*	Tork Anahtar *Torx Key* *Torx-Schlüssel*	Montaj Vidası *Mounting Screw* *Befestigungsschraube*
AHFMC-WD06T3D-D042-A16-Z04-H	●	42	4	16	45	1.5	WD.W 06T3..	3015-M3.5x9	ACK-15	4015-M3.5x11	80-T15	2506-M8x30
AHFMC-WD06T3D-D050-A22-Z05-H	●	50	5	22	50	1.5						2508-M10x30
AHFMC-WD06T3D-D052-A22-Z05-H	●	52	5	22	50	1.5						
new AHFMC-WD06T3D-D063-A22-Z06-H	●	63	6	22	50	1.5						
AHFMC-WD0805D-D052-A22-Z04-H	●	52	4	22	50	2	WD.W 0805..	4020-M4.5x12	ACK-19	4020-M4.5x12	80-T20	2510-M12x35
AHFMC-WD0805D-D063-A22-Z05-H	●	63	5	22	50	2						
AHFMC-WD0805D-D063-A27-Z05-H	●	63	5	27	50	2						
AHFMC-WD0805D-D066-A27-Z05-H	●	66	5	27	50	2						
AHFMC-WD0805D-D080-A27-Z05	●	80	5	27	50	2						
AHFMC-WD0805D-D100-A32-Z06	●	100	6	32	50	2						2514-M16x35
AHFMC-WD10X6D-D125-B40-Z06	●	125	6	40	63	2.5	WD.W 10X6..					-
AHFMC-WD10X6D-D160-C40-Z07	●	160	7	40	63	2.5						

DJT Ucuna Uygundur. / Compatible with DJT Insert. / Kompatibel mit DJT Wendeplatten.

Sipariş Örneği/Ordering Example/*Bestellbeispiel*
1 ad./pcs./stück AHFM-SP1004-D050-A22-Z05-H
Kesme Hesabı : S 377 / *Cutting Calculation : P 377* / *Schnittberechnung : P 377*
Montaj Ölçüleri : S 374/ *Mounting Reference : P 374* / *Montagehinweis : P374*

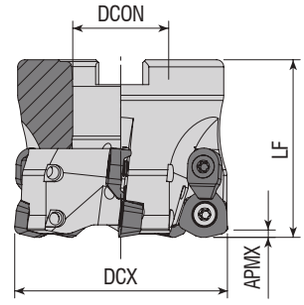

Takım Kodu *Ordering Code* *Bestell-Bezeichnung*	Stok *Stock* *Lager*	Takım Ölçüleri (mm) *Dimension (mm)* *Abmessung (mm)* DCX	ZEFP	DCON	LF	APMX	Kesici Uç *Insert* *Wendeschneidplatte*	Yedek Parçaları / *Spare Parts* / *Ersatzteile* Sıkma Vidası *Screw* *Schraube*	Baskı Pabucu *Wedge Clamp* *Spannpratze*	Baskı Vidası *Clamp Screw* *Klemmschraube*	Tork Anahtar *Torx Key* *Torx-Schlüssel*	Montaj Vidası *Mounting Screw* *Befestigungsschraube*
AHFMC-WD0804-D040-A16-Z04-H	●	40	4	16	40	1.5	WDMT 0804..	4010-M3x8	ACK-15	4010-M3x8	82-T10	2506-M8x30
AHFMC-WD0804-D050-A22-Z04-H	●	50	4	22	50	1.5						
AHFMC-WD1205-D050-A22-Z04-H	●	50	4	22	50	3	WDMT 1205..	1415-M4x11	ACK-05	4015-M4x11	80-T15	2508-M10x30
AHFMC-WD1205-D052-A22-Z04-H	●	52	4	22	50	3						
AHFMC-WD1205-D063-A22-Z05-H	●	63	5	22	50	3						
AHFMC-WD1205-D080-A27-Z06-H	●	80	6	27	63	3						2510-M12x35

SMTM Ucuna Uygundur. / Compatible with SMTM Insert. / Kompatibel mit SMTM Wendeplatten.

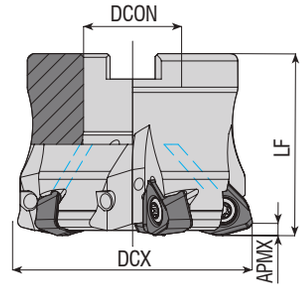

Takım Kodu *Ordering Code* *Bestell-Bezeichnung*	Stok *Stock* *Lager*	Takım Ölçüleri (mm) *Dimension (mm)* *Abmessung (mm)* DCX	ZEFP	DCON	LF	APMX	Kesici Uç *Insert* *Wendeschneidplatte*	Yedek Parçaları / *Spare Parts* / *Ersatzteile* Sıkma Vidası *Screw* *Schraube*	Tork Anahtar *Torx Key* *Torx-Schlüssel*	Montaj Vidası *Mounting Screw* *Befestigungsschraube*
AHFM-WN0706-D050-A22-Z05-H	●	50	5	22	50	2	WNMU 0706..	4015-M4x11	80-T15	2508-M10x30
AHFM-WN0706-D063-A22-Z06-H	●	63	6	22	50	2				
AHFM-WN0907-D050-A22-Z04-H	●	50	4	22	50	3	WNMU 0907..	1020-M5x14	80-T20	
AHFM-WN0907-D052-A22-Z04-H	●	52	4	22	50	3				
AHFM-WN0907-D063-A22-Z05-H	●	63	5	22	50	3				
AHFM-WN0907-D066-A27-Z05-H	●	66	5	27	50	3				2510-M12x35
AHFM-WN0907-D080-A27-Z06-H	●	80	6	27	50	3				
AHFM-WN0907-D100-A32-Z07-H	●	100	7	32	50	3				2514-M16x35

DJT Ucuna Uygundur. / Compatible with DJT Insert. / Kompatibel mit DJT Wendeplatten.

Sipariş Örneği/Ordering Example/*Bestellbeispiel*
1 ad./pcs./stück AHFMC-WD0804-D040-A16-Z04-H
Kesme Hesabı : S 377 / *Cutting Calculation : P 377* / *Schnittberechnung : P 377*
Montaj Ölçüleri : S 374 / *Mounting Reference : P 374* / *Montagehinweis : P374*

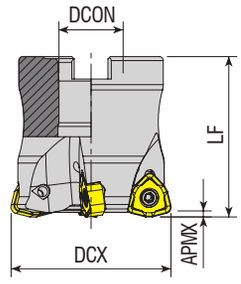

Takım Kodu *Ordering Code* *Bestell-Bezeichnung*	Stok *Stock* *Lager*	Takım Ölçüleri (mm) *Dimension (mm)* *Abmessung (mm)*					Kesici Uç *Insert* *Wendeschneidplatte*	Yedek Parçaları / *Spare Parts* / *Ersatzteile*		
								Sıkma Vidası *Screw* *Schraube*	Tork Anahtar *Torx Key* *Torx-Schlüssel*	Montaj Vidası *Mounting Screw* *Befestigungsschraube*
		DCX	ZEFP	DCON	LF	APMX				
AHFM-WN09T3-D040-A16-Z04-H	●	40	4	16	40	1.5	**WNMX 09T3..**	4010-M3x8	82-T10	2506-M8x30
AHFML-WN09T3-D040-A16-Z04-H	●	40	4	16	40	1.5				
AHFM-WN09T3-D050-A22-Z05-H	●	50	5	22	40	1.5				2508-M10x30
AHFML-WN09T3-D050-A22-Z05-H	●	50	5	22	40	1.5				
AHFM-WN09T3-D063-A22-Z06-H	●	63	6	22	40	1.5				

R: Sağ / Right / *Rechts* L: Sol / Left / *Links*
● *Stokta / In Stock / Auf Lager* ○ *Stokta Yok / Non Stock Item / Kein Lagerartikel, Lieferzeit auf Anfrage*
KRLY Ucuna Uygundur. / Compatible with KRLY Insert. / Kompatibel mit KRLY Wendeplatten.

Sipariş Örneği/Ordering Example/*Bestellbeispiel*
1 ad./pcs./stück AHFM-WN09T3-D040-A16-Z04-H
Kesme Hesabı : S 377 / *Cutting Calculation : P 377* / *Schnittberechnung : P 377*
Montaj Ölçüleri : S 374/ *Mounting Reference : P 374* / *Montagehinweis : P374*

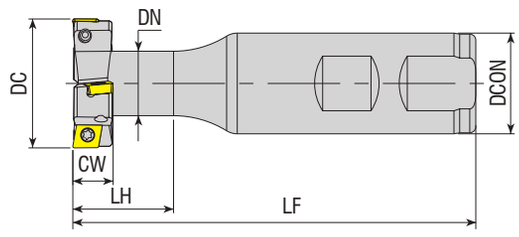

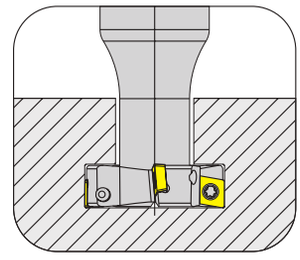

Takım Kodu *Ordering Code* *Bestell-Bezeichnung*	Stok *Stock* *Lager*	ZEFP Toplam *Total* *Gesamt*	ZEFP Etkili *Effective* *Effektiv*	DC	CW	DCON	LF	DN	LH	Kesici Uç *Insert* *Wendeschneidplatte*	Yedek Parçaları / *Spare Parts* / *Ersatzteile* Sıkma Vidası *Screw* *Schraube*	Tork Anahtar *Torx Key* *Torx-Schlüssel*
ATSM90-CC06-D17X8-W16-L85-Z02	●	2	1	17	8	16	85	10	16	CC.T 0602..	3008-M2.5x6	82-T08
new ATSM90-CC06-D22X8-W20-L83-Z04	●	4	2	22	8	20	83	9	38			
ATSM90-CC06-D32X8-W25-L100-Z04	●	4	2	32	8	25	100	16	23			
ATSM90-CC06-D28X8-W20-L66-Z04	●	4	2	28	8	20	66	14	15.5			
ATSM90-CC06-D45.5X8-W25-L100-Z06	●	6	3	45.5	8	25	100	12	30			
ATSM90-CC06-D63X8-W32-L125-Z08	●	8	4	63	8	32	125	31.5	30			
ATSM90-CC06-D18X9-W16-L90-Z02	●	2	1	18	9	16	90	10	16			
ATSM90-CC06-D20X9-W16-L85-Z04	●	4	2	20	9	16	85	10	16			
ATSM90-CC06-D23X10-W20-L90-Z04	●	4	2	23	10	20	90	12	25			
ATSM90-CC06-D32X10-W25-L100-Z04	●	4	2	32	10	25	100	16	25			
ATSM90-CC06-D45X10-W32-L120-Z06	●	6	3	45	10	32	120	20	25			
ATSM90-CC06-D25X11-W25-L100-Z04	●	4	2	25	11	25	100	13	20			
ATSM90-CC09-D30X12-W25-L100-Z04	●	4	2	30	12	25	100	16	25	CC.T. 09T3..	4015-M3.5x9	80-T15
ATSM90-CC09-D32X12-W25-L100-Z02	●	2	1	32	12	25	100	16	25			
ATSM90-CC09-D32X12-W25-L100-Z04	●	4	2	32	12	25	100	16	25			
ATSM90-CC09-D32X14-W25-L100-Z04	●	4	2	32	14	25	100	16	25			
ATSM90-CC09-D37X16-W32-L120-Z04	●	4	2	37	16	32	120	17	30			
ATSM90-CC09-D40X17-W32-L120-Z04-H	●	4	2	40	17	32	120	19	30			
ATSM90-CC09-D42X17-W32-L120-Z04	●	4	2	42	17	32	120	19	30			
ATSM90-CC12-D47X20-W32-L120-Z04	●	4	2	47	20	32	120	25	45	CC.T 1204..	1020-M5x11	80-T20
ATSM90-CC12-D52X21-W32-L120-Z04	●	4	2	52	21	32	120	25	45			
ATSM90-CC12-D50X22-W32-L120-Z04	●	4	2	50	22	32	120	25	45			
ATSM90-CC12-D55X22-W32-L120-Z04	●	4	2	55	22	32	120	25	45			

R: Sağ / Right / *Rechts* L: Sol / Left / *Links*
● *Stokta / In Stock / Auf Lager* ○ *Stokta Yok / Non Stock Item / Kein Lagerartikel, Lieferzeit auf Anfrage*

Sipariş Örneği/Ordering Example/*Bestellbeispiel*
1 ad./pcs./stück ATSM90-CC06-D17X8-W16-L85-Z02
Kesme Hesabı : S 367 / *Cutting Calculation : P 367* / *Schnittberechnung : P 367*

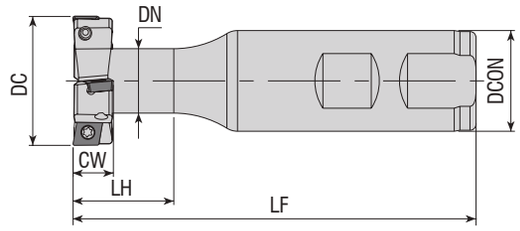

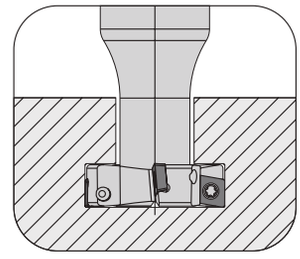

Takım Kodu *Ordering Code* *Bestell-Bezeichnung*	Stok *Stock* *Lager*	ZEFP Toplam *Total* *Gesamt*	ZEFP Etkili *Effective* *Effektiv*	DC	CW	DCON	LF	DN	LH	Kesici Uç *Insert* *Wendeschneidplatte*	Yedek Parçaları / *Spare Parts* / *Ersatzteile*: Sıkma Vidası *Screw* *Schraube*	Tork Anahtar *Torx Key* *Torx-Schlüssel*
ATSM90-SP..05-D22.5X5-W25-L100-Z04	●	4	2	22.5	5	25	100	12	25	**SPMG 050204** TGTC UCUNA UYGUNDUR. *FOR TGTC INSERT. Kompatibel mit TGTC Wendeplatten*	3006-M2x4	82-T06
new ATSM90-SP..05-D25X5-W25-L100-Z04	○	4	2	25	5	25	100	9	25			
ATSM90-SP..05-D30X5-W25-L100-Z04	●	4	2	30	5	25	100	10	25			
ATSM90-SPGT0502-D63X6-W32-L125-Z10	●	10	5	63	6	32	125	31	30	**SPGT 050204**		
ATSM90-SPGT0904-D32X14-W32-L120-Z04-H	●	4	2	32	14	32	120	17.5	30	**SPGT 090408** ZCC UCUNA UYGUNDUR. *FOR ZCC INSERT. Kompatibel mit ZCC Wendeplatten*	4015-M3.5x9	80-T15
ATSM90-SPGT0904-D37X16-W32-L120-Z04-H	●	4	2	37	16	32	120	21	40			
ATSM90-SPGT0904-D42X17-W32-L120-Z04-H	●	4	2	42	17	32	120	21	40			
ATSM90-SPGT1104-D47X20-W32-L120-Z04-H	●	4	2	47	20	32	120	24	45	**SPGT 110408**	4015-M4x11	
ATSM90-SP..06-D80X7-W32-L120-Z10	●	10	5	80	7	32	120	32	30	**SPMG 060204** TGTC UCUNA UYGUNDUR. *FOR TGTC INSERT. Kompatibel mit TGTC Wendeplatten*	3007-M2.2x4.6	82-T07

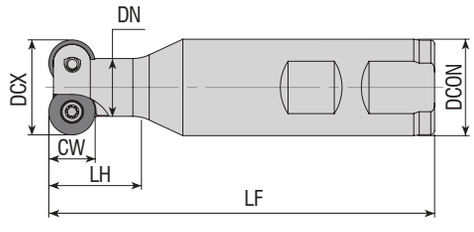

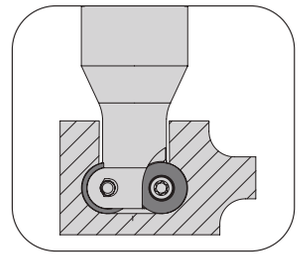

Takım Kodu *Ordering Code* *Bestell-Bezeichnung*	Stok *Stock* *Lager*	ZEFP	DCX	CW	DCON	LF	DN	LH	Kesici Uç *Insert* *Wendeschneidplatte*	Yedek Parçaları / *Spare Parts* / *Ersatzteile*: Sıkma Vidası *Screw* *Schraube*	Tork Anahtar *Torx Key* *Torx-Schlüssel*
ATSMR-RD0702-D17-W16-L90-Z02	●	2	17	7	16	90	10	12	**RD.. 0702**	3008-M2.5x6	82-T08
ATSMR-RD0702-D25-W16-L90-Z03	●	3	25	7	16	90	15	12			
ATSMR-RD0702-D35-W25-L100-Z05	●	5	35	7	25	100	20	20			
ATSMR-RD1003-D21-W25-L100-Z02	●	2	21	10	25	100	12	20	**RD.. 1003**	4015-M3.5x9	80-T15
ATSMR-RD1003-D80-W32-L165-Z06-H	●	6	80	10	32	165	30	31.5			
ATSMR-RD12T3-D25-W25-L100-Z02	●	2	25	12	25	100	15	24	**RD.. 12T3**		
ATSMR-RD12T3-D80-W32-L165-Z06-H	●	6	80	12	32	165	30	31.5			
ATSMR-RD1604-D34-W32-L110-Z02	●	2	34	16	32	110	20	30	**RD.. 1604**	4015-M4.5x11	

R: Sağ / Right / *Rechts* L: Sol / Left / *Links*
● *Stokta / In Stock / Auf Lager* ○ *Stokta Yok / Non Stock Item / Kein Lagerartikel, Lieferzeit auf Anfrage*
ISO Ucuna Uygundur. / Compatible with ISO Insert. / Kompatibel mit ISO Wendeplatten.

Sipariş Örneği/Ordering Example/*Bestellbeispiel*
1 ad./pcs./stück ATSM90-SP.05-D22.5X5-W25-L100-Z04
Kesme Hesabı : S 367 / *Cutting Calculation : P 367* / *Schnittberechnung : P 367*

KAPR=90°

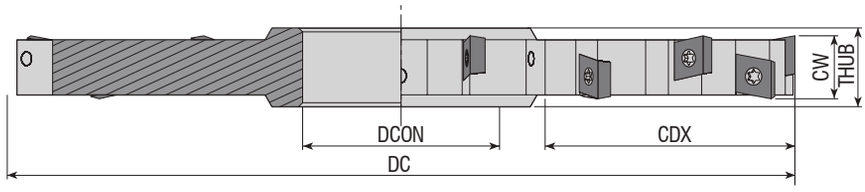

Takım Kodu *Ordering Code* *Bestell-Bezeichnung*	Stok *Stock* *Lager*	ZEFP Toplam *Total* *Gesamt*	ZEFP Etkili *Effective* *Effektiv*	DC	CW	CDX	DCON	THUB	Kesici Uç *Insert* *Wendeschneidplatte*	Yedek Parçaları / *Spare Parts* / *Ersatzteile* Sıkma Vidası *Screw* *Schraube*	Tork Anahtar *Torx Key* *Torx-Schlüssel*
ASDM-SPGT05-D80x6-d27-Z10	●	10	5	80	6	17	27	10	**SPGT 050204** ZCC UCUNA UYGUNDUR. *FOR ZCC INSERT.* *Kompatibel mit ZCC Wendeplatten*	3006-M2x4	82-T06
ASDM-SPGT05-D100x6-d32-Z12	●	12	6	100	6	25	32	10			
ASDM-SPGT05-D125x6-d40-Z14	●	14	7	125	6	35	40	10			
ASDM-SPGT05-D160x6-d40-Z18	●	18	9	160	6	52	40	10			
ASDM-SPGT06-D80x7-d27-Z10	●	10	5	80	7	17	27	11	**SPGT 060204** ZCC UCUNA UYGUNDUR. *FOR ZCC INSERT.* *Kompatibel mit ZCC Wendeplatten*	3007-M2.2x4.6	82-T07
ASDM-SPGT06-D100x7-d32-Z12	●	12	6	100	7	25	32	11			
ASDM-SPGT06-D125x7-d40-Z14	●	14	7	125	7	35	40	11			
ASDM-SPGT06-D160x7-d40-Z16	●	16	8	160	7	52	40	11			
ASDM-SPGT06-D200x7-d40-Z18	●	18	9	200	7	70	40	11			
new ASDM-SPGT07-D100x10-d27-Z10	●	10	5	100	10	26.5	27	14	**SPGT 07T308**	3008-M2.5x6	82-T08
ASDM-SPGT07-D100x10-d32-Z12	●	12	6	100	10	25	32	11			

R: Sağ / Right / *Rechts* L: Sol / Left / *Links*
● *Stokta / In Stock / Auf Lager* ○ *Stokta Yok / Non Stock Item / Kein Lagerartikel, Lieferzeit auf Anfrage*

Sipariş Örneği/Ordering Example/*Bestellbeispiel*
1 ad./pcs./stück ASDM-SPGT05-D80x6-d27-Z10
Kesme Hesabı : S 367 / *Cutting Calculation : P 367* / *Schnittberechnung : P 367*

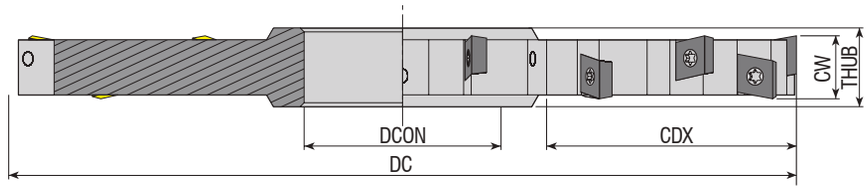

Takım Kodu *Ordering Code* *Bestell-Bezeichnung*	Stok *Stock* *Lager*	ZEFP Toplam *Total* *Gesamt*	ZEFP Etkili *Effective* *Effektiv*	DC	CW	CDX	DCON	THUB	Kesici Uç *Insert* *Wendeschneidplatte*	Yedek Parçaları / *Spare Parts* / *Ersatzteile*: Sıkma Vidası *Screw* *Schraube*	Tork Anahtar *Torx Key* *Torx-Schlüssel*
ASDM-CC06-D80x8-d27-Z10	●	10	5	80	8	17	27	12	**CC.T 0602.. ISO UCUNA UYGUNDUR.** *FOR ISO INSERT. Kompatibel mit ISO Wendeplatten.*	3008-M2.5x6	82-T08
ASDM-CC06-D100x8-d32-Z12	●	12	6	100	8	25	32	12			
ASDM-CC06-D125x8-d40-Z14	●	14	7	125	8	35	40	12			
ASDM-CC06-D160x8-d40-Z16	●	16	8	160	8	52	40	12			
ASDM-CC06-D200x8-d40-Z18	●	18	9	200	8	70	40	12			
ASDM-CC06-D80x10-d27-Z10	●	10	5	80	10	17	27	14			
ASDM-CC06-D100x10-d32-Z12	●	12	6	100	10	25	32	14			
ASDM-CC06-D125x10-d40-Z14	●	14	7	125	10	35	40	14			
ASDM-CC06-D160x10-d40-Z16	●	16	8	160	10	52	40	14			
ASDM-CC06-D200x10-d40-Z18	●	18	9	200	10	70	40	14			
ASDM-CC09-D80x12-d27-Z08	●	8	4	80	12	17	27	16	**CC.T 09T3.. ISO UCUNA UYGUNDUR.** *FOR ISO INSERT Kompatibel mit ISO Wendeplatten.*	4015-M3.5x11	80-T15
ASDM-CC09-D100x12-d32-Z10	●	10	5	100	12	25	32	16			
ASDM-CC09-D125x12-d40-Z12	●	12	6	125	12	35	40	16			
ASDM-CC09-D160x12-d40-Z14	●	14	7	160	12	52	40	16			
ASDM-CC09-D200x12-d40-Z16	●	16	8	200	12	70	40	16			
ASDM-CC09-D80x14-d27-Z08	●	8	4	80	14	17	27	18			
ASDM-CC09-D100x14-d32-Z10	●	10	5	100	14	25	32	18			
ASDM-CC09-D125x14-d40-Z12	●	12	6	125	14	35	40	18			
ASDM-CC09-D160x14-d40-Z14	●	14	7	160	14	52	40	18			
ASDM-CC09-D200x14-d40-Z16	●	16	8	200	14	70	40	18			
ASDM-CC12-D80x16-d27-Z06	●	6	3	80	16	17	27	20	**CC.T 1204.. ISO UCUNA UYGUNDUR.** *FOR ISO INSERT. Kompatibel mit ISO Wendeplatten.*	1020-M5x11	80-T20
ASDM-CC12-D100x16-d32-Z08	●	8	4	100	16	25	32	20			
ASDM-CC12-D125x16-d40-Z10	●	10	5	125	16	35	40	20			
ASDM-CC12-D160x16-d40-Z12	●	12	6	160	16	52	40	20			
ASDM-CC12-D200x16-d40-Z14	●	14	7	200	16	70	40	20			
ASDM-CC12-D80x18-d27-Z06	●	6	3	80	18	17	27	22			
ASDM-CC12-D100x18-d32-Z08	●	8	4	100	18	25	32	22			
ASDM-CC12-D125x18-d40-Z10	●	10	5	125	18	35	40	22			
ASDM-CC12-D160x18-d40-Z12	●	12	6	160	18	52	40	22			
ASDM-CC12-D200x18-d40-Z14	●	14	7	200	18	70	40	22			
ASDM-CC12-D250x18-d40-Z16	●	16	8	250	18	90	40	22			
ASDM-CC12-D80x20-d27-Z06	●	6	3	80	20	17	27	24			
ASDM-CC12-D100x20-d32-Z08	●	8	4	100	20	25	32	24			
ASDM-CC12-D125x20-d40-Z10	●	10	5	125	20	35	40	24			
ASDM-CC12-D160x20-d40-Z12	●	12	6	160	20	52	40	24			
ASDM-CC12-D200x20-d40-Z14	●	14	7	200	20	70	40	24			
ASDM-CC12-D250x20-d40-Z16	●	16	8	250	20	90	40	24			

R: Sağ / Right / *Rechts* L: Sol / Left / *Links*
● *Stokta / In Stock / Auf Lager* ○ *Stokta Yok / Non Stock Item / Kein Lagerartikel, Lieferzeit auf Anfrage*

Sipariş Örneği/Ordering Example/*Bestellbeispiel*
1 ad./pcs./stück ASDM-CC06-D80x8-d27-Z10
Kesme Hesabı : S 367 / *Cutting Calculation : P 367* / *Schnittberechnung : P 367*

konuşulan
the spoken kalite...
quality...

A TİP / *A TYPE / A-Typ*

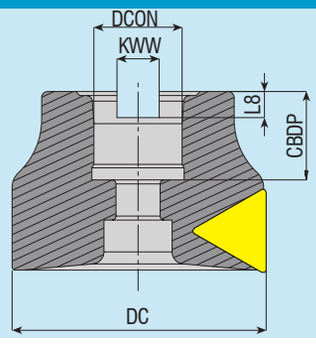

DC	DCON	DBC	KWW	L8	CBDP
40	16	-	8.4	5.6	20
50	22	-	10.4	6.3	22
63	22	-	10.4	6.3	22
80	27	-	12.4	7	25
100	32	-	14.4	8	26

B TİP / *B TYPE / B-Typ*

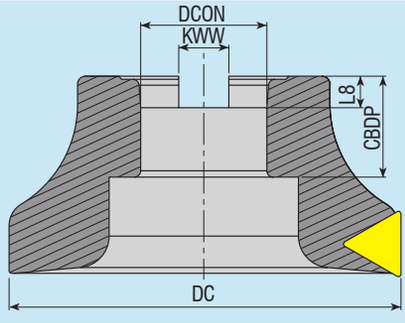

DC	DCON	DBC	KWW	L8	CBDP
125	40	-	16.4	9	32

C TİP / *C TYPE / C-Typ*

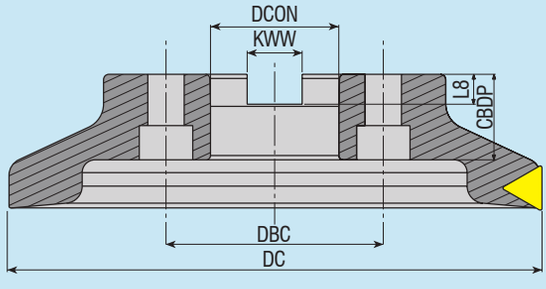

DC	DCON	DBC	KWW	L8	CBDP
160	40	66.7	16.4	9	32
200	60	101.6	25.7	14	40
250	60	101.6	25.7	14	40

D TİP / *D TYPE / D-Typ*

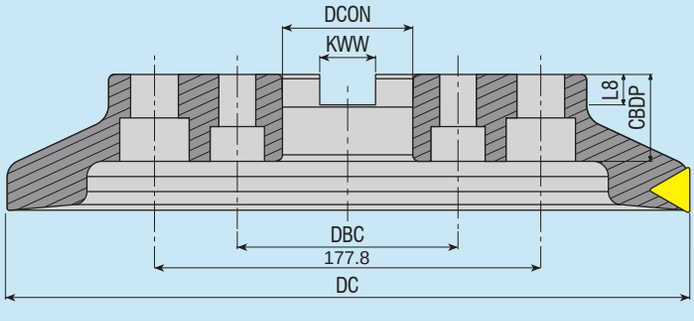

DC	DCON	DBC	KWW	L8	CBDP
315	60	101.6	25.7	14	40

TAKMA UÇLU MATKAP (U-DRILL) KULLANMA KILAVUZU

Matkabınızı CNC torna tezgahına bağlamadan önce taretin merkezden kaçık olup olmadığını kontrol etmeniz gerekir. Şayet taretinizde kaçıklık varsa, takma uçlu matkabınızı kesinlikle kullanmayınız. Taretin düzeltilmesi için yapılması gereken işlemler ;

1. Taretin tutucusuna kullanacağınız takma uçlu matkabın çapında ve boyunda üzeri hassas olan silindirik bir parça bağlanır ve tazgahın X değeri sıfıra getirilir.

2. Tezgahın aynasına mıknatıslı komprotör saati yerleştirilir. Saatin uç kısmı tarete bağlamış olduğumuz parçanın üstüne temas ettirilir.

3. Aynanın üzerine bağlamış olduğumuz mıknatıslı komprotör ayna ile beraber 360 derece döndürülerek saatteki değişim oranına göre taretin sıfırlanması sağlanır.

TAKMA UÇLU MATKABINIZI CNC TORNANIZDA DAHA VERİMLİ KULLANMANIZ İÇİN GEREKLİ OLAN KESME HIZLARI ve DEVİRLERİ :

Grup No.	Malzemenin Cinsi	Malzemenin Öz.	Kesme Hızı Vc (m/dk)
1	Çok Yumuşak İş Çelikleri	C1010, Otomat vb.	220
2	İmalat Çelik ve Döküm Malz.	C1030 - 106 vb.	200
3	Takım ve İmalat Çeşitleri	CK-45, 4140, 7131 vb.	170
4	Sıcak İş ve Paslanmaz Çelikler	İmpaks vb.	150

Devir hesabı yapabilmek için önce malzemeyi seçiniz. Seçtiğiniz malzemenin kesme hızını (Vc) 1000 ile çarpıp 3.14'e bölmeliyiz. Çıkan değeri matkap çapına bölmeliyiz. **ÖRNEK** : Malzememiz takım ve imalat çeliği (3. grup), matkap çapı 25 mm kesme hızı 170 ise 170x1000=170000/3.14=54140, 54140/25=2166 devir çıkar (Tezgahın İş Mili Devri). Tezgahın ilerlemesi kullanacağınız uç ile de alakalı olup 0.05 ile 0.10 arasında değişim gösterir. Kullanıcı kesici ucun kesişine göre bunu ayarlar.

İŞLEME MERKEZLERİ İÇİN İLERLEME HESABI :

Yukarıdaki hesaplamalarla bulmuş olduğunuz 2166 iş mili devrini, kesici uç ilerlemesi (mm/devir) 0.05 ile 0.10 arasındaki ilerleme seçenekleri ile çarpılır. **ÖRNEK 1 :** 2166x0.05=108 **ÖRNEK 2 :** 2116x0.10=217 çıkan sonuçlar 108 ve 217 işleme merkezleri için ilerleme mm/dakika hesabıdır.

Not: D4 ve üzeri takma uçlu matkaplarda tezgahın içten su verme basıncının en az 6 bar olması gerekmektedir.

USER'S GUIDE FOR AKKO U-DRILLS

Before connecting your U-Drill to CNC lathe, you have to check if the turret is eccentric from the center or not. If there is any eccentricity in your turret, never use your U-Drill;

Processes that should be done to fix the turret :

1. A cylindirical part whose surface is precision and whose length and diameter is the same with the U-Drill that you will use, should be mounted to the holder of turret and X value of the lathe should be brought to zero (0).

2. Comparator should be mounted to chuck. The end of the comparator should be contacted (touched) to the surface of the part that we mounted on the turret.

3. The comparator that we mounted on the chuck should be turned 360-degree with the chuck and turret should be zeroed by that turning according to changing rate of comparator.

CUTTING SPEED AND REVOLUTION THAT ARE NEEDED FOR USING (RUNNING) YOUR U-DRILLS MORE PRODUCTIVELY

Grup No.	Material	Material Type	Cutting Speed Vc (m/m)
1	Non-alloy steel and free cutting steel	C1010. Automat etc.	220
2	Low alloy steel and cast steel	C1030 - 106 etc.	200
3	Alloy steel and tool steel	CK-45, 4140, 7131 etc.	170
4	Hot Work Steel and Stainless Steel	Impax etc.	150

P.S. : The cutting speed may be concerned with the type of the insert that you use.

Fistly, choose the material to make calculation of revolution. You should multiply the cutting speed (Vc) of the material that you chose by 1000 and divide by 3.14. You should divide the value that you found by the diameter of U-Drill. For Example : If our material is alloy steel and tool steel (3rd group), diameter of the U-Drill is 25 mm, cutting speed is 170, we should calculate as following; 170x1000=170000/3.14=54140, 54140/25=2166 rpm is the result that we found (Spindle Speed) Feed rate of the lathe is concerned with the U-Drill that you will use and changes between 0.05 and 0.10. The user sets it according to cut of cutting insert.

FEED CALCULATION FOR CENTRAL MACHINE :

2166 spindle speed, that we found as a result of above mentioned calculation, should be mutiplied by cutting insert feed (mm/r) between 0.05 and 0.10 feed choisses. Example 1 : 2166x0.05=108

Example 2 : 2116x0.10=217 The results 108 and 217 are the feed mm/m calculation for central machine.

Note: Cooling water pressure of lathe must be minimum 6 bar for our D4 u-drills and u-dirlls longer than D4.

GEBRAUCHSANLEITUNG FÜR AKKO-VOLLBOHRER

Bevor Sie den Vollbohrer auf die Drehmaschine montieren, prüfen Sie bitte ob der Revolverkopf zentrisch sitzt. Sollte der Revolver-kopf
aus der Mitte stehen, benutzen Sie den Vollbohrer bitte nicht . Auf folgende Weise können Sie den Revolverkopf zentrieren:
1.Setzen Sie ein präzises Drehteil, das die gleiche Länge und den gleichen Durchmesser hat wie der eingesetzte Vollbohrer,in den Halter vom Revolverkopf und justieren Sie den X-Wert der Drehmaschine auf null.
2. Setzen Sie bitte einen Messtaster in das Spannfutter ein. Der Fühler des Messtasters sollte mit der Oberfläche des Präzisionsteils im Revolver Kontakt haben.
3. Drehen Sie nun das Spannfutter mit dem Messtaster um 360°. Die angezeigte Abweichung zwischen Futter und Revolver sollte null betragen.

SCHNITTGESCHWINDIGKEIT UND DREHZAHL UM DIE VOLLBOHRER WIRTSCHAFTLICH EINZUSETZEN

Hauptgruppe	Hauptgruppe	Materialbezeichnung	Schnittgeschwindigkeit vc (m/min.)
1	Nicht Legierter Stahl und Automatenstahl	C1010. Automatenstahl	220
2	Niedrig Legierter Stahl und Stahlguss	C1030 - 106 vb.	200
3	Legierter Stahl und Werkzeugstahl	CK-45, 4140, 7131 vb.	170
4	Warmarbeitsstahl und Rostfreier Stahl	Impax und weitere Chrom-Nickel-Stähle	150

P.S.: Die genaue Schnittgeschwindigkeit hängt von der verwendeten Wendeschneidplatte ab.
In Abhängigkeit vom Material wählen Sie die Schnittgeschwindigkeit vc. Diesen Wert multiplizieren Sie mit 1000 und teilen ihn durch 3,14 und den Durchmesser des Werkzeugs (in mm).

Beispiel: Rostfreier Stahl (Hauptgruppe 3), Werkzeugdurchmesser 25 mm, Schnittgeschwindigkeit vc=170 m/min. Die Berechnung sieht wie folgt aus: 170x1000=170000/3,14=54140/25=2166 U/min. (Spindeldrehzahl). Der Vorschub der Maschine hängt vom Vollbohrer und der verwendeten Wendeschneidplatte ab und variiert zwischen 0,05 mm und 0,1 mm / Umdrehung.

VORSCHRUBBERECHNUNG :

Die oben berechnete Spindeldrehzahl von 2166 wird mit dem Vorschub 0,05 mm und 0,1 mm multipliziert. 2166 Umdr./min. x 0,05 mm/ Umdr.=108 mm/min. 2166 Umdr./min. x 0,1 mm/Umdr.=216 mm/min. D.h. der Vorschub liegt zwischen108 mm/min. und 216 mm/min.
Hinweis: Der Kühlmitteldruck muss mindestens 6 bar betragen für die Vollbohrer mit >= 4xD

SIKMA TORKU TAVSİYELERİ - RECOMMENDED TIGHTENING TORQUE
EMPFOHLENES ANZUGSMOMENT

- Takımı Sıkmadan Önce Aşağıdaki Bilgileri Okuyunuz.
  Read below information before tighting the tool.
  Bitte lesen Sie die nachfolgenden Informationen bevor Sie das Werkzeug spannen.
- Vidalı Takımın Vida Ölçüsü ile Tutucunun İç Vida Ölçüsünü Sıkmadan Önce Kontrol Ediniz.
  Check screw set's the screw size and together with mounting arbor inner dimension of screws.
  Prüfen Sie, ob das Gewinde vom Werkzeug mit dem Gewinde in der Verlängerung identisch ist.
- Takımı Tutucuya Sıkarken Tablodaki İlgili Değerlere Göre İşlem Yapınız.
  When tighting head to an arbor, follow the related tighting torque in the table.
  Wenn Sie den Einschraubfräser festziehen, beachten Sie bitte die angegebenen Anzugsmomente.

Vida *Screw* *Schraube*	Tork *Torque (N.m)* *Anzugsmoment (N.m)*
M6	8
M8	23
M10	46
M12	80
M16	90

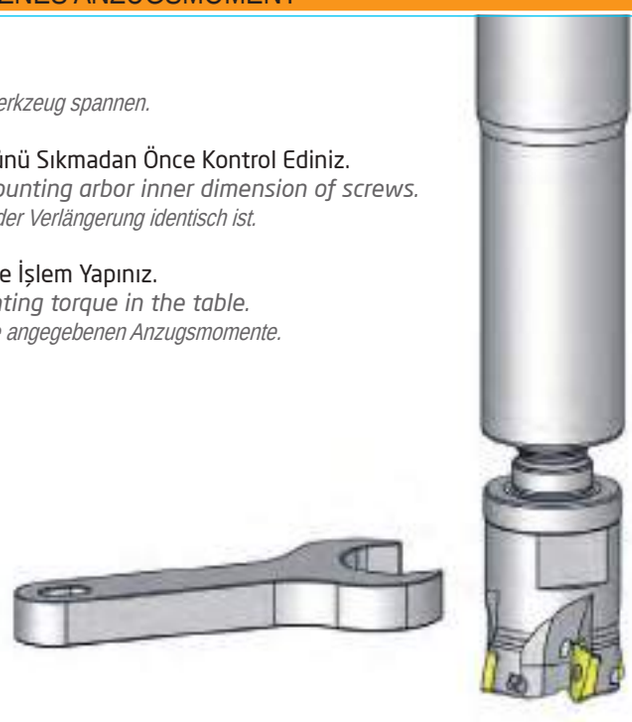

FREZELEME İŞLEMİNDE DEVİR ve İLERLEME HESABI

Vc.	S	D	F	Z	fz	FORMÜLLER
Kesme Hızı (Uç Kutusunun Arkasından Okuyunuz)	İş Mili Devir Sayısı	Tarama Kafası Çapı	İlerleme	Tarama Kafası Ağız Sayısı	Diş Başına Düşen İlerleme Miktarı (Uç Kutusunun Arkasından Okuyunuz)	Devir Hesabı : S=(Vc x 1000) / (3,14 x D) İlerleme Hesabı : F=S x Z x fz

Örnek : D=50 mm çapında, Z=5 ağızlı tarama kafası ile frezeleme yapacağız. Kesici uç kutusunun arkasında kesme hızı Vc=200m/dk. olarak verilmiş olsun. Tezgaha girilecek devri hesaplayalım: **Vc=200 m/dk. D=50 mm** S = Öncelikle Kesme Hızı 1000 ile çarpılır, çıkan sonuç 3,14 sayısına bölünür, buradan çıkan sonuç da tarama kafası çapına bölünür.
S=200x1000 = 200000 → 200000/3,14=63663 → 63663/50=1273 devir **S=1273 dev/dakika** deviri bulduktan sonra ilerlemeyi bulalım : **Z=5** ağızlı tarama kafası olsun **fz=0,12** olarak uç kutusunun arkasından okunmuş olsun F= yukarıda bulmuş olduğumuz devir sayısı ile ağız sayısı çarpılır, çıkan sonuç diş başına düşen ilerleme miktarı ile çarpılır.
F=1273x5 = 6365 → 6365x0,12 = 763 F=763 mm/dakika
Tezgaha girilecek olan devir = S 1273 Tezgaha girilecek olan ilerleme : **F 763 ortalama değerdir.**

Not: Vc ve fz değerlerinin uç kutusunun arkasında verilmiş olması gerekir. Eğer bu değerleruç kutusunun üzerinde yoksa, kesici ucun katoloğundan bulunuz. İşleyeceğiniz malzeme çelik ise P, paslanmaz çelik ise M, dökme demir ise K bölümünde yazılı olan Vc ve fz değerlerini okuyun.

CALCULATING SPINDLE SPEED and FEED RATE FOR MILLING PROCESS

Vc.	S	D	F	Z	fz	FORMULAS
Cutting Speed (Please read from the back-side of cutting insert box)	Spindle Revolution rpm	Milling Tool Diameter	Feed Rate	Number of Effective Tooth	Feed Per Tooth (Please Read From The Back Side of Cutting Insert Box)	Calculation of Revolution : S=(Vc x 1000) / (3,14 x D) Feed Rate Calculation : F=S x Z x fz

For Example : We will make milling with milling tool whose diamention is D 50 mm, whose theeth number is Z=5. The spindle revolution was written as Vc=200m/mn at the back side of cutting insert box. Let's calculate the revolution that should be entered to the milling machine : Vc=200 m/mn D=50 mm
S = Firstly Cutting Speed is multiplied with 1000, the result should be divided by 3.14 , the last result should be divided by diameter of milling tool.
S = 200 x1000 = 200000 → 200000/3,14 = 63663 → 63663/50 = 1273 rev S=1273 rev / mn
After finding spindle revolution, let's find feed rate : milling tool with Z=5 teeth and we read fz=0,12 from the back side of cutting insert box.
F = Tooth number should be multiplied with revolution, the result should be multiplied with feed per tooth.
F = 1273 x 5 = 6365 → 6365 x 0,12 = 763 F = 763 mm / mn
Revolution that should be entered to the milling machine = S 1273 Feed Rate that should be entered to the milling machine = F 763 average value.
P.S : The values Vc and fz has to be written at the back side of the cutting insert. If these values were not written on the cutting insert box, please find them from cutting insert catalogue. If the material that you will work is steel, please read Vc and fz values that were written on the part P, if it is stainless steel please read from the part M, if it is cast iron please read from the part K.

BERECHNUNG VON DREHZAHL UND VORSCHUB FÜR FRÄSWERKZEUGE

Vc.	S	D	F	Z	fz	Formeln
Schnittgeschwin-digkeit (finden Sie z.B. auf der Verpackung der Wendeschneidplatte	Spindel Drehzahl	Fräswerkzeug Durchmesser	Vorschubges-chwindigkeit	Anzahl der effektiven Zähne	Vorschub pro Zahn (finden Sie z.B. auf der Verpackung der Wendeschneidplatte)	Berechnung der Drehzahl: n= (vc x 1000) / (3,14xD) Vorschubberechnung: F=n x Z x fz

Beispiel: Fräswerkzeug mit D=50 mm und Z=5. Schnittgeschwindigkeit vc=200 m/min. (laut Wendeplattenverpackung).
Berechnung der Drehzahl: n=200 m/min. x 1000 = 200000 / 3,14=63694 / 50 mm = 1273 Umdr./min.
Berechnung des Vorschubs: Ermittlung von fz (finden Sie z.B. auf der Verpackung der Wendeschneidplatte), für das Berechnungsbeispiel fz=0,12 mm F = n x Z x fz = 1273 x 5 x 0,12 = 763 mm/min. D.h., Sie stellen an der Maschine folgende Werte ein: Drehzahl n = 1273 Umdr./min., Vorschub F = 763 mm/min.

P.S.: Die Werte für vc und fz finden Sie auf der Rückseite der Wendeschneidplattenverpackung. Sollten diese Werte dort nicht stehen, können Sie diese auch im Wendeschneidplattenkatalog finden. Für Stahl wählen Sie für vc und fz bitte die Werte aus dem Bereich P, für rostfreien Stahl aus dem Bereich M und für Guss aus dem Bereich K.

Gövde Malzemesine Göre Delik İçi Kater Uygulama Kılavuzu

Internal Boring Bars Application Guide, Related to Body Material

Anwendungshinweise für Bohrstangen, abhängig vom Bohrstangen-Material

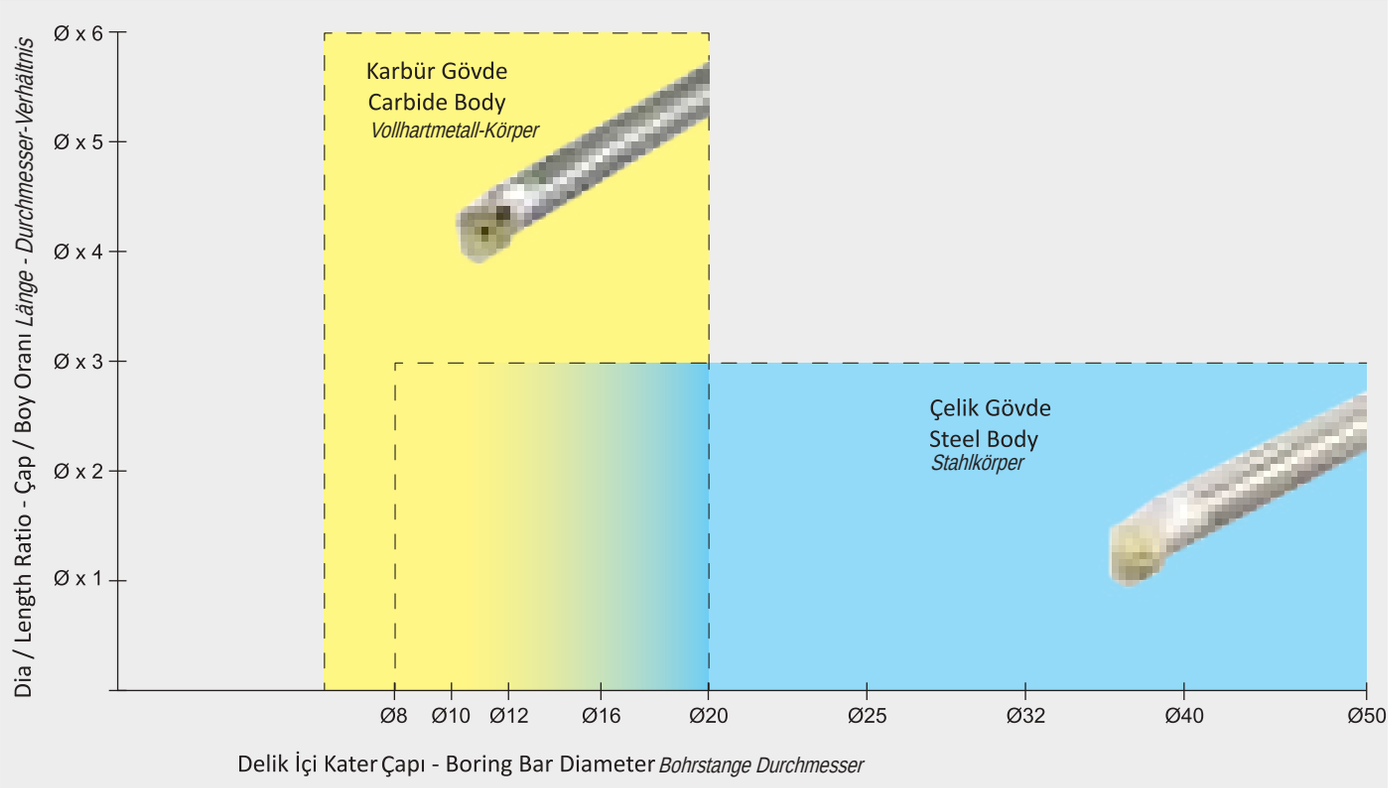

T Kanal Freze Kullanım ve Ön Hazırlama Kılavuzu

Application Guide For T-Slot Milling

Anwendungshinweise für T-Nutenfräser

T kanal frezelemede talaşın rahat boşaltılması için iş parçası resimde gösterildiği şekilde işlenmelidir.

Örnek: ATSM90-CC06- D32X10-W25- L100-Z04 kodlu T freze ile kanal açmadan önce, takımın boğazının çalışacağı kısmın parmak freze ile işlenmesi gerekir. Bu durumda kanalın tamamen işlenmesi çok yanlıştır. Tabanda (0.8 x b = 0.8 x 10) 8mm işlenmeden bırakılmalıdır. Bu bölgeyi T frezenin işlemesi, takımın daha sağlıklı çalışması açısından gereklidir.

İşlenen kanallarda yumuşak kesim için talaşlar uzaklaştırılmış olmalıdır.

KULLANIM İÇİN UYARI
CAUTION FOR USE
Bitte beachten Sie!

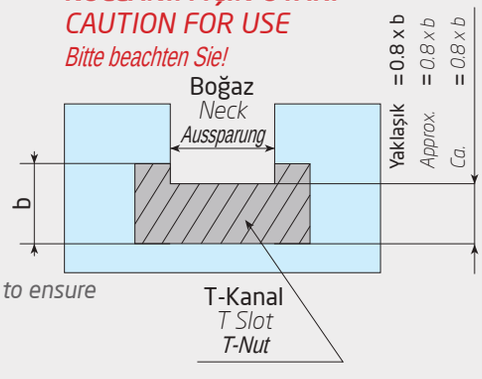

When T slot machining steel, the workpiece must be machined as shown in the drawing to ensure smooth chip evacuation.
Example: Before slotting with the T - slot milling cutter - code ATSM90-CC06-D32X10-W25-L100-Z04,
The area of the neck of the tools to be worked and must be machined by End-Mill.
In this case, it is very wrong to machining the slot completely.
Bottom area (0.8 x b = 0.8 x 10) should be left 8 mm without machining.
This area's operation must be machined by the T- slot milling cutter which is also necessary for the healthier work of the tool holder.
Slots to be machined must be free from chips for smooth machining.

Beim Einsatz von T-Nutenfräsern muss das Werkstück so bearbeitet werden wie es in der Zeichnung dargestellt ist, um einen problem-losen Spänetransport zu gewährleisten.
Bespiel: Einsatz des T-Nutenfräsers ATSM90-CC06-D32X10-W25-L100-Z04
Die Aussparung für den Halsbereich des T-Nutenfräsers muss mit einem Schaftfräser vorgearbeitet werden. Bitte beachten Sie dabei, dass die Aussparung nicht komplett bis auf den Grund gefräst wird, sondern eine Bodenstärke von 0,8xb (im Beispiel 0,8x10 mm=8 mm) im Werkstück verbleibt.
Dieser Bereich soll mit dem T-Nutenfräser bearbeitet werden, da dies für die Stabilität und Standzeit des Werkzeugs besser ist.
In der zu bearbeitenden Nut sollten keine Späne mehr vorhanden sei.

AKKO®

α = 5 Kat Dayanıklılık | α = 5 Times Long Life | α = 5-Fache Standzeit

Alfa Kaplamanın Avantajları

Alpha Coating Advantages

Vorteile der Alpha-Beschichtung

- **Yüksek aşınma direnci**
  High resistance to abrasion
  Hoher Verschleißschutz
- **Yüksek yüzey sertliği 750-800 Vickers**
  High surface hardness 750-800 Vickers
  Hohe Oberflächenhärte von 750-800 HV
- **Temperlemeye karşı yüksek direnç**
  High resistance to tempering
  Hoher Temperaturwiderstand
- **Yüksek yorulma mukavemeti**
  High fatigue strength
  Hohe Dauerfestigkeit
- **Yüksek çizik ve çentik direnci**
  High scratch and impact resistance
  Hoher Kratz-und Stoß-Widerstand
- **Paslanmaz olmayan çelikler için daha yüksek korozyon direnci**
  Resistant to corrosion of non-stainless steel
  Korrosionsschutz

takımınız neden **daha uzun ömürlü** olmasın?...

longer tool life...

längere Werkzeug-Standzeit

α Çevre Dostudur. α is friend of environment.
α ist umweltfreundlich.

İnsan sağlığı açısından zararlı değildir. Is not harmful to human health.
Nicht gesundheitsschädlich.

Gaz ve diğer atıkları çevreyi kirletmez. Gas and other wastes will not pollute the environment.
Umweltverträgliches Beschichtungsverfahren.

ALTLIKLAR / *SHIMS* / *UNTERLAGE*

ÜRÜN RESMİ/*PICTURE* *BILD*	ÜRÜN KODU/*CODE* *BEZEICHNUNG*	ÜRÜN DETAYI / *PRODUCT DETAIL* *PRODUKTBESCHREIBUNG*	
	AATN-2-0001	S-SİSTEM için / *For S-SYSTEM / FÜR S-SYSTEM*	TCMT 16 ALTLIK / *SHIM / UNTERLAGE*
	AATN-2-0002	T-M SİSTEM için / *For T-M SYSTEM / FÜR T-M-SYSTEM*	TNMG 16 ALTLIK / *SHIM / UNTERLAGE*
		C-SİSTEM için / *For C-SYSTEM / FÜR C-SYSTEM*	TNGN 16 ALTLIK / *SHIM / UNTERLAGE*
	AATN-3-0025	P-SİSTEM için / *For P-SYSTEM / FÜR P-SYSTEM*	TNMG 16 ALTLIK / *SHIM / UNTERLAGE*
	AATN-3-0015	T-M-P SİSTEM için / *For T-M SYSTEM / FÜR T-M-P-SYSTEM*	TNMG 22 ALTLIK / *SHIM / UNTERLAGE*
	AATN-2-0020	DİŞ VİDA 16 ALTLIK / *For THREADING 16 SHIM / 16 SHIM / GEWINDE 16 UNTERLAGE*	
	AATN-2-0004	DİŞ VİDA 22 ALTLIK / *For THREADING 22 SHIM / GEWINDE 22 UNTERLAGE*	
	ATS-16E	DİŞ VİDA 16, DIŞ ÇAP SAĞ - DELİK İÇİ SOL ALTLIK / *For THREADING SYSTEM 16 SHIM, EXTERNAL RIGHT-INTERNAL LEFT* / FÜR 16 ER-GEWINDEPLATTE, EXTERN RECHTS - INTERN LINKS	
	ATS-16I	DİŞ VİDA 16, DIŞ ÇAP SOL - DELİK İÇİ SAĞ ALTLIK / *For THREADING SYSTEM 16 SHIM, EXTERNAL LEFT-INTERNAL RIGHT / FÜR 16 ER-GEWINDEPLATTE, EXTERN LINKS - INTERN RECHTS*	
	ATS-22E	DİŞ VİDA 22, DIŞ ÇAP SAĞ - DELİK İÇİ SOL ALTLIK / *For THREADING SYSTEM 22 SHIM, EXTERNAL RIGHT-INTERNAL LEFT / FÜR 22 ER-GEWINDEPLATTE, EXTERN RECHTS - INTERN LINKS*	
	ATS-22I	DİŞ VİDA 22, DIŞ ÇAP SOL - DELİK İÇİ SAĞ ALTLIK / *For THREADING SYSTEM 22 SHIM, EXTERNAL LEFT-INTERNAL RIGHT / FÜR 22 ER-GEWINDEPLATTE, EXTERN LINKS - INTERN RECHTS*	
	ATS-27E	DİŞ VİDA 27, DIŞ ÇAP SAĞ - DELİK İÇİ SOL ALTLIK / *For THREADING SYSTEM 27 SHIM, EXTERNAL RIGHT-INTERNAL LEFT / FÜR 27 ER-GEWINDEPLATTE, EXTERN RECHTS - INTERN LINKS*	
	ATS-27I	DİŞ VİDA 27, DIŞ ÇAP SOL - DELİK İÇİ SAĞ ALTLIK / *For THREADING SYSTEM 27 SHIM, EXTERNAL LEFT-INTERNAL RIGHT / FÜR 27 ER-GEWINDEPLATTE, EXTERN LINKS - INTERN RECHTS*	
	AACN-2-0001	S-SİSTEM için / *For S-SYSTEM / FÜR S-SYSTEM*	CCMT 09 ALTLIK / *SHIM / UNTERLAGE*
		T-SİSTEM için / *For T-SYSTEM / FÜR T-SYSTEM*	CNMG 09 ALTLIK / *SHIM / UNTERLAGE*
	AACN-2-0002	P-SİSTEM için / *For P-SYSTEM / FÜR P-SYSTEM*	CNMG 09 ALTLIK / *SHIM / UNTERLAGE*
	AACN-2-0003	S-SİSTEM için / *For S-SYSTEM / FÜR S-SYSTEM*	CCMT 12 ALTLIK / *SHIM / UNTERLAGE*
	AACN-3-0001	T-M-P SİSTEM için / *For T-M-P SYSTEM / FÜR T-M-P-SYSTEM*	CNMG 12 ALTLIK / *SHIM / UNTERLAGE*
		C-SİSTEM için / *For C-SYSTEM / FÜR C-SYSTEM*	CNGN 12 ALTLIK / *SHIM / UNTERLAGE*
	AACN-3-0002	T-P SİSTEM için / *For T-P SYSTEM / FÜR T-P-SYSTEM*	CNMG 16 ALTLIK / *SHIM / UNTERLAGE*
	AACN-3-0003	T-P SİSTEM için / *For T-P SYSTEM / FÜR T-P-SYSTEM*	CNMG 19 ALTLIK / *SHIM / UNTERLAGE*
	AACN-3-0008	T-P SİSTEM için / *For T-P SYSTEM / FÜR T-P-SYSTEM*	CNMG 25 ALTLIK / *SHIM / UNTERLAGE*
	AAWN-2-0003	T-M-P SİSTEM için / *For T-M-P SYSTEM / FÜR T-M-P-SYSTEM*	WNMG 08 KALIN ALTLIK / *THICK SHIM / DICKE UNTERLAGE*
	AAWN-3-0001	T-M-P SİSTEM için / *For T-M-P SYSTEM / FÜR T-M-P-SYSTEM*	WNMG 08 ALTLIK / *SHIM / UNTERLAGE*
	AAWN-SW317	T-M-P SİSTEM için / *For T-M-P SYSTEM / FÜR T-M-P-SYSTEM*	WNMG 06 ALTLIK / *SHIM / UNTERLAGE*
	AKS-16L	C-SİSTEM için / *For C-SYSTEM / FÜR C-SYSTEM*	KNUX-L 16 ALTLIK / *SHIM / UNTERLAGE*
	AKS-16R	C-SİSTEM için / *For C-SYSTEM / FÜR C-SYSTEM*	KNUX-R 16 ALTLIK / *SHIM / UNTERLAGE*
	AASD-3-0001	S-SİSTEM FREZELEME için / *For S-SYSTEM MILLING / S-SYSTEM FÜR FRÄSER*	SDMT 12 ALTLIK / *SHIM / UNTERLAGE*
	AASE-3-0001	S-SİSTEM FREZELEME için / *For S-SYSTEM MILLING / S-SYSTEM FÜR FRÄSER*	SEMT 13 ALTLIK / *SHIM / UNTERLAGE*
	AASN-2-0001	S-SİSTEM için / *For S-SYSTEM / FÜR S-SYSTEM*	SCMT 09 ALTLIK / *SHIM / UNTERLAGE*
	AASN-2-0002	P-SİSTEM için / *For P-SYSTEM / FÜR P-SYSTEM*	SNMG 09 ALTLIK / *SHIM / UNTERLAGE*
	AASN-2-0004	S-SİSTEM için / *For S-SYSTEM / FÜR S-SYSTEM*	SCMT 12 ALTLIK / *SHIM / UNTERLAGE*
	AASN-3-0004	T-P SİSTEM için / *For T-P SYSTEM / FÜR T-P-SYSTEM*	SNMG 12 ALTLIK / *SHIM / UNTERLAGE*
		C-SİSTEM için / *For C-SYSTEM / FÜR C-SYSTEM*	SNGN 12 ALTLIK / *SHIM / UNTERLAGE*
	AASN-3-0023	T-P SİSTEM için / *For T-P SYSTEM / T-P ТИП*	SNMG 15 ALTLIK / *SHIM / UNTERLAGE*
	AASN-3-0005	T-P SİSTEM için / *For T-P SYSTEM / FÜR T-P-SYSTEM*	SNMG 19 ALTLIK / *SHIM / UNTERLAGE*
	AASN-3-0020	T-P SİSTEM için / *For T-P SYSTEM / FÜR T-P-SYSTEM*	SNMG 25 ALTLIK / *SHIM / UNTERLAGE*
	AASN-20020	PSDNN KARTUŞ için / *For PSDNN CARTRIDGE / FÜR PSDNN-KURZDREHHALTER*	SNMG 12 ALTLIK / *SHIM / UNTERLAGE*
	AADN-2-0001	S-SİSTEM için / *For S-SYSTEM / FÜR S-SYSTEM*	DCMT 11 ALTLIK / *SHIM / UNTERLAGE*
		T-SİSTEM için / *For T-SYSTEM / FÜR S-SYSTEM*	DNMG 11 ALTLIK / *SHIM / UNTERLAGE*
	AADN-SD317	P-SİSTEM için / *For P-SYSTEM / FÜR P-SYSTEM*	DNMG 11 ALTLIK / *SHIM / UNTERLAGE*
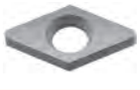	**AADN-3-0001**	T-M-P SİSTEM için / *For T-M-P SYSTEM / FÜR T-M-P-SYSTEM*	DNMG 15 ALTLIK / *SHIM / UNTERLAGE*
		C-SİSTEM için / *For C-SYSTEM / FÜR C-SYSTEM*	DNGN 15 ALTLIK / *SHIM / UNTERLAGE*
	AADN-2-0003	T-SİSTEM için / *For T-SYSTEM / FÜR T-SYSTEM*	*DNMG 15 KALIN ALTLIK / THICK SHIM / DICKE UNTERLAGE*
	AAVN-2-0002	S-SİSTEM için / *For S-SYSTEM / FÜR S-SYSTEM*	VBMT 16, VCMT 16 ALTLIK / *SHIM / UNTERLAGE*
		T-SİSTEM için / *For T-SYSTEM / TFÜR T-SYSTEM*	VNMG 16 ALTLIK / *SHIM / UNTERLAGE*
	AAVN-2-0003	S-SİSTEM için / *For S-SYSTEM / FÜR S-SYSTEM*	VCMT 22 ALTLIK / *SHIM / UNTERLAGE*
	AARC-3-0001	C-SİSTEM için / *For C-SYSTEM / FÜR C-SYSTEM*	RCGX 06 ALTLIK / *SHIM / UNTERLAGE*
	AARC-3-0002	C-SİSTEM için / *For C-SYSTEM / FÜR C-SYSTEM*	RCGX 09 ALTLIK / *SHIM / UNTERLAGE*
	AARC-3-0003	C-SİSTEM için / *For C-SYSTEM / FÜR C-SYSTEM*	RCGX 12 ALTLIK / *SHIM / UNTERLAGE*

BASKI PABUÇLARI / *CLAMPS* / *SPANNSPRATZE*

ÜRÜN RESMİ/*PICTURE* *BILD*	ÜRÜN KODU/*CODE* *BEZEICHNUNG*	ÜRÜN DETAYI / *PRODUCT DETAIL* *PRODUKTBESCHREIBUNG*	
	ATK-01	T-SİSTEM için / *For T-SYSTEM* / *FÜR T-SYSTEM*	DNMG 11, WNMG 06, TNMG 16, CNMG 09 BASKI PABUCU / *CLAMP* / *PRATZE*
	ATK-02	T-SİSTEM için / *For T-SYSTEM* / *FÜR T-SYSTEM*	CNMG 12, WNMG 08, TNMG 22, DNMG 15, SNMG 12 BASKI PABUCU / *CLAMP* / *PRATZE*
	ATK-03	T-SİSTEM için / *For T-SYSTEM* / *FÜR T-SYSTEM*	VNMG 16 BASKI PABUCU / *CLAMP* / *PRATZE*
	ATK-04	T-SİSTEM için / *For T-SYSTEM* / *FÜR T-SYSTEM*	CNMG 16, SNMG 15 BASKI PABUCU / *CLAMP* / *PRATZE*
	ATKH-01-R	T-SİSTEM için / *For T-SYSTEM* / *FÜR T-SYSTEM*	İÇTEN SOĞUTMA KANALLI BASKI PABUCU / *WITH COOLANT TOOLS* / *INNENKÜHLUNG*
	ATKH-02-L	T-SİSTEM için / *For T-SYSTEM* / *FÜR T-SYSTEM*	İÇTEN SOĞUTMA KANALLI BASKI PABUCU / *WITH COOLANT TOOLS* / *INNENKÜHLUNG*
	ATKH-03-R	T-SİSTEM için / *For T-SYSTEM* / *FÜR T-SYSTEM*	İÇTEN SOĞUTMA KANALLI BASKI PABUCU / *WITH COOLANT TOOLS* / *INNENKÜHLUNG*
	ATKH-04-L	T-SİSTEM için / *For T-SYSTEM* / *FÜR T-SYSTEM*	İÇTEN SOĞUTMA KANALLI BASKI PABUCU / *WITH COOLANT TOOLS* / *INNENKÜHLUNG*
	ATKH-05-R	T-SİSTEM için / *For T-SYSTEM* / *FÜR T-SYSTEM*	İÇTEN SOĞUTMA KANALLI BASKI PABUCU / *WITH COOLANT TOOLS* / *INNENKÜHLUNG*
	ATKH-06-L	T-SİSTEM için / *For T-SYSTEM* / *FÜR T-SYSTEM*	İÇTEN SOĞUTMA KANALLI BASKI PABUCU / *WITH COOLANT TOOLS* / *INNENKÜHLUNG*
	ATKH-07-R	T-SİSTEM için / *For T-SYSTEM* / *FÜR T-SYSTEM*	İÇTEN SOĞUTMA KANALLI BASKI PABUCU / *WITH COOLANT TOOLS* / *INNENKÜHLUNG*
	ATKH-08-L	T-SİSTEM için / *For T-SYSTEM* / *FÜR T-SYSTEM*	İÇTEN SOĞUTMA KANALLI BASKI PABUCU / *WITH COOLANT TOOLS* / *INNENKÜHLUNG*
	ATKH-09-R	T-SİSTEM için / *For T-SYSTEM* / *FÜR T-SYSTEM*	İÇTEN SOĞUTMA KANALLI BASKI PABUCU / *WITH COOLANT TOOLS* / *INNENKÜHLUNG*
	ATKH-10-L	T-SİSTEM için / *For T-SYSTEM* / *FÜR T-SYSTEM*	İÇTEN SOĞUTMA KANALLI BASKI PABUCU / *WITH COOLANT TOOLS* / *INNENKÜHLUNG*
	AMK-01	M-SİSTEM için / *For M-SYSTEM* / *FÜR M-SYSTEMM*	WNMG 06 BASKI PABUCU / *CLAMP* / *PRATZE*
	AMK-02	M-SİSTEM için / *For M-SYSTEM* / *FÜR M-SYSTEMM*	*DELİK İÇİ / INTERNAL Ø20 TNMG 16, Ø25 MT-NR/L 16 BASKI PABUCU / CLAMP /* *PRATZE*
	AMK-03	M-SİSTEM için / *For M-SYSTEM* / *FÜR M-SYSTEMM*	DNMG 11, CNMG 12 BASKI PABUCU / CLAMP / PRATZE
	AMK-04	M-SİSTEM için / *For M-SYSTEM* / *FÜR M-SYSTEMM*	DNMG 15, TNMG 16-22 BASKI PABUCU / *CLAMP* / *PRATZE*
	AMK-05	M-SİSTEM için / *For M-SYSTEM* / *FÜR M-SYSTEMM*	WNMG 08 BASKI PABUCU / *CLAMP* / *PRATZE*
	AMK-07	M-SİSTEM için / *For M-SYSTEM* / *FÜR M-SYSTEMM*	S20R MCLNR/L BASKI PABUCU / *CLAMP* / *PRATZE*
	AMK-08	M-SİSTEM için / *For M-SYSTEM* / *FÜR M-SYSTEMM*	TNMG 22 BASKI PABUCU / *CLAMP* / *PRATZE*
	ACK-01-R	C-SİSTEM için / *For C-SYSTEM* / *FÜR C-SYSTEM*	KNUX-R BASKI PABUCU / *CLAMP* / *PRATZE*
	ACK-02-L	C-SİSTEM için / *For C-SYSTEM* / *FÜR C-SYSTEM*	KNUX-L BASKI PABUCU / *CLAMP*/ *PRATZE*
	ACK-03	C-SİSTEM için / *For C-SYSTEM* / *FÜR C-SYSTEM*	154.91 DIŞ ÇAP ve DELİK İÇİ/EXTERNAL and INTERNAL/ AUßEN-DREHHALTER Ø25-Ø32 / PABUCU / CLAMP /PRATZE
	ACK-04	P-C-SİSTEM için / *For P-C-SYSTEM* / *FÜR P-C-SYSTEM*	CTFPR KARTUŞ BASKI PABUCU / CARTRIDGE CLAMP / PRATZE FÜR KASSETTE
	ACK-05	P-C-SİSTEM için / *For P-C-SYSTEM* / *FÜR P-C-SYSTEM*	*FREZELEME ve DİŞ VİDA AÇMA TAKIMLARINA GÖRE İLAVE BASKI PABUCU* *ADDITIONAL LITTLE CLAMP for MILLING and THREADING CLAMP* *KLEINE ZUSATZKLEMME FÜR FRÄSER UND GEWINDEWERKZEUGE*
	ACK-06	C-SİSTEM için / *For C-SYSTEM* / *FÜR C-SYSTEM*	154.91 DELİK İÇİ / *INTERNAL* / *INNEN* Ø16-Ø20 BASKI PABUCU / *CLAMP* / *PRATZE*
	ACK-07	C-SİSTEM için / *For C-SYSTEM* / *FÜR C-SYSTEM*	*SERAMİK CNGN, SNGN, DNGN YEDEK TAKIMI SPARE PART SET of CERAMIC CNGN,SNGN,* *DNGN* *ERSATZTEILSATZ FÜR KERAMIKCNGN,SNGN, DNGN*
	ACK-08	C-SİSTEM için / *For C-SYSTEM* / *FÜR C-SYSTEM*	*SERAMİK TNGN, YEDEK TAKIMI SPARE PART SET of CERAMIC TNGN* *ERSATZTEILSATZ FÜR KERAMIK TNGN*
	ACK-09	P-SİSTEM için / *For P-SYSTEM* / *FÜR P-SYSTEM*	*CNMG 16-19, SNMG 15-19 İLAVE BÜYÜK BASKI PABUCU ADDITIONAL BIG CLAMP* */ ZUSÄTZLICHE GROSSE KLEMME*
	ACK-10	C-SİSTEM FREZELEME için / For C-SYSTEM MILLING C-SYSTEM FÜR FRÄSER	SPKN 12, Ø50-Ø63 TPKN 16 BASKI PABUCU / *CL AMP* / *PRATZE* (M8x8)
	ACK-11	C-SİSTEM FREZELEME için / For C-SYSTEM MILLING C-SYSTEM FÜR FRÄSER	Ø80-Ø100 TPKN 16-TPKN 22, OFKR 07, HNMX 09 BASKI PABUCU / CLAMP / *PRATZE* (M8x10)
	ACK-12	C-SİSTEM için / *For C-SYSTEM* / *FÜR C-SYSTEM*	*CTSPR KARTUŞ BASKI PABUCU / CARTRIDGE CLAMP*
	ACK-15	S-SİSTEM FREZELEME için / For S-SYSTEM MILLING S-SYSTEM FÜR FRÄSER	RD.. 10-12 BASKI PABUCU / CLAMP / PRATZE
	ACK-19	S-SİSTEM FREZELEME için / For S-SYSTEM MILLING S-SYSTEM FÜR FRÄSER	WD0805D BASKI PABUCU / CLAMP / PRATZE
	ACK-21	C-SİSTEM için / *For C-SYSTEM* / *FÜR C-SYSTEM*	SN.. 1204.. BASKI PABUCU / CLAMP / PRATZE
	ACK-23	C-SİSTEM için / *For C-SYSTEM* / *FÜR C-SYSTEM*	*SERAMİK DNGN 11, YEDEK TAKIMI SPARE PART SET of CERAMIC DNGN 11* *ERSATZTEILSATZ FÜR KERAMIK DNGN 11*
	ACK-24	S-SİSTEM FREZELEME için / For S-SYSTEM MILLING S-SYSTEM FÜR FRÄSER	XD0806D BASKI PABUCU / CLAMP / PRATZE
	ACK-26	C-SİSTEM için / *For C-SYSTEM* / *FÜR C-SYSTEM*	XNMU 0806.. BASKI PABUCU / CLAMP / PRATZE
	ACK-27	C-SİSTEM için / *For C-SYSTEM* / *FÜR C-SYSTEM*	RCGX 06 BASKI PABUCU / CLAMP / PRATZE
	ACK-28	C-SİSTEM için / *For C-SYSTEM* / *FÜR C-SYSTEM*	RCGX 09 BASKI PABUCU / CLAMP / PRATZE
	ACK-29	C-SİSTEM için / *For C-SYSTEM* / *FÜR C-SYSTEM*	RCGX 12 BASKI PABUCU / CLAMP / PRATZE

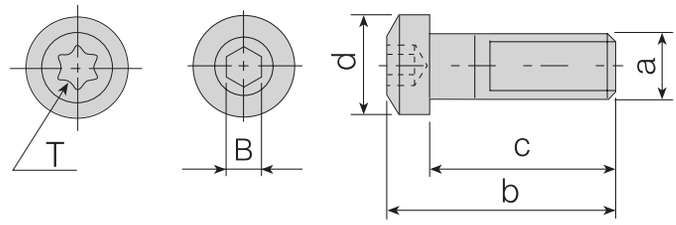

BASKI PABUÇ VİDALARI / *CLAMP SCREWS* / *SCHRAUBEN FÜR PRATZEN*

Takım Kodu *Ordering Code* *Bestell-Bezeichnung*	a (M)	b	c	d	B(T)	Ürün Detayı / *Product Detail* / *Produkt-Details*	
AKV-01-M5X22	M5x0.8	25	22	11	3	T-SİSTEM için / For T- SYSTEM / *FÜR T-SYSTEM*	DNMG 11, WNMG 06, TNMG 16
AKV-02-M6X22	M6x1.0	25	22	11	3	T-SİSTEM için / For T- SYSTEM / *FÜR T-SYSTEM*	CNMG 12, WNMG 08, TNMG 22, DNMG 15, SNMG 12, VNMG 16
						M-SİSTEM için / For M- SYSTEM / *FÜR M-SYSTEM*	TNMG 16, TNMG 22
						KANAL KATERİ için / For EXTERNAL GROOVING *FÜR STECHWERKZEUGE*	2mm Dış Çap Kanal Kater Vidası / External Grooving Tools Screw 2 mm Schraube für Außen-Stechwerkzeuge
AKV-03-M6X22	M6x1.0	24.5	22	10	3	M-SİSTEM için / For M- SYSTEM / *FÜR M-SYSTEMM*	WNMG 08
AKV-04-M5X17	M6x1.0	20	17	8.35	3	M-SİSTEM için / For M- SYSTEM / *FÜR M-SYSTEMM*	S20R MT-NR/L 16, S20R-S25S MWLNR/L 06, S25S MDUNR/L 11-Dış Çap / External / AUßEN MWLNR 06
AKV-05-M6X10	.....	....	...	...	.	T-SİSTEM için / For T- SYSTEM / *FÜR T-SYSTEM*	Eski Ürün Vidası / Old Products Screws / Schraube für altes Produkt CNMG 16, SNMG 15
AKV-05-M6X25	M6x1.0	29.5	25	13.8	4	T-SİSTEM için / For T- SYSTEM / *FÜR T-SYSTEM*	.....
AKV-06-M6X20	M6x1.0	26.5	20	10.6	4	C-SİSTEM için / For C- SYSTEM / *FÜR C-SYSTEM*	KNUX 16
AKV-07-M6X22	M6x1.0	24	22	8.5	3	C-SİSTEM için / For C- SYSTEM / *FÜR C-SYSTEM*	ADKT-154.91, AIKT-154.91-R/L-32
AKV-10-M6X14	M6x1.0	18	17	8.5	4	C-SİSTEM için / For C- SYSTEM / *FÜR C-SYSTEM*	AIKT-154.91-R/L-16, AIKT-154.91-R/L-20, AIKT-154.91-R/L-25
AKV-11-M8X29	M8X1.25	34	29	11	4	C-SİSTEM için / For C- SYSTEM / *FÜR C-SYSTEM*	TNGN 16, CNGN 12, DNGN 15, SNGN 12
AKV-17-M5X15	M5X0.8	18	15	8.5	3	M-SİSTEM için / For M- SYSTEM / *FÜR M-SYSTEMM*	S16P MWLNR/L 06
AKV-19-M7X25	M7X1.0	29	25	13	4	T-SİSTEM için / For T- SYSTEM / *FÜR T-SYSTEM*	Yeni / New / Neu CNMG 16, SNMG 15
AKV-20-M6X19	M6x1.0	22	19.5	10	3	M-SİSTEM için / For M- SYSTEM / *FÜR M-SYSTEMM*	S25S MDUNR/L 15
AKV-21-M6X18	M6x1.0	18	16	8.5	3	C-SİSTEM için / For C- SYSTEM / *FÜR C-SYSTEM*	AIKT-154.91-R/L-25
AKV-23-M4X10	M4x0.7	12	10	7.4	15	KARTUŞ için / For CARTRIDGE/ *ДЛЯ КАРТРИДЖЕЙ*	*Montaj Vidası / Mounting Screw / Befestigungsschraube*
AKV-27-M6X20	M6x1.0	22	19	10	3	M-SİSTEM için / For M- SYSTEM / *FÜR M-SYSTEMM*	S25S MWLNR/L 08
AKV-30-M6X22	M6x1.0	25	22	11	3	T-SİSTEM için / For T- SYSTEM / *FÜR T-SYSTEM*	Baskı Pabucu / Wedge Clamp / *Spannpratze*
AKV-33-M6X22	M6x1.0	25	22.5	9.5	3	T-SİSTEM için / For T- SYSTEM / *FÜR T-SYSTEM*	Baskı Pabucu / Wedge Clamp / *Spannpratze*
AKV-39-M7X21	M7X1.0	25.5	21	11.5	4		

SOĞUTMA NOZULU / COOLANT NOZZLE / *KÜHLMITTELDÜSE*

Ürün Resmi *Product Picture* *Produkt-Bild*	Ürün Kodu *Product Code* / *Code*	Ürün Detayı / *Product Detail* / *Produkt-Details*	
	AN-01	SOĞUTMA NOZULU / Coolant Nozzle /*KÜHLMITTELDÜSE*	SOĞUTMA NOZULU / Coolant Nozzle / *KÜHLMITTELDÜSE*

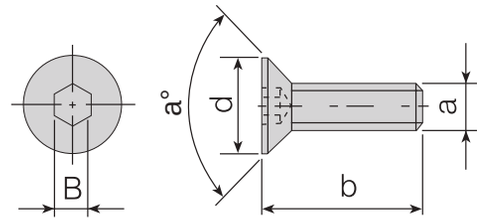

ALTLIK VİDALARI / *SHIM SCREWS* / *SCHRAUBE FÜR UNTERLAGE*

Takım Kodu *Ordering Code* *Bestell-Bezeichnung*	a (M)	b	d	B	a°	Ürün Detayı / *Product Detail* / *Produkt-Details*	
AAV-01-M3x10	M3X0.5	10	5.9	2	90°	T-SİSTEM için / For T-SYSTEM / *FÜR T-SYSTEM*	WNMG 06, KNUX 16
AAV-02-M5X12	M5X0.8	12	7	3	56°	T-SİSTEM için / For T-SYSTEM / *FÜR T-SYSTEM*	CNMG 12, WNMG 08, TNMG 22, DNMG 15, SNMG 12
AAV-05-M6X15	M6X1.0	15	9	4	60°	T-SİSTEM için / For T-SYSTEM / *FÜR T-SYSTEM*	CNMG 16, SNMG 15
AKV-12-M5X12	M5X0.8	12	7.8	3	90°	C-SİSTEM için / For C-SYSTEM / *FÜR C-SYSTEM*	CTSPR Baskı Pabuç Vidası / Clamp Screw / Зажимной винт
AKV-16-M6X16	M6X1.0	16	10	4	76°	C-SİSTEM için / For C-SYSTEM / *FÜR C-SYSTEM*	CTFPR 13CS 16 Baskı Pabuç Vidası / Clamp Screw / Зажимной винт
AAV-13-M5X8	M5X0.8	8	7	3	56°	T-SİSTEM için / For T-SYSTEM / *FÜR T-SYSTEM*	S25S TSKNR/L 12, S25S TCLNR/L 12, S25S TWLNR/L 08, S25S TDUNR/L 15
AAV-14-M5X14	M5X0.8	14	8.8	3	45°	ADCR için / For ADCR / *FÜR ADCR*	ADCR Montaj Vidası / Mounting Screw / ADCR BEFESTIGUNGSSCHRAUBE

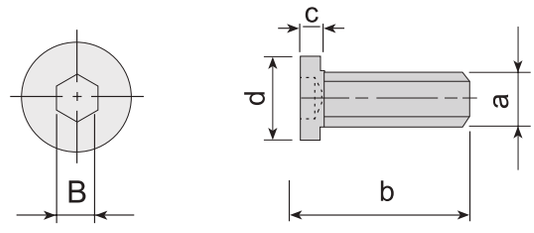

ALTLIK VİDALARI / *SHIM SCREWS* / *SCHRAUBE FÜR UNTERLAGE*

Takım Kodu *Ordering Code* *Bestell-Bezeichnung*	a (M)	b	c	d	B	Ürün Detayı / *Product Detail* / *Produkt-Details*	
AAV-03-M5X12	M5X0.8	12	1.4	6	3	T-SİSTEM için / For T-SYSTEM / *FÜR T-SYSTEM*	TNMG 16
						C-SİSTEM için / For C-SYSTEM / *FÜR C-SYSTEM*	TNGN 16
AAV-04-M5X12	M5X0.8	12	1.2	6.5	3	T-SİSTEM için / For T-SYSTEM / *FÜR T-SYSTEM*	VNMG 16, DNMG 11, CNMG 09
AAV-09-M5X9	M5X0.8	9	1.4	6	3	T-SİSTEM için / For T-SYSTEM / *FÜR T-SYSTEM*	S25S TCLNR/L 09, S25S TDUNR/L 11, S25S TDQNR/L 11

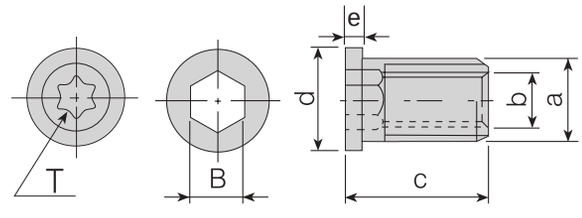

BUKSE VİDALAR / *BUKSE SCREWS* / *SCHRAUBE FÜR UNTERLAGE*

Takım Kodu *Ordering Code* *Bestell-Bezeichnung*	a (M)	b	c	d	B(T)	e	Ürün Detayı / *Product Detail* / *Produkt-Details*	
AAV-06-M3.5X11	M5x0.5	M3.5x0.6	11.3	6	3.5	1.2	S-SİSTEM için / For S-SYSTEM / *FÜR S-SYSTEM*	CCMT 09, DCMT 11, VBMT 16, VCMT 16, TCMT 16, SCMT 09, 16 ER/L, 16 IR/L
AAV-07-M4.5X13	M6X0.75	M4.5X0.75	13	7.5	4.5	1.6	S-SİSTEM için / For S-SYSTEM / *FÜR S-SYSTEM*	CCMT 12, SCMT 12, 22 ER/L, 22 IR/L
AAV-08-M3.5X8	M5X0.5	M3.5x0.6	8	6	20	1.2	S-SİSTEM için / For S-SYSTEM / *FÜR S-SYSTEM*	Ø25 DCMT 11, Ø25-Ø32 CCMT 09, Ø25 TCMT 16, S25S-S32T SVJBR/L 16,
AAV-10-M4.5X8	M6X0.75	M4.5X0.75	8	7.5	4.5	1.05	S-SİSTEM için / For S-SYSTEM / *FÜR S-SYSTEM*	Ø25-Ø32 CCMT 12, Ø25-Ø32 SCMT 12, SSDCN 1616 H12, SSSCR/L 1616 H12, SIR/L S25R 22
AAV-16-M3.5X8	M5X0.5	M3.5x0.6	8	6	20	1.1	S-SİSTEM için / For S-SYSTEM / *FÜR S-SYSTEM*	SEMT 13

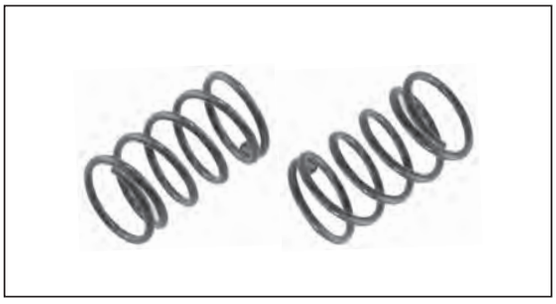

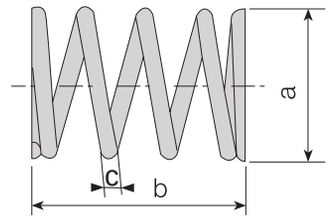

Takım Kodu *Ordering Code* *Bestell-Bezeichnung*	BASKI YAYI / *CLAMP SPRING* / *FEDER FÜR KLEMME*				
	a	b	c	Ürün Detayı / *Product Detail* / *Produkt-Details*	
AKY-01	7.7	11.2	0.9	T-SİSTEM için / For T-SYSTEM / *FÜR T-SYSTEM*	CNMG 12, WNMG 08, TNMG 22, DNMG 15, SNMG 12, VNMG 16
AKY-02	8.5	13.5	0.7	C-SİSTEM için / For C-SYSTEM / *FÜR C-SYSTEM*	KNUX 16

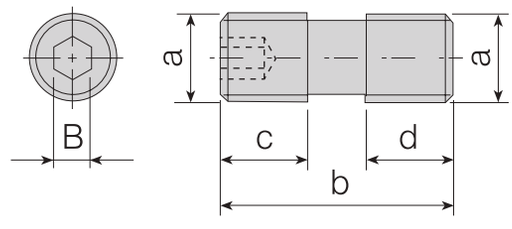

Takım Kodu *Ordering Code* *Bestell-Bezeichnung*	BASKI PABUÇ VİDALARI / *CLAMP SCREWS* / *SCHRAUBEN FÜR PRATZEN*						
	a (M)	b	c	d	B	Ürün Detayı / *Product Detail* / *Produkt-Details*	
AKV-13-M8X1X16	M8x1.0	16	6.8	6.8	4	C-SİSTEM FREZELEME için / MILLING For C- SYSTEM / *FÜR C-SYSTEM*	SPKN 12, Ø63 TPKN 16
AKV-14-M8X1X18	M8x1.0	18	8	8	4	C-SİSTEM FREZELEME için / MILLING For C- SYSTEM / *FÜR C-SYSTEM*	Ø80-Ø100 TPKN 16, Ø63-Ø315 TPKN 22
AKV-15-M8X1X20	M8x1.0	20	8.5	8.5	4	C-SİSTEM FREZELEME için / MILLING For C- SYSTEM / *FÜR C-SYSTEM*	OFKR 07, HNMX 09
AKV-18-M5X14	M5X0.8	15	5	6.8	2.5	C-SİSTEM FREZELEME için / MILLING For C- SYSTEM / *FÜR C-SYSTEM*	SN19
AKV-22-M8X1X14	M8x1.0	14	6.8	4.8	4	C-SİSTEM FREZELEME için / MILLING For C- SYSTEM / *FÜR C-SYSTEM*	Ø50 TPKN 16
AKV-24-M6X1X18	M6x1.0	18	7.5	7.5	3	C-SİSTEM FREZELEME için / MILLING For C- SYSTEM / *FÜR C-SYSTEM*	SN.. 1204
AKV-26-M6X0.75X20	M6x0.75	20	8.5	8.5	3	C-SİSTEM FREZELEME için / MILLING For C- SYSTEM / *FÜR C-SYSTEM*	AFM45C-XN0806
AKV-28-M10x1.5x43	M10x1.5	43	18	18	5	WNMU 0907.. Ø50 MONTAJ VİDASI / MOUNTING SCREW / *BEFESTIGUNGSSCHRAUBE*	WNMU 0907.. Ø50

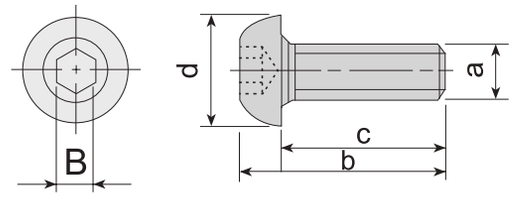

Takım Kodu *Ordering Code* *Bestell-Bezeichnung*	KANAL KATER ve MANTAR VİDALAR / *GROOVING TOOL and CLAMP SCREWS* / *KLEMMSCHRAUBEN*						
	a (M)	b	c	d	B	Ürün Detayı / *Product Detail* / *Produkt-Details*	
1904-M8X1X20	M8X1.0	25.9	20	11.3	4	S-SİSTEM için / For S-SYSTEM / *FÜR S-SYSTEM*	RCMT 32 Sıkma Vidası / Clamp Screw / *Klemmschraube*
2004-M8X1X20	M8X1.0	25.9	20	11.4	4	KANAL KATERİ için / For EXTERNAL GROOVING / *FÜR TMMG-16, TMMG-22 BOHRSTANGE*	Kanal Kater Vidası / External Grooving Tools Screw / *SCHRAUBEN FÜR STECHHALTER*
2004-M8X20	M8X1.25	30	25	25	4	KANAL KATERİ için / For EXTERNAL GROOVING / *FÜR TMMG-16, TMMG-22 BOHRSTANGE*	Eski Kanal Kater Vidası / Old External Grooving Tools Screw Alte / *Schraube für Stechhalter*
AKV-08-M6X12	M6x1.0	17	12	14.3	4	C-SİSTEM FREZELEME için / MILLING For C-SYSTEM / *C-SYSTEM FÜR FRÄSER*	Baskı ve Sıkma Vidası, Mantar Vida / Clamp Screw / *Klemmschraube*
AKV-09-M8X18	M8X1.0	24	18	17.2	5	C-SİSTEM FREZELEME için / MILLING For C-SYSTEM / *C-SYSTEM FÜR FRÄSER*	Baskı ve Sıkma Vidası, Mantar Vida / Clamp Screw / *Klemmschraube*

Ürün Resmi *Product Picture* *Produkt-Bild*	LEVYELER / *LEVERS* / *KNIEHEBEL*		
	Ürün Kodu *Product Code* / *Code*	Ürün Detayı / *Product Detail* / *Produkt-Details*	
	APL-01	P-SİSTEM için / For P-SYSTEM / *FÜR P-SYSTEM*	CNMG 09, DNMG 11, SNMG 09, TNMG 16, WNMG 06 LEVYESİ / LEVER / *KNIEHEBE*
	APL-02	P-SİSTEM için / For P-SYSTEM / *FÜR P-SYSTEM*	CNMG 12, SNMG 12, TNMG 22, WNMG 08 LEVYESİ / LEVER / *KNIEHEBE*
	APL-03	P-SİSTEM için / For P-SYSTEM / *FÜR P-SYSTEM*	DNMG 15 LEVYESİ / LEVER / *KNIEHEBE*
	APL-04	P-SİSTEM için / For P-SYSTEM / *FÜR P-SYSTEM*	CNMG 16, SNMG 15 LEVYESİ / LEVER / *KNIEHEBEL*
	APL-05	P-SİSTEM için / For P-SYSTEM / *FÜR P-SYSTEM*	CNMG 19, SNMG 19 LEVYESİ / LEVER / *KNIEHEBEL*
	APL-06	P-SİSTEM için / For P-SYSTEM / *FÜR P-SYSTEM*	CNMG 25, SNMG 25 LEVYESİ / LEVER / *KNIEHEBEL*
	APL-07	P-SİSTEM için / For P-SYSTEM / *FÜR P-SYSTEM*	S16P PCLNR/L 09 LEVYESİ / LEVER / *KNIEHEBEL*
	APL-08	P-SİSTEM için / For P-SYSTEM / *FÜR P-SYSTEM*	S16P PTUNR/L 16 LEVYESİ / LEVER / *KNIEHEBEL*
	APL-11	P-SİSTEM için / For P-SYSTEM / *FÜR P-SYSTEM*	TNMG 11 LEYVESİ / LEVER / *KNIEHEBEL*

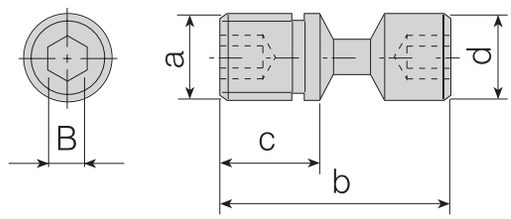

Takım Kodu *Ordering Code* *Bestell-Bezeichnung*	LEVYE VİDALARI / *LEVER SCREWS* / *SCHRAUBEN FÜR KNIEHEBEL*						
	a (M)	b	c	d	B	Ürün Detayı / *Product Detail* / *Produkt-Details*	
ALV-01-M6X14	M6x1.0	14	10	5.85	2.5	P-SİSTEM için / For P-SYSTEM / *FÜR P-SYSTEM*	S20R PCLNR/L 09, S20R PDUNR/L 11, S20R PDQNR/L 11,S20R PWLNR/L 06, S20R PTUNR/L 16
ALV-02-M6X17	M6x1.0	17	10	5.85	2.5	P-SİSTEM için / For P-SYSTEM / *FÜR P-SYSTEM*	CNMG 09, DNMG 11,SNMG 09, TNMG 16, WNMG 06
ALV-03-M8X19	M8X1.0	19.8	11	7.9	3	P-SİSTEM için / For P-SYSTEM / *FÜR P-SYSTEM*	CNMG 12, SNMG 12, TNMG 22, WNMG 08, DNMG 15
ALV-04-M8X22	M8X1.0	21.5	13	7.75	3	P-SİSTEM için / For P-SYSTEM / *FÜR P-SYSTEM*	CNMG 16, SNMG 15
ALV-05-M10X27	M10X1.0	27.5	15	9.9	4	P-SİSTEM için / For P-SYSTEM / *FÜR P-SYSTEM*	CNMG 19, SNMG 19
ALV-06-M12X36	M12X1.0	36	20	12	5	P-SİSTEM için / For P-SYSTEM / *FÜR P-SYSTEM*	CNMG 25, SNMG 25
ALV-07-M6X13	M6X1.0	12.6	6.5	5.9	2.5	P-SİSTEM için / For P-SYSTEM / *FÜR P-SYSTEM*	S16P PCLNR/L 09, S16P PTUNR/L 16
ALV-08-M8X16	M8X1.0	16	10	7.9	3	P-SİSTEM için / For P-SYSTEM / *FÜR P-SYSTEM*	S25S PCLNR/L 12, S25S PDUNR/L 15, S25S PSKNR/L 12
ALV-10-M5X10	M5x0.8	10	4.6	4.9	2.5	P-SİSTEM için / For P-SYSTEM / *FÜR P-SYSTEM*	TNMG 11

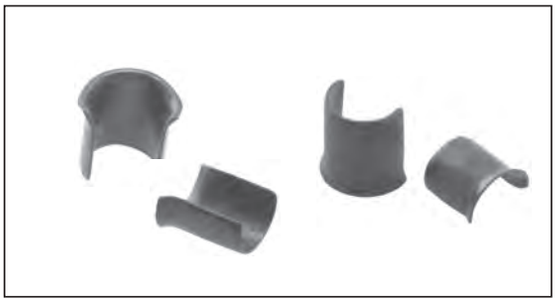

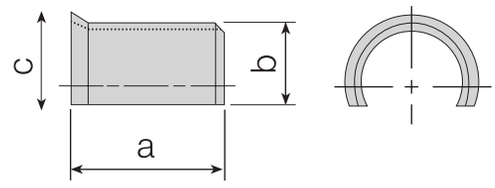

ALTLIK YAYLARI / *SHIM SPRINGS* / *BEFESTIGUNGSFEDER*

Takım Kodu *Ordering Code* *Bestell-Bezeichnung*	a	b	c	Ürün Detayı / *Product Detail* / *Produkt-Details*	
AAY-01	5.6	4.9	6	P-SİSTEM için / For P-SYSTEM / *FÜR P-SYSTEM*	CNMG 09 ,DNMG 11, SNMG 09, TNMG 16, WNMG 06
AAY-02	6	6.9	7.9	P-SİSTEM için / For P-SYSTEM / *FÜR P-SYSTEM*	CNMG 12, SNMG 12, TNMG 22, WNMG 08, DNMG 15
AAY-03	8.9	8	9.5	P-SİSTEM için / For P-SYSTEM / *FÜR P-SYSTEM*	CNMG 16, SNMG 15
AAY-04	11	9.8	10.7	P-SİSTEM için / For P-SYSTEM / *FÜR P-SYSTEM*	CNMG 19, SNMG 19
AAY-05	12	13	15	P-SİSTEM için / For P-SYSTEM / *FÜR P-SYSTEM*	CNMG 25, SNMG 25
AAY-07	5.6	4.9	6	P-SİSTEM için / For P-SYSTEM / *FÜR P-SYSTEM*	CNMG 09, TNMG 16

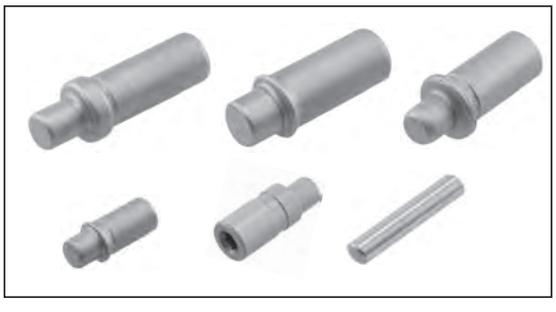

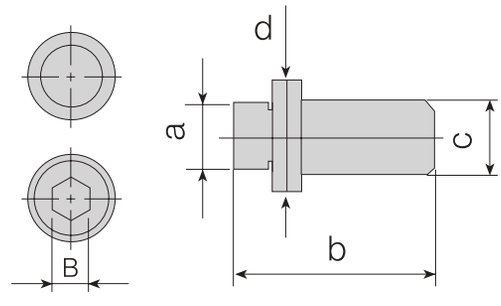

PİMLER / *PINS* / *STIFT*

Takım Kodu *Ordering Code* *Bestell-Bezeichnung*	a	b	c	d	B	Ürün Detayı / *Product Detail* / *Produkt-Details*	
APM-01	3.55	18	5	6	-	M-SİSTEM için / For M-SYSTEM / *FÜR M-SYSTEMM*	Delik İçi / Internal / Intern Ø32-Ø40 TNMG 16 Dış Çap / External / Externe TNMG 16
APM-02	5	18	6	7.3	-	M-SİSTEM için / For M-SYSTEM / *FÜR M-SYSTEMM*	TNMG 22, WNMG 08
APM-03	3.5	12	5	6.5	-	M-SİSTEM için / For M-SYSTEM / *FÜR M-SYSTEMM*	S20R MTFNR/L 16, S20R MT-NR/L 16, S20R MTUNR/L 16, S20R MTQNR/L 16 ,S20R MDUNR/L 11
APM-04	5	15	6	7.3	-	M-SİSTEM için / For M-SYSTEM / *FÜR M-SYSTEMM*	S32T MCLNR/L 12, DNMG 15, S25S MWLNR/L 08
APM-05	4.50	11.5	6.5	6.5	3	M-SİSTEM için / For M-SYSTEM / *FÜR M-SYSTEMM*	MSYNR 11.5CS 12 Kartuş için / for Cartridge / *FÜR KASSETTE*
APM-06	3	15.7	-	-	-	C-SİSTEM için / For C-SYSTEM / *FÜR C-SYSTEM*	154.91
APM-07	3.5	11.5	6.5	6.5	3	M-SİSTEM için / For M-SYSTEM / *FÜR M-SYSTEMM*	S20R ET-NR 16
APM-08	3.5	12	5	5.4	-	M-SİSTEM için / For M-SYSTEM / *FÜR M-SYSTEMM*	S25S MWLNR/L 06, Dış Çap / External / *Externe*
APM-09	3.5	10	5	5.4	-	M-SİSTEM için / For M-SYSTEM / *FÜR M-SYSTEMM*	S16P MWLNR/L 06
APM-10	3.5	11	5	5.4	-	M-SİSTEM için / For M-SYSTEM / *FÜR M-SYSTEMM*	S20R MWLNR/L 06
APM-11	3.5	11	5	6.5	-	M-SİSTEM için / For M-SYSTEM / *FÜR M-SYSTEMM*	S20R MTQNR/L 16
APM-12	5	12	6	7.3	-	M-SİSTEM için / For M-SYSTEM / *FÜR M-SYSTEMM*	S20R MCLNR/L 12, S25S MCLNR/L 12-Z
APM-13	5	14	6	7.3	-	M-SİSTEM için / For M-SYSTEM / *FÜR M-SYSTEMM*	S25S MCLNR/L 12
APM-14	3.55	15	5	6	-	M-SİSTEM için / For M-SYSTEM / *FÜR M-SYSTEMM*	S25S MTFNR/L 16, S25S MT-NR/L 16, S25S MTUNR/L 16,S25S MTQNR/L 16
APM-15	4.40	16	6.40	6.40	3	M-SİSTEM için / For M-SYSTEM / *FÜR M-SYSTEMM*	MSYNR 16CS 12 Kartuş için / for Cartridge / *FÜR KASSETTE*

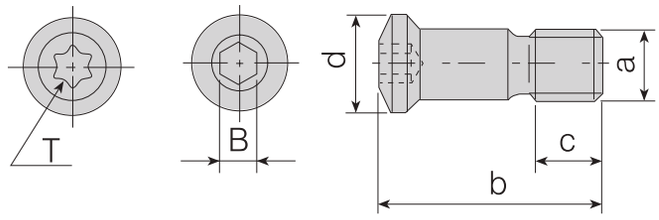

Takım Kodu *Ordering Code* *Bestell-Bezeichnung*	KÜRESEL FİNİŞ VİDALARI / *BALL NOSE SCREWS* / *SCHRAUBEN FÜR KUGELKOPFFRÄSER*						
	a (M)	b	c	d	B(T)	Ürün Detayı / *Product Detail* / *Produkt-Details*	
1208-M3x7	M3x0.5	6.9	2.7	4.1	8	KÜRESEL FREZE VİDASI / BALL NOSE SCREW / *SCHRAUBE FÜR KUGELFRÄSER*	P3208
1215-M4X0.5X9	M4X0.5	8.6	3.2	5.75	15	KÜRESEL FREZE VİDASI / BALL NOSE SCREW / *SCHRAUBE FÜR KUGELFRÄSER*	P3210-ROHX 12
1220-M5X0.5X9	M5X0.5	9.6	3.4	6.8	20	KÜRESEL FREZE VİDASI / BALL NOSE SCREW / *SCHRAUBE FÜR KUGELFRÄSER*	P3212
1220-M5X0.5X12	M5X0.5	12.9	4.4	7.4	20	KÜRESEL FREZE VİDASI / BALL NOSE SCREW / *SCHRAUBE FÜR KUGELFRÄSER*	P3216-ROHX 16
1220-M5X0.5X15	M5X0.5	16.4	6	7.8	20	KÜRESEL FREZE VİDASI / BALL NOSE SCREW / *SCHRAUBE FÜR KUGELFRÄSER*	P3220-ROHX 20
1220-M6X0.75X20	M6X0.75	20	6	9.4	20	KÜRESEL FREZE VİDASI / BALL NOSE SCREW / *SCHRAUBE FÜR KUGELFRÄSER*	P3225
1204-M8X0.75X26	M8X0.75	26	7.5	12	4	KÜRESEL FREZE VİDASI / BALL NOSE SCREW / *SCHRAUBE FÜR KUGELFRÄSER*	P3232
1210-M3.5X9.6	M3.5X0.6	9.6	4	4.7	10	KÜRESEL FREZE VİDASI / BALL NOSE SCREW / *SCHRAUBE FÜR KUGELFRÄSER*	BNM 12
1215-M4X13.5	M4X0.7	13.5	5	5.8	15	KÜRESEL FREZE VİDASI / BALL NOSE SCREW / *SCHRAUBE FÜR KUGELFRÄSER*	BNM 16

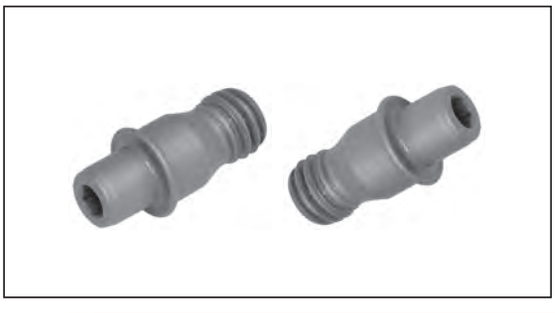

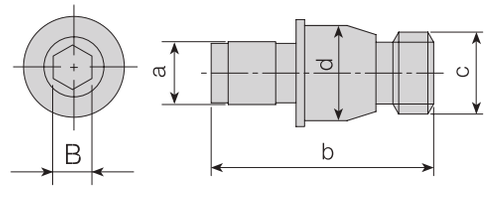

Takım Kodu *Ordering Code* *Bestell-Bezeichnung*	EKSANTRİK VİDA / *ECCENTRIC SCREW* / *EXZENTERSCHRAUBEN*						
	a	b	c	d	B	Ürün Detayı / *Product Detail* / *Produkt-Details*	
AEV-01-M6x16	4.85	16	M6x1.0	6.5	2.5	Eksantrik Vida / Eccentric Screw / *EXZENTERSCHRAUBEN*	PSDNN Kartuş için / for Cartridge / *FÜR KASSETTE*

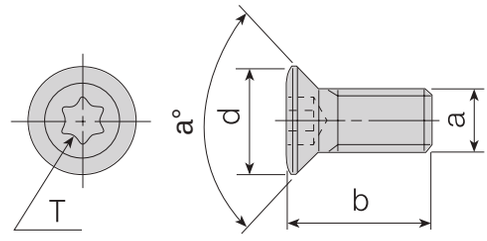

TORK VİDALARI / *TORX SCREWS* / *TORX-SCHRAUBEN*

Takım Kodu *Ordering Code* *Bestell-Bezeichnung*	a (M)	b	T	d	a°	Ürün Detayı / *Product Detail* / *Produkt-Details*	
4006-M1.6x3.2	M1.6X0.35	3.2	6	2.5	60	S-SİSTEM için / For S-SYSTEM / *FÜR S-SYSTEM*	TORK VİDA / *TORX SCREW* / *TORX-SCHRAUBEN*
3006-M1.8x4	M1.8X0.35	4	6	2.45	60	S-SİSTEM için / For S-SYSTEM / *FÜR S-SYSTEM*	TORK VİDA / *TORX SCREW* / *TORX-SCHRAUBEN*
3006-M2x3.1	M2X0.4	3.1	6	2.7	60	S-SİSTEM için / For S-SYSTEM / *FÜR S-SYSTEM*	TORK VİDA / *TORX SCREW* / *TORX-SCHRAUBEN*
3006-M2x3.3	M2X0.4	3.3	6	2.7	60	S-SİSTEM için / For S-SYSTEM / *FÜR S-SYSTEM*	TORK VİDA / *TORX SCREW* / *TORX-SCHRAUBEN*
3006-M2X3.6	M2X0.4	3.6	6	2.7	60	S-SİSTEM için / For S-SYSTEM / *FÜR S-SYSTEM*	TORK VİDA / *TORX SCREW* / *TORX-SCHRAUBEN*
3006-M2x4	M2X0.4	4.3	6	2.7	60	S-SİSTEM için / For S-SYSTEM / *FÜR S-SYSTEM*	TORK VİDA / *TORX SCREW* / *TORX-SCHRAUBEN*
4006-M2x5	M2X0.4	5	6	3	55	S-SİSTEM için / For S-SYSTEM / *FÜR S-SYSTEM*	TORK VİDA / *TORX SCREW* / *TORX-SCHRAUBEN*
3007-M2.2x4.6	M2.2X0.45	4.6	7	3.15	60	S-SİSTEM için / For S-SYSTEM / *FÜR S-SYSTEM*	TORK VİDA / *TORX SCREW* / *TORX-SCHRAUBEN*
4006-M2.2x5	M2.2X0.45	5	6	2.8	55	S-SİSTEM için / For S-SYSTEM / *FÜR S-SYSTEM*	TORK VİDA / *TORX SCREW* / *TORX-SCHRAUBEN*
1008-M2.5x5	M2.5X0.45	5.5	8	3.5	45	S-SİSTEM için / For S-SYSTEM / *FÜR S-SYSTEM*	TORK VİDA / *TORX SCREW* / *TORX-SCHRAUBEN*
1008-M2.5x7	M2.5X0.45	7	8	3.6	45	S-SİSTEM için / For S-SYSTEM / *FÜR S-SYSTEM*	TORK VİDA / *TORX SCREW* / *TORX-SCHRAUBEN*
1108-M2.5x6	M2.5X0.45	6	8	3.9	R	S-SİSTEM için / For S-SYSTEM / *FÜR S-SYSTEM*	TORK VİDA / *TORX SCREW* / *TORX-SCHRAUBEN*
3008-M2.5x5	M2.5X0.45	5	8	3.5	60	S-SİSTEM için / For S-SYSTEM / *FÜR S-SYSTEM*	TORK VİDA / *TORX SCREW* / *TORX-SCHRAUBEN*
3008-M2.5x6	M2.5X0.45	6	8	3.5	60	S-SİSTEM için / For S-SYSTEM / *FÜR S-SYSTEM*	TORK VİDA / *TORX SCREW* / *TORX-SCHRAUBEN*
3008-M2.5X8	M2.5X0.45	8	8	3.5	50	S-SİSTEM için / For S-SYSTEM / *FÜR S-SYSTEM*	TORK VİDA / *TORX SCREW* / *TORX-SCHRAUBEN*
4008-M2.5x4	M2.5X0.45	4	8	3.5	45	S-SİSTEM için / For S-SYSTEM / *FÜR S-SYSTEM*	TORK VİDA / *TORX SCREW* / *TORX-SCHRAUBEN*
4008-M2.5x4.5	M2.5X0.45	4.5	8	3.5	45	S-SİSTEM için / For S-SYSTEM / *FÜR S-SYSTEM*	TORK VİDA / *TORX SCREW* / *TORX-SCHRAUBEN*
4008-M2.5x6	M2.5X0.45	5.8	8	3.5	45	S-SİSTEM için / For S-SYSTEM / *FÜR S-SYSTEM*	TORK VİDA / *TORX SCREW* / *TORX-SCHRAUBEN*
4008-M2.5x6.5	M2.5X0.45	6.5	8	4	60	S-SİSTEM için / For S-SYSTEM / *FÜR S-SYSTEM*	TORK VİDA / *TORX SCREW* / *TORX-SCHRAUBEN*
4108-M2.5x6.5	M2.5X0.45	6.5	8	3.5	50	S-SİSTEM için / For S-SYSTEM / *FÜR S-SYSTEM*	TORK VİDA / *TORX SCREW* / *TORX-SCHRAUBEN*
4108-M2.5x8	M2.5X0.45	8	8	3.5	50	S-SİSTEM için / For S-SYSTEM / *FÜR S-SYSTEM*	TORK VİDA / *TORX SCREW* / *TORX-SCHRAUBEN*
1008-M3x6	M3X0.5	6	8	4	60	S-SİSTEM için / For S-SYSTEM / *FÜR S-SYSTEM*	TORK VİDA / *TORX SCREW* / *TORX-SCHRAUBEN*
1008-M3x8	M3X0.5	8	8	3.9	60	S-SİSTEM için / For S-SYSTEM / *FÜR S-SYSTEM*	TORK VİDA / *TORX SCREW* / *TORX-SCHRAUBEN*
1108-M3x6.8	M3X0.5	6.8	8	4	60	S-SİSTEM için / For S-SYSTEM / *FÜR S-SYSTEM*	TORK VİDA / *TORX SCREW* / *TORX-SCHRAUBEN*
3008-M3x6	M3X0.5	6	8	4	45	S-SİSTEM için / For S-SYSTEM / *FÜR S-SYSTEM*	TORK VİDA / *TORX SCREW* / *TORX-SCHRAUBEN*
3008-M3x7	M3X0.5	7	8	4	55	S-SİSTEM için / For S-SYSTEM / *FÜR S-SYSTEM*	TORK VİDA / *TORX SCREW* / *TORX-SCHRAUBEN*
3008-M3x8	M3X0.5	8	8	4	45	S-SİSTEM için / For S-SYSTEM / *FÜR S-SYSTEM*	TORK VİDA / *TORX SCREW* / *TORX-SCHRAUBEN*
3108-M3x6	M3X0.5	6	8	3.8	60	S-SİSTEM için / For S-SYSTEM / *FÜR S-SYSTEM*	TORK VİDA / *TORX SCREW* / *TORX-SCHRAUBEN*
4008-M3x8	M3X0.5	8	8	4	60	S-SİSTEM için / For S-SYSTEM / *FÜR S-SYSTEM*	TORK VİDA / *TORX SCREW* / *TORX-SCHRAUBEN*
4010-M3x6	M3X0.5	6	10	4.2	45	S-SİSTEM için / For S-SYSTEM / *FÜR S-SYSTEM*	TORK VİDA / *TORX SCREW* / *TORX-SCHRAUBEN*
4010-M3x8	M3X0.5	8	10	4.2	45	S-SİSTEM için / For S-SYSTEM / *FÜR S-SYSTEM*	TORK VİDA / *TORX SCREW* / *TORX-SCHRAUBEN*
1015-M3.5x9	M3.5X0.6	9	15	5.3	60	S-SİSTEM için / For S-SYSTEM / *FÜR S-SYSTEM*	TORK VİDA / *TORX SCREW* / *TORX-SCHRAUBEN*
1015-M3.5x11	M3.5X0.6	11.1	15	5.3	60	S-SİSTEM için / For S-SYSTEM / *FÜR S-SYSTEM*	TORK VİDA / *TORX SCREW* / *TORX-SCHRAUBEN*
1015-M3.5x14	M3.5X0.6	14	15	5.3	66	S-SİSTEM için / For S-SYSTEM / *FÜR S-SYSTEM*	TORK VİDA / *TORX SCREW* / *TORX-SCHRAUBEN*
1015-M3.5x16	M3.5X0.6	16	15	5.3	55	S-SİSTEM için / For S-SYSTEM / *FÜR S-SYSTEM*	TORK VİDA / *TORX SCREW* / *TORX-SCHRAUBEN*
1315-M3.5x11	M3.5X0.6	10.6	15	7.9	-	S-SİSTEM için / For S-SYSTEM / *FÜR S-SYSTEM*	TORK VİDA / *TORX SCREW* / *TORX-SCHRAUBEN*
1510-M3.5x7	M3.5X0.6	7.1	10	5.1	55	S-SİSTEM için / For S-SYSTEM / *FÜR S-SYSTEM*	TORK VİDA / *TORX SCREW* / *TORX-SCHRAUBEN*
1510-M3.5x9	M3.5X0.6	9.1	10	5	55	S-SİSTEM için / For S-SYSTEM / *FÜR S-SYSTEM*	TORK VİDA / *TORX SCREW* / *TORX-SCHRAUBEN*
1615-M3.5x10	M3.5X0.6	10	15	5.8	60	S-SİSTEM için / For S-SYSTEM / *FÜR S-SYSTEM*	TORK VİDA / *TORX SCREW* / *TORX-SCHRAUBEN*
1615-M3.5x11	M3.5X0.6	11	15	5.8	60	S-SİSTEM için / For S-SYSTEM / *FÜR S-SYSTEM*	TORK VİDA / *TORX SCREW* / *TORX-SCHRAUBEN*
1615-M3.5x15	M3.5X0.6	15	15	5.8	60	S-SİSTEM için / For S-SYSTEM / *FÜR S-SYSTEM*	TORK VİDA / *TORX SCREW* / *TORX-SCHRAUBEN*
3010-M3.5x7	M3.5X0.6	7	10	5	55	S-SİSTEM için / For S-SYSTEM / *FÜR S-SYSTEM*	TORK VİDA / *TORX SCREW* / *TORX-SCHRAUBEN*
3010-M3.5x9	M3.5X0.6	9	10	5	55	S-SİSTEM için / For S-SYSTEM / *FÜR S-SYSTEM*	TORK VİDA / *TORX SCREW* / *TORX-SCHRAUBEN*
3015-M3.5x9	M3.5X0.6	8.8	15	5.4	60	S-SİSTEM için / For S-SYSTEM / *FÜR S-SYSTEM*	TORK VİDA / *TORX SCREW* / *TORX-SCHRAUBEN*
4015-M3.5x8	M3.5X0.6	7.9	15	5.3	55	S-SİSTEM için / For S-SYSTEM / *FÜR S-SYSTEM*	TORK VİDA / *TORX SCREW* / *TORX-SCHRAUBEN*
4015-M3.5x9	M3.5X0.6	8.7	15	5.3	60	S-SİSTEM için / For S-SYSTEM / *FÜR S-SYSTEM*	TORK VİDA / *TORX SCREW* / *TORX-SCHRAUBEN*
4015-M3.5x10	M3.5X0.6	9.8	15	5.3	60	S-SİSTEM için / For S-SYSTEM / *FÜR S-SYSTEM*	TORK VİDA / *TORX SCREW* / *TORX-SCHRAUBEN*

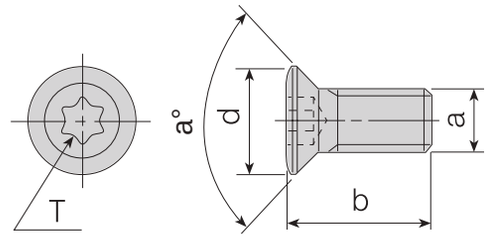

TORK VİDALARI / *TORX SCREWS* / *TORX-SCHRAUBEN*

Takım Kodu *Ordering Code* *Bestell-Bezeichnung*	a (M)	b	T	d	a°	Ürün Detayı / *Product Detail* / *Produkt-Details*	
4015-M3.5x11	M3.5X0.6	10.7	15	5.3	60	S-SİSTEM için / For S-SYSTEM / *FÜR S-SYSTEM*	TORK VİDA / *TORX SCREW* / *TORX-SCHRAUBEN*
4015-M3.5x12	M3.5X0.6	12	15	5.3	60	S-SİSTEM için / For S-SYSTEM / *FÜR S-SYSTEM*	TORK VİDA / *TORX SCREW* / *TORX-SCHRAUBEN*
4015-M3.5x14	M3.5X0.6	13.7	15	5.3	60	S-SİSTEM için / For S-SYSTEM / *FÜR S-SYSTEM*	TORK VİDA / *TORX SCREW* / *TORX-SCHRAUBEN*
1015-M4x8	M4X0.7	8	15	6.8	R	S-SİSTEM için / For S-SYSTEM / *FÜR S-SYSTEM*	TORK VİDA / *TORX SCREW* / *TORX-SCHRAUBEN*
1015-M4x9	M4X0.7	9	15	6.8	R	S-SİSTEM için / For S-SYSTEM / *FÜR S-SYSTEM*	TORK VİDA / *TORX SCREW* / *TORX-SCHRAUBEN*
1515-M4x9	M4X0.7	9	15	5.7	50	S-SİSTEM için / For S-SYSTEM / *FÜR S-SYSTEM*	TORK VİDA / *TORX SCREW* / *TORX-SCHRAUBEN*
1015-M4x11	M4X0.7	10.8	15	6.8	R	S-SİSTEM için / For S-SYSTEM / *FÜR S-SYSTEM*	TORK VİDA / *TORX SCREW* / *TORX-SCHRAUBEN*
1115-M4x10	M4X0.7	10	15	5.9	R	S-SİSTEM için / For S-SYSTEM / *FÜR S-SYSTEM*	TORK VİDA / *TORX SCREW* / *TORX-SCHRAUBEN*
1315-M4x11	M4X0.7	11.1	15	5	45	S-SİSTEM için / For S-SYSTEM / *FÜR S-SYSTEM*	TORK VİDA / *TORX SCREW* / *TORX-SCHRAUBEN*
1415-M4x11	M4X0.7	11	15	5.6	50	S-SİSTEM için / For S-SYSTEM / *FÜR S-SYSTEM*	TORK VİDA / *TORX SCREW* / *TORX-SCHRAUBEN*
1515-M4x11	M4X0.7	11.1	15	5.6	50	S-SİSTEM için / For S-SYSTEM / *FÜR S-SYSTEM*	TORK VİDA / *TORX SCREW* / *TORX-SCHRAUBEN*
1615-M4x11	M4X0.7	11.1	15	6	50	S-SİSTEM için / For S-SYSTEM / *FÜR S-SYSTEM*	TORK VİDA / *TORX SCREW* / *TORX-SCHRAUBEN*
3015-M4x9	M4X0.7	9	15	5.6	50	S-SİSTEM için / For S-SYSTEM / *FÜR S-SYSTEM*	TORK VİDA / *TORX SCREW* / *TORX-SCHRAUBEN*
3015-M4x11	M4X0.7	11	15	5.6	50	S-SİSTEM için / For S-SYSTEM / *FÜR S-SYSTEM*	TORK VİDA / *TORX SCREW* / *TORX-SCHRAUBEN*
4015-M4X8	M4X0.7	8	15	5.6	50	S-SİSTEM için / For S-SYSTEM / *FÜR S-SYSTEM*	TORK VİDA / *TORX SCREW* / *TORX-SCHRAUBEN*
4015-M4x9	M4X0.7	9	15	5.6	50	S-SİSTEM için / For S-SYSTEM / *FÜR S-SYSTEM*	TORK VİDA / *TORX SCREW* / *TORX-SCHRAUBEN*
4015-M4x10	M4X0.7	10	15	5.6	50	S-SİSTEM için / For S-SYSTEM / *FÜR S-SYSTEM*	TORK VİDA / *TORX SCREW* / *TORX-SCHRAUBEN*
4015-M4x11	M4X0.7	11	15	5.6	50	S-SİSTEM için / For S-SYSTEM / *FÜR S-SYSTEM*	TORK VİDA / *TORX SCREW* / *TORX-SCHRAUBEN*
4015-M4x12	M4X0.7	12	15	5.7	50	S-SİSTEM için / For S-SYSTEM / *FÜR S-SYSTEM*	TORK VİDA / *TORX SCREW* / *TORX-SCHRAUBEN*
4115-M4x12	M4X0.7	12	15	5.6	55	S-SİSTEM için / For S-SYSTEM / *FÜR S-SYSTEM*	TORK VİDA / *TORX SCREW* / *TORX-SCHRAUBEN*
4515-M4x8	M4X0.7	8	15	5.1	50	S-SİSTEM için / For S-SYSTEM / *FÜR S-SYSTEM*	TORK VİDA / *TORX SCREW* / *TORX-SCHRAUBEN*
4515-M4x11	M4X0.7	11	15	5.1	50	S-SİSTEM için / For S-SYSTEM / *FÜR S-SYSTEM*	TORK VİDA / *TORX SCREW* / *TORX-SCHRAUBEN*
4615-M4x11	M4X0.7	11	15	6	50	S-SİSTEM için / For S-SYSTEM / *FÜR S-SYSTEM*	TORK VİDA / *TORX SCREW* / *TORX-SCHRAUBEN*
1015-M4.5x12	M4.5X0.75	12	15	6.6	50	S-SİSTEM için / For S-SYSTEM / *FÜR S-SYSTEM*	TORK VİDA / *TORX SCREW* / *TORX-SCHRAUBEN*
1020-M4.5x14	M4.5X0.75	14	20	6.5	45	S-SİSTEM için / For S-SYSTEM / *FÜR S-SYSTEM*	TORK VİDA / *TORX SCREW* / *TORX-SCHRAUBEN*
1020-M4.5x16	M4.5X0.75	16	20	6.5	45	S-SİSTEM için / For S-SYSTEM / *FÜR S-SYSTEM*	TORK VİDA / *TORX SCREW* / *TORX-SCHRAUBEN*
1120-M4.5x12	M4.5X0.75	12.1	20	7.9	R	S-SİSTEM için / For S-SYSTEM / *FÜR S-SYSTEM*	TORK VİDA / *TORX SCREW* / *TORX-SCHRAUBEN*
1515-M4.5x11	M4.5X0.75	11	15	6.4	45	S-SİSTEM için / For S-SYSTEM / *FÜR S-SYSTEM*	TORK VİDA / *TORX SCREW* / *TORX-SCHRAUBEN*
4015-M4.5x11	M4.5X0.75	11	15	6.4	45	S-SİSTEM için / For S-SYSTEM / *FÜR S-SYSTEM*	TORK VİDA / *TORX SCREW* / *TORX-SCHRAUBEN*
4020-M4.5x10	M4.5X0.75	10	20	6.5	55	S-SİSTEM için / For S-SYSTEM / *FÜR S-SYSTEM*	TORK VİDA / *TORX SCREW* / *TORX-SCHRAUBEN*
4020-M4.5x12	M4.5X0.75	12	20	6.5	55	S-SİSTEM için / For S-SYSTEM / *FÜR S-SYSTEM*	TORK VİDA / *TORX SCREW* / *TORX-SCHRAUBEN*
1020-M5x7.5	M5X0.8	7.5	20	6.5	50	S-SİSTEM için / For S-SYSTEM / *FÜR S-SYSTEM*	TORK VİDA / *TORX SCREW* / *TORX-SCHRAUBEN*
1020-M5x11	M5X0.8	11	20	6.6	50	S-SİSTEM için / For S-SYSTEM / *FÜR S-SYSTEM*	TORK VİDA / *TORX SCREW* / *TORX-SCHRAUBEN*
1020-M5x14	M5X0.8	14.1	20	6.8	50	S-SİSTEM için / For S-SYSTEM / *FÜR S-SYSTEM*	TORK VİDA / *TORX SCREW* / *TORX-SCHRAUBEN*
1120-M5x13	M5X0.8	13	20	7	R	S-SİSTEM için / For S-SYSTEM / *FÜR S-SYSTEM*	TORK VİDA / *TORX SCREW* / *TORX-SCHRAUBEN*
1615-M5x14	M5X0.8	14	15	7.3	50	S-SİSTEM için / For S-SYSTEM / *FÜR S-SYSTEM*	TORK VİDA / *TORX SCREW* / *TORX-SCHRAUBEN*
1620-M5x18	M5X0.8	18	20	8.15	50	S-SİSTEM için / For S-SYSTEM / *FÜR S-SYSTEM*	TORK VİDA / *TORX SCREW* / *TORX-SCHRAUBEN*
1620-M5x22	M5X0.8	22	20	8.15	50	S-SİSTEM için / For S-SYSTEM / *FÜR S-SYSTEM*	TORK VİDA / *TORX SCREW* / *TORX-SCHRAUBEN*
4420-M5x14	M5X0.8	14	20	6.6	60	S-SİSTEM için / For S-SYSTEM / *FÜR S-SYSTEM*	TORK VİDA / *TORX SCREW* / *TORX-SCHRAUBEN*
1020-M6x16	M6X1.0	16	20	8.5	50	S-SİSTEM için / For S-SYSTEM / *FÜR S-SYSTEM*	TORK VİDA / *TORX SCREW* / *TORX-SCHRAUBEN*
1420-M6x16	M6X1.0	16	20	7.6	50	S-SİSTEM için / For S-SYSTEM / *FÜR S-SYSTEM*	TORK VİDA / *TORX SCREW* / *TORX-SCHRAUBEN*
1520-M6x16	M6X1.0	16	20	8.2	50	S-SİSTEM için / For S-SYSTEM / *FÜR S-SYSTEM*	TORK VİDA / *TORX SCREW* / *TORX-SCHRAUBEN*
1710-U5-40x12.2	UNC 5-40	12.2	10	5.6	60	S-SİSTEM için / For S-SYSTEM / *FÜR S-SYSTEM*	TORK VİDA / *TORX SCREW* / *TORX-SCHRAUBEN*
1720-U8-32x10	UNC 8-32	10	20	7.5	60	S-SİSTEM için / For S-SYSTEM / *FÜR S-SYSTEM*	TORK VİDA / *TORX SCREW* / *TORX-SCHRAUBEN*
1720-U8-32x15	UNC 8-32	15	20	7.5	60	S-SİSTEM için / For S-SYSTEM / *FÜR S-SYSTEM*	TORK VİDA / *TORX SCREW* / *TORX-SCHRAUBEN*
1707-U4-48x6	UNF 4-48	6	7	3.27	60	S-SİSTEM için / For S-SYSTEM / *FÜR S-SYSTEM*	TORK VİDA / *TORX SCREW* / *TORX-SCHRAUBEN*
1707-U4-48x6.5	UNF 4-48	6.5	7	3.27	60	S-SİSTEM için / For S-SYSTEM / *FÜR S-SYSTEM*	TORK VİDA / *TORX SCREW* / *TORX-SCHRAUBEN*
1707-U4-48x8.2	UNF 4-48	8.2	7	3.27	60	S-SİSTEM için / For S-SYSTEM / *FÜR S-SYSTEM*	TORK VİDA / *TORX SCREW* / *TORX-SCHRAUBEN*

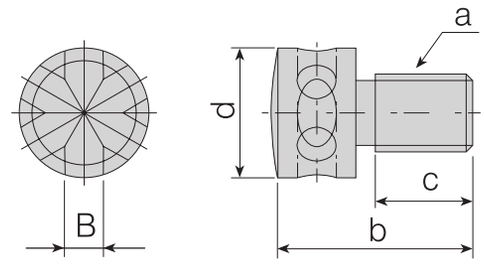

EKSENEL AYAR VİDALARI / *AXIAL ADJUSTING SCREWS* / *AXIAL-EINSTELLSCHRAUBE*

Takım Kodu *Ordering Code* *Bestell-Bezeichnung*	a (M)	b	c	d	B	Ürün Detayı / *Product Detail* / *Produkt-Details*	
2600-M4x9.5	M4X0.5	9.5	4	4	1.5	Kartuş için / for Cartridge / *FÜR KASSETTE*	Eksenel Ayar Vida / *Axial Adjust Screw* / *Axial-Einstellschraube*
2600-M5x13	M5x0.5	13	7	8	2.5	Kartuş için / for Cartridge / *FÜR KASSETTE*	Eksenel Ayar Vida / *Axial Adjust Screw* / *Axial-Einstellschraube*
2600-M6x18	M6x1.0	18	9	10	3.5	Kartuş için / for Cartridge / *FÜR KASSETTE*	Eksenel Ayar Vida / *Axial Adjust Screw* / *Axial-Einstellschraube*

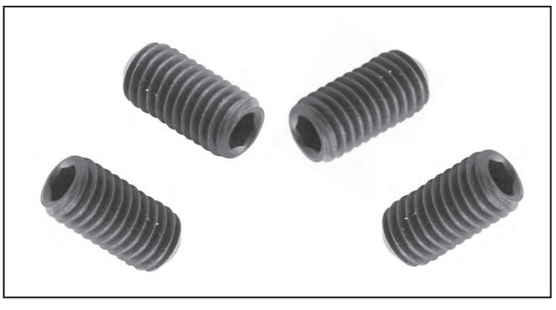

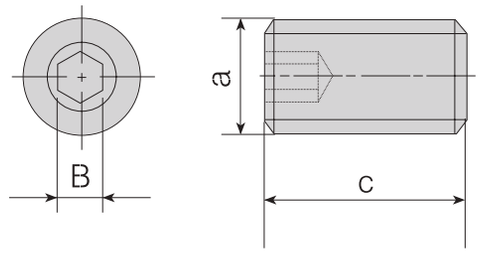

RADYAL AYAR VİDALARI / *RADIAL ADJUSTING SCREWS* / *AXIAL-EINSTELLSCHRAUBE*

Takım Kodu *Ordering Code* *Bestell-Bezeichnung*	a (M)	c	B	Ürün Detayı / *Product Detail* / *Produkt-Details*	
2715-M3x4	M3x0.5	4	1.5	KABA BARA için / for ROUGH BORING HEADS *FÜR SCHRUPP-SPINDELKOPF*	KABA BARA KARTUŞU için / for ROUGH BORING HEADS CARTRIDGE *FÜR KASSETTEN DER SCHRUPP-SPINDELKÖPFE*
2715-M3x5	M3x0.5	5	1.5	KABA BARA için / for ROUGH BORING HEADS *FÜR SCHRUPP-SPINDELKOPF*	KABA BARA KARTUŞU için / for ROUGH BORING HEADS CARTRIDGE *FÜR KASSETTEN DER SCHRUPP-SPINDELKÖPFE*
2715-M3x8	M3x0.5	8	1.5	KABA BARA için / for ROUGH BORING HEADS *FÜR SCHRUPP-SPINDELKOPF*	KABA BARA KARTUŞU için / for ROUGH BORING HEADS CARTRIDGE *FÜR KASSETTEN DER SCHRUPP-SPINDELKÖPFE*
2702-M4x4	M4x0.7	4	2	KARTUŞ için / for CARTRIDGE / *FÜR KASSETTE*	KARTUŞ için / for CARTRIDGE / *FÜR KASSETTE*
2702-M4x10	M4x0.7	10	2	KARTUŞ için / for CARTRIDGE / *FÜR KASSETTE*	KARTUŞ için / for CARTRIDGE / *FÜR KASSETTE*
2702-M4x12	M4x0.7	12	2	KABA BARA için / for ROUGH BORING HEADS *FÜR SCHRUPP-SPINDELKOPF*	KABA BARA KARTUŞU için / for ROUGH BORING HEADS CARTRIDGE *FÜR KASSETTEN DER SCHRUPP-SPINDELKÖPFE*
2725-M5x6	M5x0.8	5	2.5	KARTUŞ için / for CARTRIDGE / *FÜR KASSETTE*	KARTUŞ için / for CARTRIDGE / *FÜR KASSETTE*
2725-M5x10	M5x0.8	10	2.5	KARTUŞ için / for CARTRIDGE / *FÜR KASSETTE*	KARTUŞ içim / for CARTRIDGE / *FÜR KASSETTE*
2725-M5x12	M5x0.8	12	2.5	KABA BARA için / for ROUGH BORING HEADS *FÜR SCHRUPP-SPINDELKOPF*	KABA BARA KARTUŞU için / for ROUGH BORING HEADS CARTRIDGE *FÜR KASSETTEN DER SCHRUPP-SPINDELKÖPFE*
2725-M5x14	M5x0.8	14	2.5	KABA BARA için / for ROUGH BORING HEADS *FÜR SCHRUPP-SPINDELKOPF*	KABA BARA KARTUŞU için / for ROUGH BORING HEADS CARTRIDGE *FÜR KASSETTEN DER SCHRUPP-SPINDELKÖPFE*
2703-M6x16	M6x1	16	3	KABA BARA için / for ROUGH BORING HEADS *FÜR SCHRUPP-SPINDELKOPF*	KABA BARA KARTUŞU için / for ROUGH BORING HEADS CARTRIDGE *FÜR KASSETTEN DER SCHRUPP-SPINDELKÖPFE*
2704-M8x25	M8x1.25	25.9	4	KABA BARA için / for ROUGH BORING HEADS *FÜR SCHRUPP-SPINDELKOPF*	KABA BARA KARTUŞU için / for ROUGH BORING HEADS CARTRIDGE *FÜR KASSETTEN DER SCHRUPP-SPINDELKÖPFE*
2704-M8x1x5	M8x1	5	4	İÇTEN SOĞUTMA KANALLI TAKIMLAR için / for COOLANT TOOLS / *IFÜR AUSSEN - DREHHALTER*	JET TAKIMLAR için / For JET TOOLS / FÜR JET WERKZEUGE
2705-G1/8x5.5	G1/8	5.5	5	İÇTEN SOĞUTMA KANALLI TAKIMLAR için / for COOLANT TOOLS / *IFÜR AUSSEN - DREHHALTER*	JET TAKIMLAR için / For JET TOOLS / FÜR JET WERKZEUGE

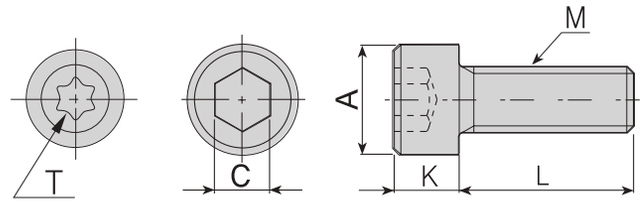

İNBUS CİVATALAR / *INBUS SCREWS* / *INNENSECHSKANT-SCHRAUBE*

Takım Kodu *Ordering Code* *Bestell-Bezeichnung*	M	A	C	K	L	Ürün Detayı / *Product Detail* / *Produkt-Details*	
2503-M4x10	M4x0.7	6.85	3	4	10	KANAL KATER VİDASI / SOME GROOVING TOOLS SCREW	*SCHRAUBEN FÜR STECHHALTER*
2525-M3X14	M3X0.5	5.4	2.5	2.9	14	BARA KARTUŞU için SIKMA VİDASI / for BORING HEADS CARTRIDGE SCREW	*SCHRAUBE FÜR KASSETTE DER SCHRUPP-SPINDELKÖPFE*
2503-M4X20	M4x0.7	7	3	3.9	20	BARA KARTUŞU için SIKMA VİDASI / for BORING HEADS CARTRIDGE SCREW	*SCHRAUBE FÜR KASSETTE DER SCHRUPP-SPINDELKÖPFE*
2503-M4X12	M4x0.7	6.85	3	4	12	KANAL KATER VİDASI / SOME GROOVING TOOLS SCREW	*SCHRAUBEN FÜR STECHHALTER*
2503-M4X15	M4x0.7	6.85	3	4	15	BARA KARTUŞU için SIKMA VİDASI / for BORING HEADS CARTRIDGE SCREW	*SCHRAUBE FÜR KASSETTE DER SCHRUPP-SPINDELKÖPFE*
2504-M5X16	M5X0.8	8.5	4	5	16	KANAL KATER VİDASI / SOME GROOVING TOOLS SCREW	*SCHRAUBEN FÜR STECHHALTER*
2504-M5X12	M5X0.8	8.5	4	5	12	KANAL KATER VİDASI / SOME GROOVING TOOLS SCREW	*SCHRAUBEN FÜR STECHHALTER*
2504-M5X25	M5X0.8	8.5	4	5	25	BARA KARTUŞU için SIKMA VİDASI / for BORING HEADS CARTRIDGE SCREW	*SCHRAUBE FÜR KASSETTE DER SCHRUPP-SPINDELKÖPFE*
2505-M6X16	M6X1	9.9	5	6	16	KANAL KATER VİDASI / SOME GROOVING TOOLS SCREW	*SCHRAUBEN FÜR STECHHALTER*
2505-M6X20	M6X1	9.9	5	6	20	KANAL KATER VİDASI / SOME GROOVING TOOLS SCREW	*SCHRAUBEN FÜR STECHHALTER*
2505-M6X25	M6X1	9.9	5	6	25	BLOK BASKI PABUÇ VİDASI / for BLOCK CLAMP SCREW	*SCHRAUBE FÜR SPANNBLOCK*
2505-M6X30	M6X1	9.9	5	6	30	BARA KARTUŞU için SIKMA VİDASI / for BORING HEADS CARTRIDGE SCREW	*SCHRAUBE FÜR KASSETTE DER SCHRUPP-SPINDELKÖPFE*
2306-M8X37	M8X1.25	13	6	6.4	31.5	MONTAJ VİDASI (KAFASI KÜÇÜK) / MOUNTING SCREW (SMALL HEAD)	*BEFESTIGUNGSSCHRAUBE*
2405-M8X30	M8X1.25	13	5	5	30	A16 MONTAJ VİDASI (KAFASI KÜÇÜK) / MOUNTING SCREW (SMALL HEAD)	*BEFESTIGUNGSSCHRAUBE (KLEINER KOPF)*
2506-M8X20	M8X1.25	13	6	7.9	20	KARTUŞ MONTAJ VİDASI / CARTRIDGE MOUNTING SCREW	*BEFESTIGUNGSSCHRAUBE FÜR KASSETTE*
2506-M8X30	M8X1.25	13	6	7.9	30	A16 MONTAJ VİDASI / MOUNTING SCREW	*BEFESTIGUNGSSCHRAUBE*
2506-M8X35	M8X1.25	13	6	7.9	35	BARA KARTUŞU için SIKMA VİDASI / for BORING HEADS CARTRIDGE SCREW	*SCHRAUBE FÜR KASSETTE DER SCHRUPP-SPINDELKÖPFE*
2406-M8X30	M8X1.25	12	6	7.9	30	A16 MONTAJ VİDASI / MOUNTING SCREW	*BEFESTIGUNGSSCHRAUBE*
2407-M10X30	M10X1.5	16	7	6	30	A16 MONTAJ VİDASI / MOUNTING SCREW	*BEFESTIGUNGSSCHRAUBE*
2408-M10X30	M10X1.5	13	8	10	30	A22 MONTAJ VİDASI / MOUNTING SCREW	*BEFESTIGUNGSSCHRAUBE*
2508-M10X30	M10X1.5	16	8	10	30	A22 MONTAJ VİDASI / MOUNTING SCREW	*BEFESTIGUNGSSCHRAUBE*
2508-M10X40	M10X1.5	16	8	10	40	BARA KARTUŞU için SIKMA VİDASI / for BORING HEADS CARTRIDGE SCREWS	*SCHRAUBE FÜR KASSETTE DER SCHRUPP-SPINDELKÖPFE*
2408-M12X35	M12X1.75	18	8	7	35	A27 MONTAJ VİDASI / MOUNTING SCREW	*BEFESTIGUNGSSCHRAUBE*
2510-M12X35	M12X1.75	18	10	12	35	A27 MONTAJ VİDASI / MOUNTING SCREW	*BEFESTIGUNGSSCHRAUBE*
2514-M16X35	M16X2.0	23.7	14	16	35	A32 MONTAJ VİDASI / MOUNTING SCREW	*BEFESTIGUNGSSCHRAUBE*
AAV-11-U5-40x4.5	UNC 5-40	5.4	T10	2.8	4.5	16 ER/L, 16 IR/L ALTLIK VİDASI / SHIM SCREW	*SCHRAUBE FÜR UNTERLAGE*
AAV-12-U8-32x5.5	UNC 8-32	6.7	T20	3.8	5.5	22 ER/L, 22 IR/L ALTLIK VİDASI / SHIM SCREW	*SCHRAUBE FÜR UNTERLAGE*
AAV-15-M5x5.7	M5X0.8	8.5	T20	3.15	5.7	27 ER/L, 27 IR/L ALTLIK VİDASI / SHIM SCREW	*SCHRAUBE FÜR UNTERLAGE*

SEGMAN / *RING* / *RING*

Ürün Resmi *Product Picture* *Produkt-Bild*	Ürün Kodu *Product Code / Code*	Ürün Detayı / *Product Detail* / *Produkt-Details*	
	ACS-01	C-SİSTEM için / For C-SYSTEM / *FÜR C-SYSTEM*	TNGN, CNGN, DNGN, SNGN SEGMANI / *RING*
	AS-01	T-M-SİSTEM için / For T-M-SYSTEM / *FÜR T-M-SYSTEM*	AKV-30-M6x22 SEGMANI / *RING*
	AS-02	T SİSTEM için / For T SYSTEM / *FÜR T-SYSTEM*	AKV-19-M7x25 SEGMANI / *RING*

Ürün Resmi / *Product Picture* / *Produkt-Bild*	ORING / *ORING* / *ORING*		
	Ürün Kodu / *Product Code / Code*	Ürün Detayı / *Product Detail* / *Produkt-Details*	
	AOR-01	P-SİSTEM için / For P-SYSTEM / *FÜR P-SYSTEM*	ORING
	AXR-01	T-P SİSTEM için / For T-P SYSTEM / *TFÜR P-SYSTEM*	ORING

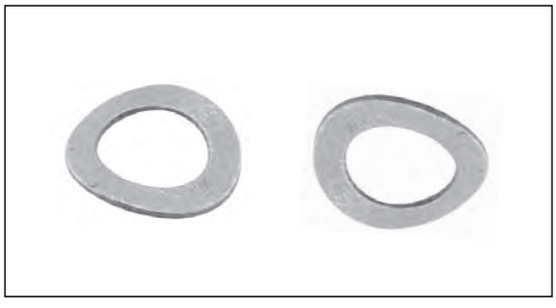

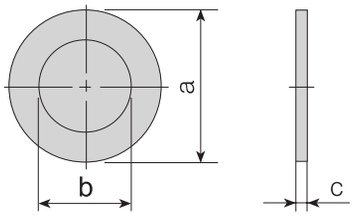

Takım Kodu / *Ordering Code* / *Bestell-Bezeichnung*	BASKI VE ALTLIK VİDASI PULU / *STAMP* / *UNTERLEGSCHEIBE*				
	a	b	c	Ürün Detayı / *Product Detail* / *Produkt-Details*	
ABPL-01	10.5	6.2	0.5	PUL/STAMP/ *RING*	BASKI PULU / STAMP / *RING*
ABPL-02	12.75	7.1	0.45	PUL/STAMP/ *RING*	BASKI PULU / STAMP / *RING*
ABPL-03	5.3	3.2	0.5	PUL/STAMP/ *RING*	TER - TIR 16 ER/EL - IR/IL ALTLIK VİDA PULU / SHIM SCREW RING / *SHIM SCREW RING /SCHRAUBE FÜR UNTERLAGENRING*
ABPL-04	6.9	4.2	0.5	PUL/STAMP/ *RING*	TER - TIR 22 ER/EL - IR/IL ALTLIK VİDA PULU / SHIM SCREW RING / *SHIM SCREW RING /SCHRAUBE FÜR UNTERLAGENRING*
ABPL-05	8.5	5	0.5	PUL/STAMP/ *RING*	TER - TIR 27 ER/EL - IR/IL ALTLIK VİDA PULU / SHIM SCREW RING / *SHIM SCREW RING /SCHRAUBE FÜR UNTERLAGENRING*

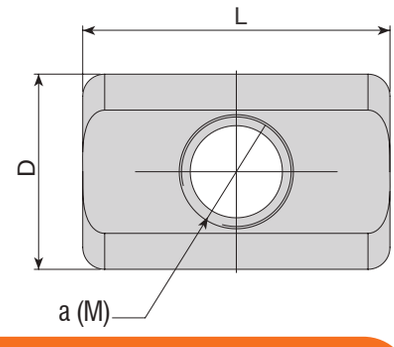

Takım Kodu / *Ordering Code* / *Bestell-Bezeichnung*	BARA PABUÇLARI / *BORING HEADS CARTRIDGE* / *KASSETTE FÜR SPINDELKOPF*				
	a (M)	D	L	Ürün Detayı / *Product Detail* / *Produkt-Details*	
ABKS-D16	M3x0.5	4.9	6	KABA BARA için / for ROUGH BORING HEADS / *FÜR SCHRUPP-SPINDELKOPF*	ABHR-D16x42-W16-L90
ABKS-D20	M4x0.7	5.9	9	ABA BARA için / for ROUGH BORING HEADS / *FÜR SCHRUPP-SPINDELKOPF*	ABHR-D20x50-W20-L100
ABKS-D25	M4x0.7	5.9	12	KABA BARA için / for ROUGH BORING HEADS / *FÜR SCHRUPP-SPINDELKOPF*	ABHR-D25x60-W20-L110
ABKS-D32	M5x0.8	8.9	14	KABA BARA için / for ROUGH BORING HEADS / *FÜR SCHRUPP-SPINDELKOPF*	ABHR-D32x64-W25-L120
ABKS-D40	M6x1	10.9	18	KABA BARA için / for ROUGH BORING HEADS / *FÜR SCHRUPP-SPINDELKOPF*	ABHR-D40x80-W32-L140
ABKS-D50	M8x1.25	13.9	28	KABA BARA için / for ROUGH BORING HEADS / *FÜR SCHRUPP-SPINDELKOPF*	ABHR-D50x100-W32-L160
ABKS-D63	M10x1.5	15.9	35	KABA BARA için / for ROUGH BORING HEADS / *FÜR SCHRUPP-SPINDELKOPF*	ABHR-D63x80-W32-L140, ABHR-D63x130-W40-L200
ABKS-D80	M12x1.75	17.9	45	KABA BARA için / for ROUGH BORING HEADS / *FÜR SCHRUPP-SPINDELKOPF*	ABHR-D80x140-W40-L210, ABHR-D80x140-W40-L210 -B

Ürün Resmi
Product Picture
Produkt-Bild

KESME ve KANAL LAMA AÇMA BLOK PABUÇLARI / *BLOCKS FOR PARTING AND DEEP GROOVING BLADES CLAMPS*
KLEMMLEISTE FÜR SCHWERT-SPANNBLOCK

Ürün Kodu / *Product Code* / *Code*	Ürün Detayı / *Product Detail* / *Produkt-Details*	
ABK-01	LAMA BLOĞU İçin / For BLADE BLOCK /FÜR SCHWERT-SPANNBLOCK	ALBU-20-26 BASKI PABUCU / CLAMP / *PRATZE*
ABK-02	LAMA BLOĞU İçin / For BLADE BLOCK / *FÜR SCHWERT-SPANNBLOCK*	ALBU-25-26 BASKI PABUCU / CLAMP / *PRATZE*
ABK-03	LAMA BLOĞU İçin / For BLADE BLOCK / *FÜR SCHWERT-SPANNBLOCK*	ALBU-20-32 BASKI PABUCU / CLAMP / *PRATZE*
ABK-04	LAMA BLOĞU İçin / For BLADE BLOCK / *FÜR SCHWERT-SPANNBLOCK*	ALBU-25-32, ALBU-32-32 BASKI PABUCU / CLAMP / *PRATZE*

Ürün Resmi
Product Picture
Produkt-Bild

LAMA ANAHTARI / BLADE KEY / *SCHWERT-SCHLÜSSEL*

Ürün Kodu / *Product Code* / *Code*	Ürün Detayı / *Product Detail* / *Produkt-Details*
ALA-01	AKL LAMA ANAHTARI / for BLADE KEY / *SCHWERT-SCHLÜSSEL*
ALA-02	AKL LAMA ANAHTARI / for BLADE KEY / *SCHWERT-SCHLÜSSEL*

Ürün Resmi
Product Picture
Produkt-Bild

ALYAN ANAHTARLARI / *ALLEN KEYS* / *INNENSECHSKANT-SCHLÜSSEL*

Ürün Kodu / *Product Code* / *Code*	Ürün Detayı / *Product Detail* / *Produkt-Details*	
AAL-01-2	2 mm	ALYAN ANAHTARI / ALLEN KEYS / *INNENSECHSKANT-SCHLÜSSEL*
AAL-02-2.5	2.5 mm	ALYAN ANAHTARI / ALLEN KEYS / *INNENSECHSKANT-SCHLÜSSEL*
AAL-03-3	3 mm	ALYAN ANAHTARI / ALLEN KEYS / *INNENSECHSKANT-SCHLÜSSEL*
AAL-05-4	4 mm	ALYAN ANAHTARI / ALLEN KEYS / *INNENSECHSKANT-SCHLÜSSEL*
AAL-07-5	5 mm	ALYAN ANAHTARI / ALLEN KEYS / *INNENSECHSKANT-SCHLÜSSEL*
AAL-08-6	6 mm	ALYAN ANAHTARI / ALLEN KEYS / *INNENSECHSKANT-SCHLÜSSEL*
AAL-09-1.5	1.5 mm	ALYAN ANAHTARI / ALLEN KEYS / *INNENSECHSKANT-SCHLÜSSEL*
AAL-11-8	8 mm	ALYAN ANAHTARI / ALLEN KEYS / *INNENSECHSKANT-SCHLÜSSEL*
AAL-12-10	10 mm	ALYAN ANAHTARI / ALLEN KEYS / *INNENSECHSKANT-SCHLÜSSEL*

Ürün Resmi
Product Picture
Produkt-Bild

TORK ANAHTARLARI / *TORX KEYS* / *TORX-SCHLÜSSEL*

Ürün Kodu / *Product Code* / *Code*	Ürün Detayı / *Product Detail* / *Produkt-Details*
82-T06	T06 TORK ANAHTARI / *TORX KEY* / *TORX-SCHLÜSSEL*
82-T07	T07 TORK ANAHTARI / *TORX KEY* / *TORX-SCHLÜSSEL*
82-T08	T08 TORK ANAHTARI / *TORX KEY* / *TORX-SCHLÜSSEL*
82-T10	T10 TORK ANAHTARI / *TORX KEY* / *TORX-SCHLÜSSEL*
80-T15	T15 TORK ANAHTARI / *TORX KEY* / *TORX-SCHLÜSSEL*
80-T20	T20 TORK ANAHTARI / *TORX KEY* / *TORX-SCHLÜSSEL*
81-T15	T15 T-TİP TORK ANAHTARI / *T-TYPE TORX KEY* / *T-TYP-TORX-SCHLÜSSEL*
81-T20	T20 T-TİP TORK ANAHTARI / *T-TYPE TORX KEY* / *T-TYP-TORX-SCHLÜSSEL*

KOD / CODE	AÇIKLAMA / *DESCRIPTION*	BESCHREIBUNG	S.N. / P.N. SEITE
A/PTFNR/L ..	Boring Bars	Bohstangen	92
A/SCLCR/L ..	Boring Bars SET	Bohstangen Set	96
A/SDUCR/L ..	Boring Bars SET	Bohstangen Set	99
AAKT-IG-R/L ..	Face External Grooving Tool Holders	Axial Stechhalter	164
AAKT-KG-R/L ..	Face External Grooving Tool Holders	Axial Stechhalter	163
AAKT-K-R/L ..	Face External Grooving Tool Holders	Axial Stechhalter	162
AAKT-SGC-T-R/L ..	Face External Grooving Tool Holders	Axial Stechhalter	164
AAKT-WGX24-T-R/L ..	Face External Grooving Tool Holders	Axial Stechhalter	165
AAKT-ZCC2-R/L ..	Face External Grooving Tool Holders	Axial Stechhalter	163
ABHF ..	Adjustable Finish Boring Heads	EINSTELLBARE BOHRKÖPFE	227
ABHR ..	Adjustable Rough Boring Heads	EINSTELLBARE SPINDELKÖPFE	231
ABHRS ..	Adjustable Rough Boring Heads Body	TRÄGERWERKZEUGE FÜR EINSTELLBARE SCHRUPP-SPINDELKÖPFE	232
ACBM ..	Countersink Open Milling Tools	Senkwerkzeugf.Zylinderkopf-schrauben	239
ACM ..	Chamfering End Mills	Fasfräser	237
ACM45-SP..	Chamfering End Mills	Fasfräser	238
ACPBT-..	Pipe Beveling Tools	Rohrendenanfaswerkzeug	131
ADCR	Drill Chamfering Ring Tools	Rohrendenanfaswerkzeug	218
ADKT-123-R/L ..	External Grooving Tool Holders	Außen - Stechhalter	149
ADKT-123-S-R/L ..	External Grooving (Swiss Type) Tool Holders	Außen - Stechhalter (SwissType)	161
ADKT-151.22-R/L ..	External Grooving Tool Holders	Außen - Stechhalter	150
ADKT-151.23-R/L ..	External Grooving Tool Holders	Außen - Stechhalter	150
ADKT-154.91-R/L ..	External Grooving Tool Holders	Außen - Stechhalter	151
ADKT-ARN-R/L ..	External Grooving Tool Holders	Außen - Stechhalter	151
ADKT-CD-R/L ..	External Grooving Tool Holders	Außen - Stechhalter	157
ADKT-GB-R/L ..	External Grooving Tool Holders	Außen - Stechhalter	154
ADKT-GP-R/L ..	External Grooving Tool Holders	Außen - Stechhalter	156
ADKT-GY2-R/L ..	External Grooving Tool Holders	Außen - Stechhalter	157
ADKT-H22-R/L ..	External Grooving Tool Holders	Außen - Stechhalter	154
ADKT-HK-R/L ..	External Grooving Tool Holders	Außen - Stechhalter	145
ADKT-H-R/L ..	External Grooving Tool Holders	Außen - Stechhalter	144
ADKT-HS223 R/L ..	External Grooving Tool Holders	Außen - Stechhalter	145
ADKT-IDC-R/L ..	External Grooving Tool Holders	Außen - Stechhalter	148
ADKT-IGI-R/L ..	External Grooving Tool Holders	Außen - Stechhalter	148
ADKT-IG-R/L ..	External Grooving Tool Holders	Außen - Stechhalter	148
ADKT-IGTN-R/L ..	External Grooving Tool Holders	Außen - Stechhalter	148
ADKT-I-R/L ..	External Grooving Tool Holders	Außen - Stechhalter	148
ADKT-I-R/L ..-S	External Grooving (Swiss Type) Tool Holders	Außen - Stechhalter (SwissType)	159
ADKT-ITG-R/L ..	External Grooving Tool Holders	Außen - Stechhalter	147
ADKT-KG-R/L ..	External Grooving Tool Holders	Außen - Stechhalter	143
ADKT-KG-R/L ..-S	External Grooving (Swiss Type) Tool Holders	Außen - Stechhalter (SwissType)	160
ADKT-KM-R/L ..	External Grooving Tool Holders	Außen - Stechhalter	147
ADKT-K-R/L ..	External Grooving Tool Holders	Außen - Stechhalter	142
ADKT-K-R/L .. -H	External Grooving Tool Holders With Coolant Tools	Externe Nutwerkzeughalter Mit Kühlwerkzeug	143
ADKT-K-R/L ..-S	External Grooving (Swiss Type) Tool Holders	Außen - Stechhalter (SwissType)	160
ADKT-LGC-R/L ..	External Grooving Tool Holders	Außen - Außen - Stechhalter	153

KOD / CODE	AÇIKLAMA / *DESCRIPTION*	BESCHREIBUNG	S.N. / P.N. SEITE
ADKT-RD-R/L ..	External Grooving Tool Holders	Außen - Stechhalter	153
ADKT-RD-R/L .. -S	External Grooving (Swiss Type) Tool Holders	Außen - Stechhalter (SwissType)	158
ADKT-SGC-T-R/L ..	Face External Grooving Tool Holders	Axial Stechhalter	164
ADKT-SWC-R/L ..	External Grooving Tool Holders	Außen - Stechhalter	157
ADKT-TD-R/L ..	External Grooving Tool Holders	Außen - Stechhalter	152
ADKT-TD-R/L ..-S	External Grooving (Swiss Type) Tool Holders	Außen - Stechhalter (Swiss Type)	158
ADKT-TD-R/L..-H	External Grooving Tool Holders With Coolant Tools	Externe Nutwerkzeughalter Mit Kühlwerkzeug	152
ADKT-TG-R/L ..	External Grooving Tool Holders	Außen - Stechhalter	155
ADKT-TGF-R/L ..	External Grooving Tool Holders	Außen - Stechhalter	155
ADKT-TG-R/L .. -S	External Grooving (Swiss Type) Tool Holders	Außen - Stechhalter (SwissType)	161
ADKT-WGX..-R/L ..	External Grooving Tool Holders	Außen - Stechhalter	156
ADKT-WGX..-R/L ..-S	External Grooving (Swiss Type) Tool Holders	Außen - Stechhalter (SwissType)	161
ADKT-ZCC1-R/L ..	External Grooving Tool Holders	Außen - Stechhalter	145
ADKT-ZCC2-R/L ..	External Grooving Tool Holders	Außen - Stechhalter	146
ADKT-ZCC2-R/L ..-S	External Grooving (Swiss Type) Tool Holders	Außen - Stechhalter (SwissType)	159
AEKR/L ..	Economic Cutting Tools	Multifunktionales Werkzeug	224
AEM90-3P..	End Mills	Schaftfräser	266
AEM90-3P..	Modular End Mills	Einschraubfräser	287
AEM90-4N..	End Mills	Schaftfräser	266
AEM90-AD..	End Mills	Schaftfräser	240
AEM90-AD..	Modular End Mills	Einschraubfräser	282
AEM90-AN..	End Mills	Schaftfräser	242
AEM90-AO..	End Mills	Schaftfräser	249
AEM90-AO..	Modular End Mills	Einschraubfräser	283
AEM90-AP..	End Mills	Schaftfräser	244
AEM90-AP..	Modular End Mills	Einschraubfräser	283
AEM90-AX..	End Mills	Schaftfräser	250
AEM90-AX..	Modular End Mills	Einschraubfräser	282
AEM90-AZ..	End Mills	Schaftfräser	252
AEM90-BD..	End Mills	Schaftfräser	253
AEM90-BD.. -H	Modular End Mills (Screw Type Tools)	Einschraubfräser	253
AEM90-DC..	Modular End Mills	Einschraubfräser	284
AEM90-ED..	End Mills	Schaftfräser	254
AEM90-LO-H..	End Mills	Schaftfräser	256
AEM90-LO	End Mills	Schaftfräser	257
AEM90-LN..	End Mills	Schaftfräser	255
AEM90-R390..	End Mills	Schaftfräser	257
AEM90-R390..	Modular End Mills	Einschraubfräser	258
AEM90-RT..	End Mills	Schaftfräser	258
AEM90-RT..	Modular End Mills	Einschraubfräser	285
AEM90-SE..	End Mills	Schaftfräser	259
AEM90-SO..	End Mills	Schaftfräser	259
AEM90-SPGT..	End Mills	Schaftfräser	261
AEM90-TNG..	End Mills	Schaftfräser	286
AEM90-TNG.. -H	Modular End Mills (Screw Type Tools)	Einschraubfräser	260
AEM90-VC2205.. -H	End Mills	Schaftfräser	261

KOD / CODE	AÇIKLAMA / *DESCRIPTION*	BESCHREIBUNG	S.N. / *P.N.* SEITE
AEM90-WN..	End Mills	Schaftfräser	262
AEM90-WN..	Modular End Mills	Einschraubfräser	262
AEM90-WNG.. -H	End Mills	Schaftfräser	262
AEM90-XC..	End Mills	Schaftfräser	263
AEM90-XD..	End Mills	Schaftfräser	263
AEM90-XN..-H	Modular End Mills (Screw Type Tools)	Einschraubfräser	287
AEM90-XN..	End Mills	Schaftfräser	264
AEM90-XO..	End Mills	Schaftfräser	264
AEM90-ZC..	End Mills	Schaftfräser	265
AEM90-ZP..	End Mills	Schaftfräser	265
AEM95(C)-XD..	Modular End Mills	Einschraubfräser	288
AEMR(C)-RD..	Face and Copy End Mills	Kopier - und Schaftfräser	269
AEMR-QP..	Face and Copy Mills	Kopier - und Schaftfräser	270
AEMR-QP..	Modular End Mills	Einschraubfräser	293
AEMR-RC..	Modular End Mills	Einschraubfräser	291
AEMR-RD..	Face and Copy Mills	Kopier - und Schaftfräser	269
AEMR-RD..	Modular End Mills	Einschraubfräser	291
AEMR-RP..	Face and Copy Mills	Kopier - und Schaftfräser	267
AEMR-RP..	Modular End Mills	Einschraubfräser	289
AEMR-RP..	Modular End Mills (Screw Type Tools)	Einschraubfräser	292
AEMR-RY..	Face and Copy End Mills	Kopier - und Schaftfräser	268
AEMR-RY..	Modular End Mills	Einschraubfräser	290
AEMRC-RD..	Modular End Mills (Screw Type Tools)	Einschraubfräser	290
AET	Eccentric Adaptör For U-Drill	Exzentrischer Adapter für Vollbohrer	220
AFM40-NN..	Face Milling	Plan-und Eckmesserköpfe	315
AFM42C-XD..	Face Milling	Plan-und Eckmesserköpfe	312
AFM43(C)-OD..	Face Milling	Plan-und Eckmesserköpfe	312
AFM43(C)-OF..	Face Milling	Plan-und Eckmesserköpfe	313
AFM43-ON..	Face Milling	Plan-und Eckmesserköpfe	314
AFM44-ON..	Face Milling	Plan-und Eckmesserköpfe	314
AFM45(L)-HN..	Face Milling	Plan-und Eckmesserköpfe	315
AFM45(L)-SE..	Face Milling	Plan-und Eckmesserköpfe	316
AFM45(S)-SE	Face Milling	Plan-und Eckmesserköpfe	316
AFM45-SE..	Face Milling	Plan-und Eckmesserköpfe	317
AFM45C(L)-HN..	Face Milling	Plan-und Eckmesserköpfe	357
AFM45C(L)-SN..	Face Milling	Plan-und Eckmesserköpfe	319
AFM45C-ON..	Face Milling	Plan-und Eckmesserköpfe	322
AFM45C-XN..	Face Milling	Plan-und Eckmesserköpfe	357
AFM45-NN..	Face Milling	Plan-und Eckmesserköpfe	316
AFM45-ON..	Face Milling	Plan-und Eckmesserköpfe	321
AFM45S-SE..	Face Milling	Plan-und Eckmesserköpfe	318
AFM45-SA..	Face Milling	Plan-und Eckmesserköpfe	320
AFM45-SN..	Face Milling	Plan-und Eckmesserköpfe	323
AFM45-XN..	Face Milling	Plan-und Eckmesserköpfe	322
AFM66-PN..	Face Milling	Plan-und Eckmesserköpfe	323
AFM67-PN..	Face Milling	Plan-und Eckmesserköpfe	324
AFM75-AP..	Face Milling	Plan-und Eckmesserköpfe	324
AFM75C-SP..	Face Milling	Plan-und Eckmesserköpfe	358
AFM75-XO..	Face Milling	Plan-und Eckmesserköpfe	325
AFM88C-SN..	Face Milling	Plan-und Eckmesserköpfe	326

KOD / CODE	AÇIKLAMA / *DESCRIPTION*	BESCHREIBUNG	S.N. / *P.N.* SEITE
AFM88-SN..	Face Milling	Plan-und Eckmesserköpfe	325
AFM89-SN..	Face Milling	Plan-und Eckmesserköpfe	328
AFM90(L)-LN..	Face Milling	Plan-und Eckmesserköpfe	335
AFM90(S)-SD..	Face Milling	Plan-und Eckmesserköpfe	342
AFM90-3P..	Face Milling	Plan-und Eckmesserköpfe	350
AFM90-490..	Face Milling	Plan-und Eckmesserköpfe	341
AFM90-4N..	Face Milling	Plan-und Eckmesserköpfe	350
AFM90-6N..	Face Milling	Plan-und Eckmesserköpfe	351
AFM90-AD..	Face Milling	Plan-und Eckmesserköpfe	329
AFM90-AN..	Face Milling	Plan-und Eckmesserköpfe	330
AFM90-AO..	Face Milling	Plan-und Eckmesserköpfe	335
AFM90-AP..	Face Milling	Plan-und Eckmesserköpfe	332
AFM90-AX..	Face Milling	Plan-und Eckmesserköpfe	333
AFM90-BD..	Face Milling	Plan-und Eckmesserköpfe	334
AFM90C-TP..	Face Milling	Plan-und Eckmesserköpfe	359
AFM90-LO..	Face Milling	Plan-und Eckmesserköpfe	339
AFM90-LO..-H	Face Milling	Plan-und Eckmesserköpfe	334
AFM90-R290..	Face Milling	Plan-und Eckmesserköpfe	340
AFM90-R390..	Face Milling	Plan-und Eckmesserköpfe	340
AFM90-RT..	Face Milling	Plan-und Eckmesserköpfe	341
AFM90-SE..	Face Milling	Plan-und Eckmesserköpfe	343
AFM90-SP..	Face Milling	Plan-und Eckmesserköpfe	344
AFM90-TN..	Face Milling	Plan-und Eckmesserköpfe	345
AFM90-TP..	Face Milling	Plan-und Eckmesserköpfe	346
AFM90-VC2205.. -H	Face Milling	Plan-und Eckmesserköpfe	347
AFM90-WN..	Face Milling	Plan-und Eckmesserköpfe	348
AFM90-WNGO.. -H	Face Milling	Plan-und Eckmesserköpfe	347
AFM90-XN..	Face Milling	Plan-und Eckmesserköpfe	349
AFM90-XO..	Face Milling	Plan-und Eckmesserköpfe	349
AFMR(C)-RD..	Face and Copy Milling	Kopier - und Schaftfräser	353
AFMR(C)-RO..	Face and Copy Milling	Kopier - und Schaftfräser	354
AFMR-QP..	Face and Copy Milling	Kopier - und Schaftfräser	356
AFMR-RC..	Face and Copy Milling	Kopier - und Schaftfräser	352
AFMR-RP..	Face and Copy Milling	Kopier - und Schaftfräser	355
AFMR-RY..	Face and Copy Milling	Kopier - und Schaftfräser	255
AHFM(C)-JD..	High Feed Milling Tools	Hochvorschubfräser	297
AHFM(C)-SD..	High Feed End Mills	Hochvorschubschaftfräser	366
AHFM(C)-SD..	High Feed Milling Tools	Hochvorschubfräser	279
AHFM(C)-SD..	Modular High Feed End Mills	Hochvorschubeinschraubfräser	299
AHFM(C)-WD..	High Feed End Mills	Hochvorschubschaftfräser	279
AHFM(C)-WD..	High Feed Milling Tools	Hochvorschubfräser	280
AHFM(L)-WN..	High Feed Milling Tools	Hochvorschubfräser	361
AHFM-BL..	High Feed End Mills	Hochvorschubschaftfräser	276
AHFM-BL..	High Feed Milling Tools	Hochvorschubfräser	360
AHFM-BL..	Modular High Feed End Mills	Hochvorschubfräser	293
AHFM-BN..	High Feed End Mills	Hochvorschubschaftfräser	270
AHFMC-JD..	High Feed End Mills	Hochvorschubschaftfräser	364
AHFMC-JD..	Modular High Feed End Mills	Hochvorschubfräser	297
AHFMC-WD..	Modular High Feed End Mills	Hochvorschubfräser	302
AHFM-ED..	Modular High Feed End Mills	Hochvorschubfräser	294

KOD / CODE	AÇIKLAMA / *DESCRIPTION*	BESCHREIBUNG	S.N. / P.N. SEITE
AHFM-EN..	High Feed End Mills	Hochvorschubschaftfräser	273
AHFM-EN..	High Feed Milling Tools	Hochvorschubfräser	360
AHFM-EN..	Modular High Feed End Mills	Hochvorschubfräser	295
AHFM-EO..	High Feed End Mills	Hochvorschubschaftfräser	271
AHFM-EP..	High Feed End Mills	Hochvorschubschaftfräser	271
AHFM-EP..	High Feed Milling Tools	Hochvorschubfräser	271
AHFM-EP..	Modular High Feed End Mills	Hochvorschubfräser	294
AHFM-JD..	High Feed Milling Tools	Hochvorschubfräser	362
AHFM-JD..	Modular High Feed End Mills	Hochvorschubfräser	296
AHFM-LN..	High Feed End Mills	Hochvorschubschaftfräser	275
AHFM-LN..	Modular High Feed End Mills	Hochvorschubfräser	295
AHFM-LN0303.. -H	Modular End Mills	Einschraubfräser	362
AHFM-LN0303.. -H	Modular (Screw Type) Highfeed End Mills	Einschraubfräser	295
AHFM-LN0303.. -H	High Feed Milling Tools	Hochvorschubfräser	275
AHFM-LO..	High Feed End Mills	Hochvorschubschaftfräser	275
AHFM-LO..	High Feed Milling Tools	Hochvorschubfräser	361
AHFM-LO..	Modular High Feed End Mills	Hochvorschubeinschraubfräser	296
AHFM-LP..	High Feed End Mills	Hochvorschubschaftfräser	276
AHFM-SD..	Modular High Feed End Mills	Hochvorschubfräser	297
AHFM-SO..	High Feed End Mills	Hochvorschubschaftfräser	277
AHFM-SO..	High Feed Milling Tools	Hochvorschubschaftfräser	365
AHFM-SO..	Modular High Feed End Mills	Hochvorschubfräser	300
AHFM-SP..	High Feed End Mills	Hochvorschubschaftfräser	274
AHFM-SP..	High Feed Milling Tools	Hochvorschubfräser	363
AHFM-SP..	Modular High Feed End Mills	Hochvorschubfräser	298
AHFM-SP-H..	High Feed End Mills	Hochvorschubschaftfräser	274
AHFM-WN..	High Feed End Mills	Hochvorschubschaftfräser	280
AHFM-WN..	Modular High Feed End Mills	Hochvorschubfräser	281
AHFM-WO..	High Feed End Mills	Hochvorschubschaftfräser	281
AHFM-YO..	High Feed End Mills	Hochvorschubschaftfräser	279
AHFM-YP..	High Feed End Mills	Hochvorschubschaftfräser	278
AHFM-YP..	Modular High Feed End Mills	Hochvorschubfräser	301
AHFM-JO..	High Feed End Mills	Hochvorschubschaftfräser	363
AHM ..	Helix Chamfer Milling Tools	Helix-Fasfräser	238
AHM90-AP..	Helix End Mills	Wendelschaftfräser	311
AHM90-AP1204.. -H	Helix End Mills	Wendelschaftfräser	310
AIKT-123..-R/L ..	Internal Grooving Tool Holders	Innen - Stechhalter	176
AIKT-151..-R/L ..	Internal Grooving Tool Holders	Innen - Stechhalter	176
AIKT-154.91-R/L ..	Internal Grooving Tool Holders	Innen - Stechhalter	177
AIKT-GP-R/L ..	Internal Grooving Tool Holders	Innen - Stechhalter	181
AIKT-HK-R/L ..	Internal Grooving Tool Holders	Innen - Stechhalter	189
AIKT-H-R/L ..	Internal Grooving Tool Holders	Innen - Stechhalter	174
AIKT-HS223-R/L ..	Internal Grooving Tool Holders	Innen - Stechhalter	175
AIKT-IGE-R/L ..	Internal Grooving Tool Holders	Innen - Stechhalter	178
AIKT-IGI-R/L ..	Internal Grooving Tool Holders	Innen - Stechhalter	179
AIKT-IG-R/L ..	Internal Grooving Tool Holders	Innen - Stechhalter	180
AIKT-I-R/L ..	Internal Grooving Tool Holders	Innen - Stechhalter	179
AIKT-ITG-R/L ..	Internal Grooving Tool Holders	Innen - Stechhalter	180
AIKT-KG-R/L ..	Internal Grooving Tool Holders	Innen - Stechhalter	174
AIKT-KM-R/L ..	Internal Grooving Tool Holders	Innen - Stechhalter	175

KOD / *CODE*	AÇIKLAMA / *DESCRIPTION*	BESCHREIBUNG	S.N. / P.N. SEITE
AIKT-K-R/L ..	Internal Grooving Tool Holders	Innen - Stechhalter	173
AIKT-MB..	Mini Grooving Tool	Mini - Stechwerkzeuge	183
AIKT-QC..-R/L ..	Internal Grooving Tool Holders	Innen - Stechhalter	182
AIKT-RD-R/L ..	Internal Grooving Tool Holders	Innen - Stechhalter	177
AIKT-SGC-R ..	Internal Grooving Tool Holders	Innen - Stechhalter	183
AIKT-TD-R/L ..	Internal Grooving Tool Holders	Innen - Stechhalter	178
AIKT-TG-R/L ..	Internal Grooving Tool Holders	Innen - Stechhalter	181
AIKT-ZCC2-R/L ..	Internal Grooving Tool Holders	Innen - Stechhalter	182
AKCR ..	Adjustable Rough Boring Heads Cartridge	Einstellbare Schrupp - Spindel-kopf Kurzdrehhalter	233
AKL-123 ..	Blades	Stechschwert	167
AKL-K ..	Blades	Stechschwert	168
AKL-SP ..	Blades	Stechschwert	169
AKL-SX ..	Blades	Stechschwert	169
AKL-ZCC2 ..	Blades	Stechschwert	168
AKL-I ..	Blades	Stechschwert	167
AKL-SGC ..	Blades	Stechschwert	166
AKL-TD ..	Blades	Stechschwert	166
AKSR ..	Adjustable Rough Boring Heads Cartridge	EINSTELLBARE SPINDEL-KÖPFE	233
ALBU ..	Blocks For Blades	Spannblock für Stechschwert	170
ALBU-H ..	Blocks For Blades	Spannblock für Stechschwert	170
ALKT-ZCC2-R/L ..	Face External Grooving Tool Holders	Axial Stechhalter	165
APMR-BNM..	Ball Nose End Mills	Kopier-Schaftfräser	304
APMR-BNM.. -H	Modular (Screw Type) End Mills	Einschraubfräser	306
APMR-P32..	Ball Nose End Mills	Kopier-Schaftfräser	305
APMR-P32..	Ball Nose Modular End Mills	Modulare Einschraub - Kugelfräser	306
APMR-RO..	Ball Nose End Mills	Kopier-Schaftfräser	304
APMR-SWB..	Ball Nose Modular End Mills	Modulare Einschraub - Kugelfräser	307
APMR-XP..	Ball Nose End Mills	Kopier-Schaftfräser	305
APMR-XP..	Ball Nose Modular End Mills	Modulare Einschraub - Kugelfräser	307
ASDM-CC..	Disc Milling	Scheibenfräser	372
ASDM-SPGT..	Disc Milling	Scheibenfräser	371
ASTB-..	Swiss Easy Change Tools	Swiss Easy Change Tools	70
ATM..	Thread Milling Tools	Gewindefräswerkzeuge	308
ATM-3BEI..	Thread Milling Tools	Gewindefräswerkzeuge	309
ATM60..	Thread Milling Tools	Gewindefräswerkzeuge	310
ATSM90-CC..	T Slot Milling	T Nutenfräser	369
ATSM90-SP..	T Slot Milling	T Nutenfräser	370
ATSMR-RD..	T Slot Milling	T Nutenfräser	370
ATTB ..	Antı Vibration Tool	Schwingungsgedämpfte Bohrstangen	115
ATTC ..	Antı Vibration Tool	Schwingungsgedämpfte Bohrstangen	116
ATTC- .. SCLCR/L ..	Antı Vibration Tool	Schwingungsgedämpfte Bohrstangen	116
ATTC- .. SDUCR/L ..	Antı Vibration Tool	Schwingungsgedämpfte Bohrstangen	132
ATTC- .. SVUCR/L ..	Antı Vibration Tool	Schwingungsgedämpfte Bohrstangen	117
ATTC- .. TCLNR/L ..	Antı Vibration Tool	Schwingungsgedämpfte Bohrstangen	118

KOD / *CODE*	AÇIKLAMA / *DESCRIPTION*	BESCHREIBUNG	S.N. / P.N. SEITE
ATTC- .. TDUNR/L ..	Antı Vibration Tool	Schwingungsgedämpfte Bohrstangen	117
ATUM .. xD2 KDR ..	U-Drill	Vollbohrer	210
ATUM .. xD2 SP ..	U-Drill	Vollbohrer	195
ATUM .. xD2 SPGT ..	U-Drill	Vollbohrer	201
ATUM .. xD2 WCM ..	U-Drill	Vollbohrer	188
ATUM .. xD3 KDR ..	U-Drill	Vollbohrer	211
ATUM .. xD3 SO ..	U-Drill	Vollbohrer	208
ATUM .. xD3 SP ..	U-Drill	Vollbohrer	198
ATUM .. xD3 SPGT ..	U-Drill	Vollbohrer	202
ATUM .. xD3 WCM ..	U-Drill	Vollbohrer	190
ATUM .. xD4 KDR ..	U-Drill	Vollbohrer	210
ATUM .. xD4 SO ..	U-Drill	Vollbohrer	209
ATUM .. xD4 SP ..	U-Drill	Vollbohrer	199
ATUM .. xD4 SPGT ..	U-Drill	Vollbohrer	204
ATUM .. xD4 WCM ..	U-Drill	Vollbohrer	192
ATUM .. xD5 SP ..	U-Drill	Vollbohrer	200
ATUM .. xD5 WCM ..	U-Drill	Vollbohrer	194
ATUM xD2 SO ..	U-Drill	Vollbohrer	207
ATUM xD2 SOMT ..	U-Drill	Vollbohrer	212
ATUM xD3 880 ..	U-Drill	Vollbohrer	216
ATUM xD3 SO ..	U-Drill	Vollbohrer	208
ATUM xD3 SOMT ..	U-Drill	Vollbohrer	213
ATUM xD4 SO ..	U-Drill	Vollbohrer	209
ATUM xD4 SOMT ..	U-Drill	Vollbohrer	214
ATUM xD5 SOMT ..	U-Drill	Vollbohrer	215
ATUM xD5 SPGT ..	U-Drill	Vollbohrer	204
AVTT..	Screwed Tool Holders	Aufnahme für Einschraubfräser	308
CCLNR/L ..	External Tool Holders	Außen-Drehhalter	45
CDJNR/L ..	External Tool Holders	Außen-Drehhalter	46
CDNNN ..	External Tool Holders	Außen-Drehhalter	46
CKJNR/L ..	External Tool Holders	Außen-Drehhalter	45
CKUNR/L ..	Internal Tool Holders	Außen-Drehhalter	98
CRDCN ..	External Tool Holders	Außen-Drehhalter	47
CRDCR/L ..	External Tool Holders	Außen-Drehhalter	48
CSDNN ..	External Tool Holders	Außen-Drehhalter	48
CSKNR/L ..	External Tool Holders	Außen-Drehhalter	49
CSRNR/L ..	External Tool Holders	Außen-Drehhalter	49
CSSNR/L ..	External Tool Holders	Außen-Drehhalter	50
CTFPR/L ..	Boring Bars	Bohstangen	82
CTJNR/L ..	External Tool Holders	Außen-Drehhalter	50
E/SCLCR/L ..	Boring Bars SET	Bohstangen Set	111
E/SDUCR/L ..	Boring Bars SET	Bohstangen Set	112
E/STFCR/L ..	Boring Bars	Bohstangen	112
E/STUPR/L ..	Boring Bars	Bohstangen	110
MCLNR/L ..	Internal Tool Holders	Außen-Drehhalter	84
MDUNR/L ..	Internal Tool Holders	Außen-Drehhalter	84
MTENN ..	External Tool Holders	Außen-Drehhalter	30
MTFNR/L ..	Internal Tool Holders	Außen-Drehhalter	85
MTJNR/L ..	External Tool Holders	Außen-Drehhalter	30
MT-NR/L ..	Internal Tool Holders	Außen-Drehhalter	85

KOD / *CODE*	AÇIKLAMA / *DESCRIPTION*	BESCHREIBUNG	S.N. / P.N. SEITE
MTQNR/L ..	Internal Tool Holders	Außen-Drehhalter	86
MTUNR/L ..	Internal Tool Holders	Außen-Drehhalter	86
MWLNR/L ..	External Tool Holders	Außen-Drehhalter	31
MWLNR/L ..	Internal Tool Holders	Außen-Drehhalter	87
MWMNN ..	External Tool Holders	Außen-Drehhalter	31
PCBNR/L ..	External Tool Holders	Außen-Drehhalter	33
PCLNR/L ..	External Tool Holders	Außen-Drehhalter	33
PCLNR/L ..	Internal Tool Holders	Außen-Drehhalter	89
PCLNR/L.. -H	External Turning Toolholders With Coolant Tools	Außen-Drehhalter INNENKÜHLUNG	34
PCMNN ..	External Tool Holders	Außen-Drehhalter	34
PDJNR/L ..	External Tool Holders	Außen-Drehhalter	35
PDJNR/L .. -H	External Turning Toolholders With Coolant Tools	Außen-Drehhalter INNENKÜHLUNG	35
PDNNN ..	External Tool Holders	Außen-Drehhalter	36
PDNNN-H	External Turning Toolholders With Coolant Tools	Außen-Drehhalter INNENKÜHLUNG	36
PDQNR/L ..	Internal Tool Holders	Außen-Drehhalter	90
PDUNR/L ..	Internal Tool Holders	Außen-Drehhalter	91
PDXNR/L ..	Internal Tool Holders	Außen-Drehhalter	90
PSBNR/L ..	External Tool Holders	Außen-Drehhalter	37
PSDNN ..	Cartridge	Kassette	130
PSDNN ..	External Tool Holders	Außen-Drehhalter	37
PSKNR/L ..	Cartridge	Kassette	128
PSKNR/L ..	External Tool Holders	Außen-Drehhalter	38
PSKNR/L ..	Internal Tool Holders	Außen-Drehhalter	92
PSRNR/L ..	Cartridge	Kassette	129
PSSNR/L ..	External Tool Holders	Außen-Drehhalter	38
PTFNR/L ..	Cartridge	Kassette	129
PTFNR/L ..	External Tool Holders	Außen-Drehhalter	39
PTGNR/L ..	External Tool Holders	Außen-Drehhalter	39
PTGNR/L ..	Cartridge	Kassette	129
PTJNR/L ..	External Tool Holders	Außen-Drehhalter	40
PTTNR/L ..	External Tool Holders	Außen-Drehhalter	40
PTUNR/L ..	Internal Tool Holders	Außen-Drehhalter	93
PWLNR/L ..	External Tool Holders	Außen-Drehhalter	41
PWLNR/L ..	Internal Tool Holders	Außen-Drehhalter	94
PWLNR/L .. -H	External Turning Toolholders With Coolant Tools	Interne Kühlung Aussen - Drehhalter	41
PDJCR/L.. -H	External Tool Holders Swiss Type	Außen-Drehhalter Swiss Type	42
S/SCLCR/L ..	Boring Bars SET	Bohstangen Set	111
S/SDUCR/L ..	Boring Bars SET	Bohstangen Set	112
SCACR/L ..	Engine Overhaul Cartridge	Motorüberholungskassette	123
SCACR/L ..	External Tool Holders	Außen-Drehhalter	51
SCACR/L ..-S	External Tool Holders Swiss Type	Außen-Drehhalter Swiss Type	66
SCFCR/L	Spare Parts Of Cartridge	Ersatzteile für Kassette	130
SCFCR/L ..	Cartridge	Kassette	125
SCFCR/L ..	Internal Tool Holders	Außen-Drehhalter	97
SCLCR/L ..	Boring Bars With Carbide Shank	Bohrstangen mit Hartmetall-schaft	109
SCLCR/L ..	External Tool Holders	External Tool Holders	52
SCLCR/L ..-SHP	External Tool Holders	External Tool Holders	53
SCLCR/L ..	Internal Tool Holders	Außen-Drehhalter	96

KOD / *CODE*	AÇIKLAMA / *DESCRIPTION*	BESCHREIBUNG	S.N. / P.N. SEITE
SCLCR/L ..-S	External Tool Holders Swiss Type	Außen-Drehhalter Swiss Type	66
SCMCN ..	Engine Overhaul Cartridge	Хонингованные Kassette	124
SCMCN ..	External Tool Holders	Außen-Drehhalter	53
SCSCR/L	Spare Parts Of Cartridge	Ersatzteile für Kassette	130
SCSCR/L ..	Cartridge	Kassette	126
SDACR/L ..-S	External Tool Holders Swiss Type	Außen-Drehhalter Swiss Type	67
SD-CR/L ..	Internal Tool Holders	Außen-Drehhalter	97
SDHCR/L ..	External Tool Holders	Außen-Drehhalter	54
SDJCR/L ..	External Tool Holders	Außen-Drehhalter	54
SDJCR/L ..	Sec Tools	Sec Tools	71
SDJCR/L ..-S	External Tool Holders Swiss Type	Außen-Drehhalter Swiss Type	67
SDJCR/L ..-SHP	External Tool Holders	Außen-Drehhalter	55
SDJCR/L-..	Swiss Easy Change Tools	Swiss Easy Change Tools	71
SDNCN ..	External Tool Holders	Außen-Drehhalter	55
SDPCR/L ..	Internal Tool Holders	Außen-Drehhalter	98
SDQCR/L ..	Internal Tool Holders	Außen-Drehhalter	98
SDUCR/L ..	Boring Bars With Carbide Shank	Bohrstangen mit Hartmetallschaft	109
SDUCR/L ..	Internal Tool Holders	Außen-Drehhalter	99
SDXCR/L ..	Internal Tool Holders	Außen-Drehhalter	100
SER/L ..	External Threading Tool Holders	Sec Tools	134
SER/L ..	Sec Tools	Sec Tools	72
SIR/L ..	Internal Threading Tool Holders	Werkzeughalter für Innen-gewinde	135
SRDCN ..	External Tool Holders	Außen-Drehhalter	56
SRDCR/L ..	External Tool Holders	Außen-Drehhalter	57
SRGCR/L ..	External Tool Holders	Außen-Drehhalter	57
SRGCR/L ..	Internal Tool Holders	Außen-Drehhalter	101
SRHCR/L ..	External Tool Holders	Außen-Drehhalter	58
SRSCN..	Engine Overhaul Cartridge	Motorüberholungskassette	124
SRXCR/L ..	External Tool Holders	Außen-Drehhalter	58
SSDCN ..	External Tool Holders	Außen-Drehhalter	59
SSKCR/L ..	Cartridge	Kassette	126
SSSCR/L ..	External Tool Holders	Außen-Drehhalter	59
SSSCR/L ..	Internal Tool Holders	Außen-Drehhalter	101
STCCN ..	External Tool Holders	Außen-Drehhalter	61
ST-CR/L ..	Internal Tool Holders	Außen-Drehhalter	102
STFCR/L	Spare Parts Of Cartridge	Ersatzteile für Kassette	130
STFCR/L ..	Cartridge	Kassette	127
STFCR/L ..	External Tool Holders	Außen-Drehhalter	60
STFCR/L ..	Internal Tool Holders	Außen-Drehhalter	102
STFPR/L ..	Finish Boring Heads Cartridge	FERTIGBOHRKÖPFE UND KARTUSCHEN	229
STGCR/L ..	External Tool Holders	Außen-Drehhalter	60
STGCR/L ..-S	External Tool Holders Swiss Type	Außen-Drehhalter Swiss Type	68
STJCR/L ..	External Tool Holders	Außen-Drehhalter	61
STSCR/L	Spare Parts Of Cartridge	Ersatzteile für Kassette	130
STSCR/L ..	Cartridge	Kassette	127
STTCR/L	Spare Parts Of Cartridge	Ersatzteile für Kassette	130
STTCR/L ..	Cartridge	Kassette	128
STUCR/L ..	External Tool Holders	Außen-Drehhalter	62
STUCR/L ..	Internal Tool Holders	Außen-Drehhalter	103
STUPR/L ..	Internal Tool Holders	Außen-Drehhalter	104
STUPR/L ..	Finish Boring Heads Cartridge	FERTIGBOHRKÖPFE UND KARTUSCHEN	228
STXCR/L ..	Engine Overhaul Cartridge	Motorüberholungskassette	125
SVACR/L ..-S	External Tool Holders Swiss Type	Außen-Drehhalter Swiss Type	69
SVHBR/L ..	External Tool Holders	Außen-Drehhalter	62
SVHCR/L ..	External Tool Holders	Außen-Drehhalter	63
SVJBR/L ..	External Tool Holders	Außen-Drehhalter	63
SVJBR/L ..	Internal Tool Holders	Außen-Drehhalter	104
SVJBR/L ..-S	External Tool Holders Swiss Type	Außen-Drehhalter Swiss Type	69
SVJCR/L	Swiss Easy Change Tools	Swiss Easy Change Tools	71
SVJCR/L ..	External Tool Holders	Außen-Drehhalter	64
SVJCR/L ..	Internal Tool Holders	Außen-Drehhalter	107
SVJCR/L ..	Sec Tools	Sec Tools	71
SVJCR/L ..-S	External Tool Holders Swiss Type	Außen-Drehhalter Swiss Type	70
SVQBR/L ..	Internal Tool Holders	Außen-Drehhalter	105
SVQCR/L ..	Internal Tool Holders	Außen-Drehhalter	105
SVUBR/L ..	Internal Tool Holders	Außen-Drehhalter	106
SVUCR/L ..	Internal Tool Holders	Außen-Drehhalter	106
SVVBN ..	External Tool Holders	Außen-Drehhalter	65
SVVCN ..	External Tool Holders	Außen-Drehhalter	65
SVXBR/L ..	Internal Tool Holders	Außen-Drehhalter	107
SVJCR/L ..-SHP	External Tool Holders	Außen-Drehhalter	64
SWLCR ..	Internal Tool Holders	Außen-Drehhalter	108
SWLCR ..	Finish Boring Heads Cartridge	FERTIGBOHRKÖPFE UND KARTUSCHEN	228
SWUBR ..	Internal Tool Holders	Außen-Drehhalter	108
TCBNR/L ..	External Tool Holders	Außen-Drehhalter	13
TCBNR/L ..-H	External Tool Holders	Außen-Drehhalter	13
TCKNR/L ..	External Tool Holders	Außen-Drehhalter	14
TCKNR/L ..-H	External Tool Holders	Außen-Drehhalter	14
TCLNR/L ..	External Tool Holders	Außen-Drehhalter	15
TCLNR/L ..-H	External Tool Holders	Außen-Drehhalter	15
TCLNR/L ..	Internal Tool Holders	Außen-Drehhalter	77
TCLNR/L .. -H	External Turning Toolholders With Coolant Tools	Außen-Drehhalter INNENKÜHLUNG	15
TCMNN ..	External Tool Holders	Außen-Drehhalter	16
TCZNN ..	External Tool Holders	Außen-Drehhalter	16
TDHNR/L ..	External Tool Holders	Außen-Drehhalter	17
TDJNR/L ..	External Tool Holders	Außen-Drehhalter	17
TDJNR/L .. -H	External Turning Toolholders With Coolant Tools	Außen-Drehhalter INNENKÜHLUNG	18
TDNNN ..	External Tool Holders	Außen-Drehhalter	18
TDNNN-H	External Turning Toolholders With Coolant Tools	Außen-Drehhalter INNENKÜHLUNG	19
TD-NR/L ..	Internal Tool Holders	Außen-Drehhalter	77
TDQNR/L ..	Internal Tool Holders	Außen-Drehhalter	78
TDUNR/L ..	Internal Tool Holders	Außen-Drehhalter	78
TER/L ..	External Threading Tool Holders	Werkzeughalter für Außen-gewinde	136
TER/L ..	Sec Tools	Sec Tools	72
TIR/L ..	Internal Threading Tool Holders	Werkzeughalter für Innen-gewinde	137
TSDNN ..	External Tool Holders	Außen-Drehhalter	19
TSDNN .. -H	External Tool Holders	Außen-Drehhalter	20
TSKNR/L ..	External Tool Holders	Außen-Drehhalter	20
TSKNR/L ..	Internal Tool Holders	Außen-Drehhalter	79

KOD / *CODE*	AÇIKLAMA / *DESCRIPTION*	BESCHREIBUNG	S.N. / P.N. SEITE
TSSNR/L ..	External Tool Holders	Außen-Drehhalter	21
TSSNR/L .. -H	External Tool Holders	Außen-Drehhalter	21
TTENN ..	External Tool Holders	Außen-Drehhalter	22
TTGNR/L ..	External Tool Holders	Außen-Drehhalter	22
TTJNR/L ..	External Tool Holders	Außen-Drehhalter	23
TTJNR/L .. -H	External Tool Holders	Außen-Drehhalter	23
TT-NR/L ..	Internal Tool Holders	Außen-Drehhalter	79
TTUNR/L ..	Internal Tool Holders	Außen-Drehhalter	80
TVHNR/L ..	External Tool Holders	Außen-Drehhalter	24
TVJNR/L ..	External Tool Holders	Außen-Drehhalter	24
TVJNR/L ..-H	External Tool Holders	Außen-Drehhalter	25
TVUNR/L ..	Internal Tool Holders	Außen-Drehhalter	80
TVVNN ..	External Tool Holders	Außen-Drehhalter	25
TVVNN .. -H	External Tool Holders	Außen-Drehhalter	26
TWLNR/L ..	External Tool Holders	Außen-Drehhalter	26
TWLNR/L ..	Internal Tool Holders	Außen-Drehhalter	81
TWLNR/L .. -H	External Turning Toolholders With Coolant Tools	Außen-Drehhalter INNENKÜHLUNG	27

AACN-..	Spare Parts	Ersatzteile	380
AADN-..	Spare Parts	Ersatzteile	380
AAL-..	Spare Parts	Ersatzteile	380
AARC-..	Spare Parts	Ersatzteile	380
AASD-..	Spare Parts	Ersatzteile	380
AASE..	Spare Parts	Ersatzteile	380
AASN..	Spare Parts	Ersatzteile	380
AATN-..	Spare Parts	Ersatzteile	380
AAV-..	Spare Parts	Ersatzteile	380
AAVN-..	Spare Parts	Ersatzteile	380
AAWN-..	Spare Parts	Ersatzteile	380
AAY-..	Spare Parts	Ersatzteile	386
ABK-..	Spare Parts	Ersatzteile	393
ABKS-..	Spare Parts	Ersatzteile	392
ABPL-..	Spare Parts	Ersatzteile	392
ACK-..	Spare Parts	Ersatzteile	381
ACS-..	Spare Parts	Ersatzteile	391
AEV-..	Spare Parts	Ersatzteile	387
AKS-..	Spare Parts	Ersatzteile	380
AKV-..	Spare Parts	Ersatzteile	382-383-384-385
AKY-..	Spare Parts	Ersatzteile	384
ALA-..	Spare Parts	Ersatzteile	393
ALV-..	Spare Parts	Ersatzteile	385
AMK-..	Spare Parts	Ersatzteile	381
AN-01..	Spare Parts	Ersatzteile	382
AOR-01	Spare Parts	Ersatzteile	392
APL-..	Spare Parts	Ersatzteile	385
APM-..	Spare Parts	Ersatzteile	386
AS-01	Spare Parts	Ersatzteile	391
ATK-..	Spare Parts	Ersatzteile	381
ATKH-..	Spare Parts	Ersatzteile	381
ATS-..	Spare Parts	Ersatzteile	380
AXR-01	Spare Parts	Ersatzteile	392
1008-..	Spare Parts	Ersatzteile	388
1015-..	Spare Parts	Ersatzteile	388
1020-..	Spare Parts	Ersatzteile	389
1108-..	Spare Parts	Ersatzteile	388

KOD / *CODE*	AÇIKLAMA / *DESCRIPTION*	BESCHREIBUNG	S.N. / P.N. SEITE
1120-..	Spare Parts	Ersatzteile	389
1204-..	Spare Parts	Ersatzteile	387
1208-..	Spare Parts	Ersatzteile	387
1210-..	Spare Parts	Ersatzteile	387
1215-..	Spare Parts	Ersatzteile	387
1220-..	Spare Parts	Ersatzteile	387
1315-..	Spare Parts	Ersatzteile	388
1415-..	Spare Parts	Ersatzteile	389
1420-..	Spare Parts	Ersatzteile	389
1510-..	Spare Parts	Ersatzteile	388
1515-..	Spare Parts	Ersatzteile	389
1520-..	Spare Parts	Ersatzteile	389
1615-..	Spare Parts	Ersatzteile	389
1620-..	Spare Parts	Ersatzteile	389
1707-..	Spare Parts	Ersatzteile	389
1710-..	Spare Parts	Ersatzteile	389
1720-..	Spare Parts	Ersatzteile	389
1904-..	Spare Parts	Ersatzteile	385
2004-..	Spare Parts	Ersatzteile	385
2306-..	Spare Parts	Ersatzteile	391
2405-..	Spare Parts	Ersatzteile	391
2406-..	Spare Parts	Ersatzteile	391
2407-..	Spare Parts	Ersatzteile	391
2408-..	Spare Parts	Ersatzteile	391
2503-..	Spare Parts	Ersatzteile	391
2504-..	Spare Parts	Ersatzteile	391
2505-..	Spare Parts	Ersatzteile	391
2506-..	Spare Parts	Ersatzteile	391
2508-..	Spare Parts	Ersatzteile	391
2510-..	Spare Parts	Ersatzteile	391
2514-..	Spare Parts	Ersatzteile	391
2525-..	Spare Parts	Ersatzteile	391
2600-..	Spare Parts	Ersatzteile	390
2702-..	Spare Parts	Ersatzteile	390
2703-..	Spare Parts	Ersatzteile	390
2704-..	Spare Parts	Ersatzteile	390
2705..	Spare Parts	Ersatzteile	390
2715-..	Spare Parts	Ersatzteile	390
2725-..	Spare Parts	Ersatzteile	390
3006-..	Spare Parts	Ersatzteile	388
3007-..	Spare Parts	Ersatzteile	388
3008-..	Spare Parts	Ersatzteile	388
3010-..	Spare Parts	Ersatzteile	388
3015-..	Spare Parts	Ersatzteile	388
3108-..	Spare Parts	Ersatzteile	388
4006-..	Spare Parts	Ersatzteile	388
4008-..	Spare Parts	Ersatzteile	388
4010-..	Spare Parts	Ersatzteile	388
4015-..	Spare Parts	Ersatzteile	388
4020-..	Spare Parts	Ersatzteile	389
4108-..	Spare Parts	Ersatzteile	388
4115-..	Spare Parts	Ersatzteile	389
4420-..	Spare Parts	Ersatzteile	389
4515-..	Spare Parts	Ersatzteile	389
4615-..	Spare Parts	Ersatzteile	389
80-..	Spare Parts	Ersatzteile	393
81-..	Spare Parts	Ersatzteile	396

AKKO®

konuşulan
the spoken kalite...
quality...
www.akko.com.tr

konuşulan
the spoken *kalite...*
quality...

AKKO®
MAKİNA TAKIM SAN. TİC. LTD. ŞTİ.

Konya S. Organize Sanayi Bölgesi
Aşağıpınarbaşı Dist Mh. 524 Nolu Sk. No:1
Selçuklu / KONYA / TÜRKİYE

Tel : +90 332 239 17 57 (pbx)
Fax : +90 332 239 17 52
GPS: 38°08'22.1"N 32°38'14.4"E

www.akko.com.tr
akko@akko.com.tr
export@akko.com.tr

AKKO Metalworking Tools
Yenilikler için bizi takip edin!
Follow us for news!
Für Neuheiten bitte uns folgen